ASCO numatics™ EXPRESS

www.asconumatics.eu

EMERSON™
Industrial Automation

ASCO numatics™ EXPRESS

Каталог ASCO Numatics Express представляет собой краткий обзор оборудования, выпускаемого нашей компанией. Для более подробной информации обращайтесь в представительство ASCO Numatics.

Компания ASCO Numatics предлагает комплексные решения по автоматизации и регулированию жидких и газообразных сред для всех отраслей промышленности. В сочетании с нашим знанием процесса, эти решения обеспечивают высокую производительность, низкие затраты на обслуживание и быструю окупаемость.

Линейка нашей продукции включает в себя более 50 000 наименований электромагнитных и пневмоуправляемых клапанов, широкий ряд пневматических цилиндров для разнообразного применения, а также оборудование для подготовки и управления сжатым воздухом.

ASCO Numatics стремится обеспечивать самый высокий уровень обслуживания заказчиков, качества продукции и выполненных работ.

воздухоподготовка, фильтр / регулятор / лубрикаторы

клапаны с электроприводом

соленоидные клапаны 2/2-3/2

клапаны с пневмоприводом

тарельчатые клапаны

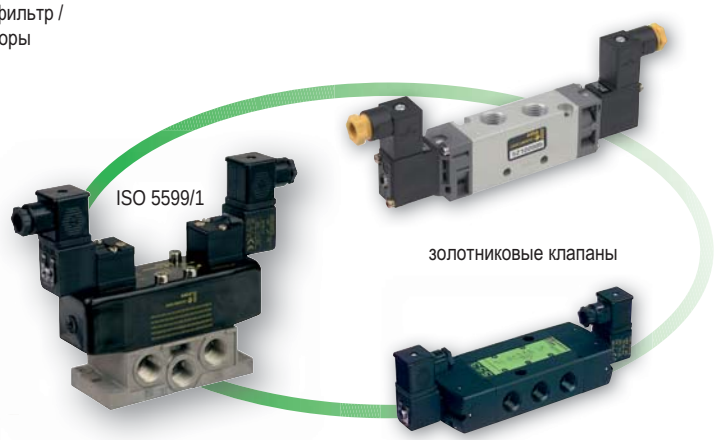

ISO 5599/1

золотниковые клапаны

клапаны с ручным и механизированным приводом

принадлежности для пневматических систем

катушки и разъемы

2013/R02
Возможно изменение информации о наличии, конструкции и технических характеристик без уведомления. Все права защищены.

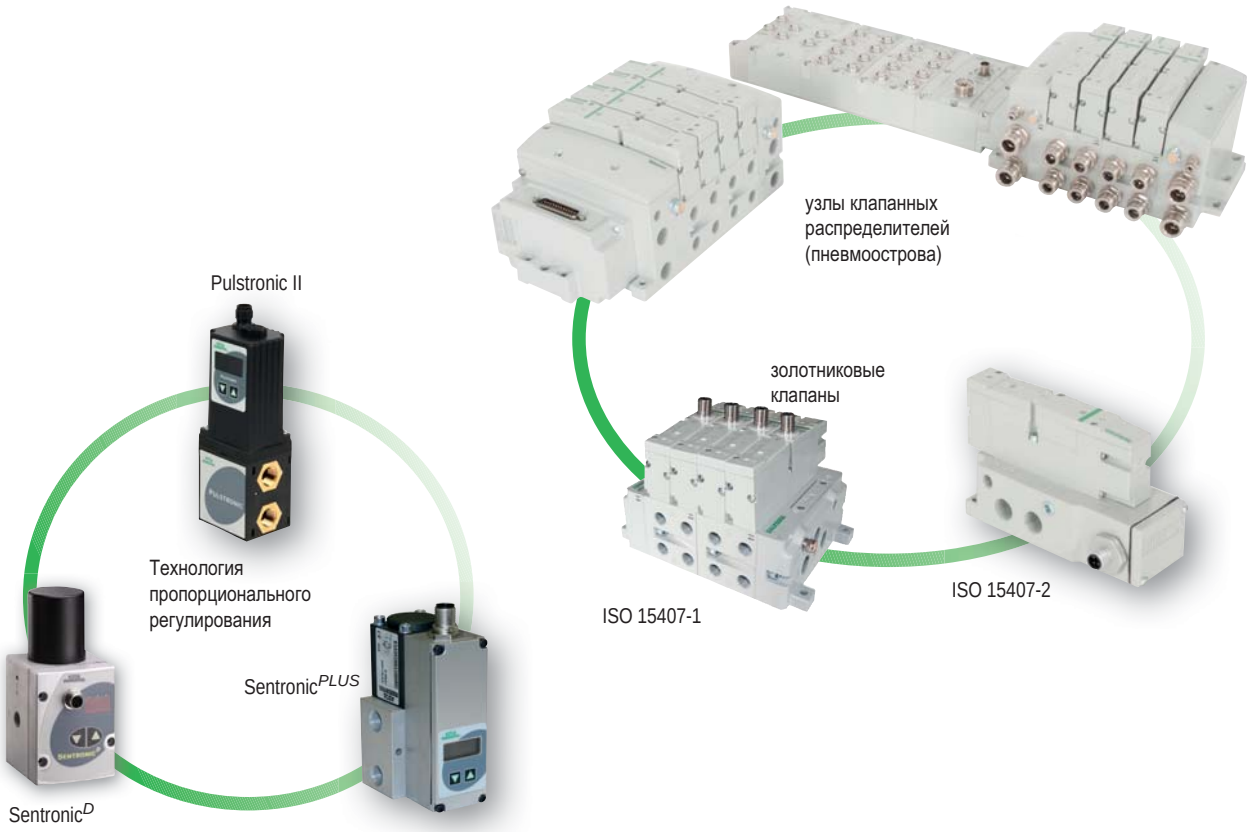

Если вам не удалось найти конкретное изделие для решения своей задачи или требуются дополнительные технические характеристики изделия, посетите наш сайт www.asconumatics.eu или свяжитесь с нашим представительством.

2013/R02
Возможно изменение информации о наличии, конструкции и технических характеристик без уведомления. Все права защищены.

ЭЛЕКТРОМАГНИТНЫЕ КЛАПАНЫ

КЛАПАНЫ С ПНЕВМАТИЧЕСКИМ УПРАВЛЕНИЕМ

ПНЕВМАТИЧЕСКОЕ ОБОРУДОВАНИЕ

Клапаны с электроприводом / пневмоуправляемые клапаны 4

Соленоидные клапаны 2/2 – 3/2 9-23

Пневмоцилиндры 24

Магнитные датчики положения 44

Управляющие соленоидные клапаны 47

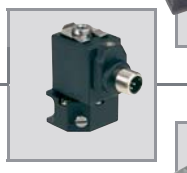

Золотниковые, тарельчатые клапаны 51

Пневмоострова 77

Пропорциональные регуляторы 82

Оборудование для подготовки воздуха 88

Принадлежности для пневматических систем 99

Катушки, разъемы 103

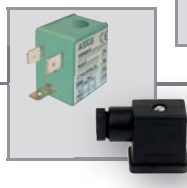

Как подобрать оборудование 106

Код заказа / страница 108

КЛАПАНЫ С ЭЛЕКТРОПРИВОДОМ И ПНЕВМОУПРАВЛЯЕМЫЕ КЛАПАНЫ

Клапаны с электроприводом 2/2 3/8 - 3/4	**Поршневые клапаны 2/2** 3/8 - 2 1/2 - PN16
серия 290	серия 290
1	2
страница 5	страницы 7-8

ТАБЛИЦА ПОДБОРА

размер трубопровода								Хомутное соединение			Фланцы PN16		рабочие среды			макс. перепад рабочего давления	материал		внешний вид	серия	страница
G													воздух, инертный газ, агрессивные среды	вода, масло, агрессивные жидкости	пар	бар	бронза	нержавеющая сталь			
3/8	1/2	3/4	1	1 1/4	1 1/2	2	2 1/2	DN 15	DN 25	DN 40	DN 25	DN 50									
2/2 – вход под диском – клапан с электроприводом																					
●	●	●											●	●	-	4 to 6		●	1	290	5
2/2 НЗ – вход под диском																					
●													●	●	< 184°C	16		●	2	290	7
	●												●	●	< 184°C	16	●	●			
		●											●	●	< 184°C	16	●	●			
			●										●	●	< 184°C	10	●	●			
				●									●	●	< 184°C	12	●	●			
					●								●	●	< 184°C	8	●	●			
						●							●	●	< 184°C	10	●	●			
							●						●	●	< 184°C	6	●	●			
2/2 НЗ – вход над диском																					
●													●		< 184°C	10		●	2	290	7
	●	●	●										●		< 184°C		●	●			
				●	●								●		< 184°C		●				
						●							●		< 184°C		●	●			
2/2 НО – вход под диском																					
●													●	●	< 184°C	16		●	2	290	8
	●	●	●										●	●	< 184°C		●	●			
						●							●	●	< 184°C	7	●				

2013/R02
Возможно изменение информации о наличии, конструкции и технических характеристик без уведомления. Все права защищены.

КЛАПАНЫ С ЭЛЕКТРОПРИВОДОМ 2/2
серия 290
корпус из нержавеющей стали G 3/8 - G 3/4

Рабочие среды	воздух и газы групп 1 и 2, вода, масло, жидкости групп 1 и 2
Перепад давления	см. таблицу выбора
Энергопотребление	12 Вт, среднее знач., 0 Вт в состоянии удержания положения Макс. имп. ток: 0,7 А
Температура рабочей среды	-10°C до +90°C
Температура окружающей среды	-10°C до +50°C
Корпус	нержавеющая сталь AISI 316L (привод Ø67)
Уплотнение диска / набивочной камеры	Нитриловая резина (NBR)
Стандартные напряжения пост. тока (=) перем. тока (~)	 24 В ±10%, макс. пульсация 5% 110 В - 250 В / 50-60 Гц 24В - 48В ±10 % / 50-60 Гц

- Высокая пропускная способность благодаря конструкции углового седла
- Конструкция с защитой от гидроудара (вход рабочей среды под диском)
- Возможность поворота привода на 360°
- Сохранение положения клапана или его закрытие (см. опции) при отказе питания
- Изоляция рабочей среды от электропривода
- Угол обзора светодиодной индикации 360° (индикация состояния клапана)

ТАБЛИЦА ПОДБОРА

Срок поставки со склада в Европе **ускоренный**

15-ЗНАЧНЫЙ КОД ИЗДЕЛИЯ

E 290 C 5 - V 0 K - - - - -

Трубная резьба
E = ISO 228/1 & ISO 7/1 (комбинированная резьба)

Серия изделий
290

DN

	Перепад давления
2 = DN 10 (G3/8)	от 0 до 6 бар
3 = DN 15 (G1/2)	от 0 до 5 бар
4 = DN 20 (G3/4)	от 0 до 4 бар

Диаметр электропривода
V = Ø 67 мм

Напряжение
V1 = 24 В пост. тока – класс B
VW = 110 В...250 В, 50/60 Гц – класс B
UA = 24В...48В 50/60 Гц - класс B

A00 = Стандарт (Нет опций)

Опции
EFC = Аварийное закрытие при отсутствии питания

ОПЦИИ И ДОПОЛНИТЕЛЬНОЕ ОБОРУДОВАНИЕ

Адаптер для перехода от переменного тока к постоянному току 110В – 250В/50-60 Гц: 24В – 48В ±10 % /50-60 Гц:	 **P290CA430078001** **P290CA438907001**

2013/R02
Возможно изменение информации о наличии, конструкции и технических характеристик без уведомления. Все права защищены.

РАЗМЕРЫ

Исполнение с питанием постоянным током

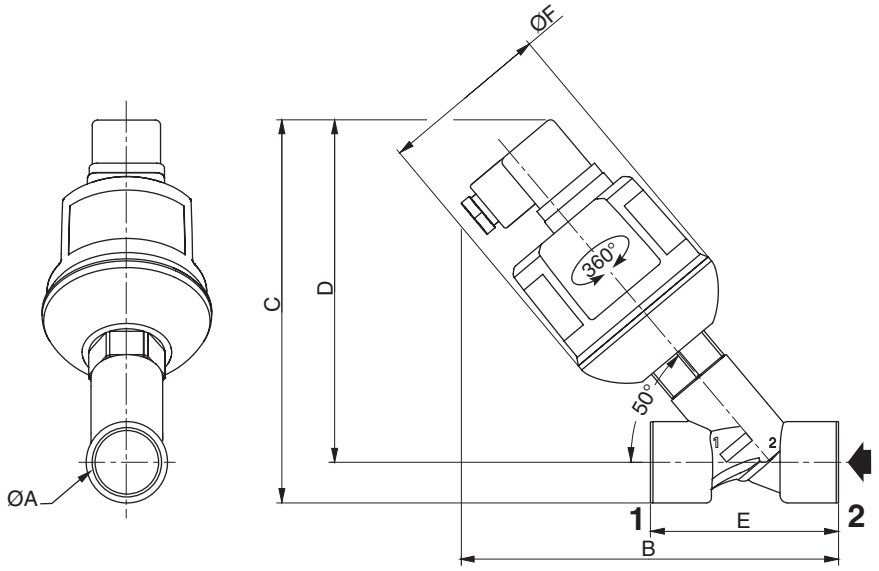

Ø A	B	C	D	E	Ø F
3/8	135	141	129	55	67
1/2	142	145	131	65	67
3/4	150	152	136	75	67

Исполнение с питанием переменным током

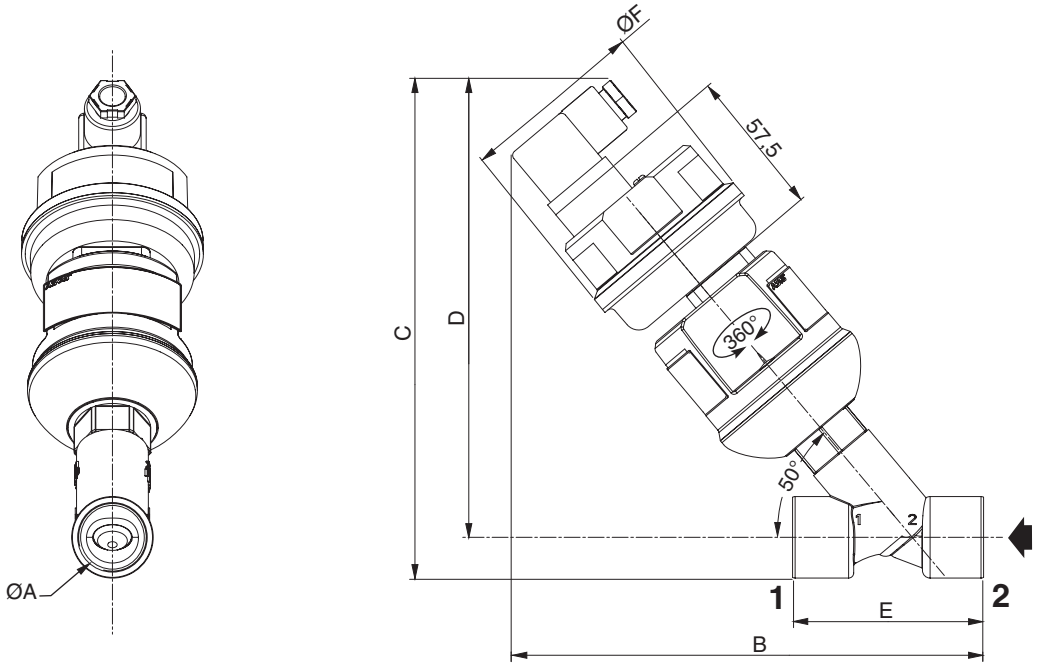

Ø A	B	C	D	E	Ø F
3/8	171	189	175	55	71
1/2	178	191	177	65	71
3/4	186	196	180	75	71

2013/R02
Возможно изменение информации о наличии, конструкции и технических характеристик без уведомления. Все права защищены.

КЛАПАНЫ 2/2
290 серии
ПНЕВМОУПРАВЛЯЕМЫЕ
поршневого типа отсечные
корпус из бронзы G 1/2 - G 2 1/2
корпус из нержавеющей стали
G 3/8 – G 2 1/2

Рабочие среды	воздух, инертные газы, вода, масло (вязкость <600 сСт)
	перегретая вода, пар, агрессивные среды
Перепад давления	см. таблицу выбора
Управляющее давление	см. таблицу выбора
Допустимое разрежение	10^{-2} мбар
Температура рабочей среды	от -10°C до +184°C
Температура окружающей среды	от -10°C до +60°C (в случае пропорционального регулирования – от 0°C до +60°C)
Корпус	нержавеющая сталь AISI 316L (упр. оператор Ø32)
	бронза или нержавеющая сталь 316L (другие упр. операторы)
Уплотнение диска / набивочной камеры	PTFE (тефлон)

- Длительный срок службы без технического обслуживания, до 10 раз дольше, чем у шаровых кранов
- Конструкция с защитой от гидроудара
- Потребление воздуха на 30-50% меньше по сравнению с четвертьоборотным приводом
- Технология клапана сочетает в себе компактные размеры и высокие значения расхода
- Наличие исполнений клапанов с пропорциональным регулированием, оснащенных высокоточными позиционерами

ТАБЛИЦА ПОДБОРА (КЛАПАНЫ 2/2)

Срок поставки со склада в Европе: ускоренный | под заказ

размер трубопровода	размер проходного сечения	коэффициент расхода	управляющее давление		макс. перепад рабочего давления бар				диаметр привода	код		серия управляющего клапана
					мин.	max.						
		Kv	бар			воздух, инертный газ, агрессивные среды	вода, масло, жидкости, агрессивные жидкости	пар ≤ 184°C		бронза	нержавеющая сталь	
G	мм	м³/ч	мин.	макс.					мм			
2/2 НЗ – вход под диском												
3/8	10	2,8	4	10	0	16	16	10	32	-	E290A791	
1/2	15	4,1	4	10	0	12	12	10	32	-	E290A792	
		4,9	4	10	0	16	16	10	50	E290A384	E290A393	
			2,5	10	0	16	16	10	63	E290B002	E290B045	
3/4	20	6,5	4	10	0	6	6	6	32	-	E290A793	189/356
		9,4	4	10	0	10	10	10	50	E290A385	E290A394	
			4	10	0	16	16	10	63	E290B005	E290B048	
			2,5	10	0	12	12	10	63	E290B004	E290B047	
1	25	12,8	4	10	0	6	6	6	50	E290A386	E290A395	
		16,5	4	10	0	10	10	10	63	E290B010	E290B053	
			2,5	10	0	6	6	6	63	E290B008	E290B051	
			2,5	10	0	12	12	10	90	E290B009	E290B052	314/356
			4	10	0	16	16	10	90	E290B011	E290B054	
1 1/4	32	27	4	10	0	6	6	6	63	E290A016	E290A059	189/356
			4	10	0	12	12	10	90	E290A017	E290A060	314/356
			2,5	10	0	3	3	3	63	E290A014	-	189/356
			2,5	10	0	7	7	7	90	E290A015	E290A058	314/356
1 1/2	40	45	4	10	0	4	4	4	63	E290A020	E290A063	189/356
			4	10	0	8	8	8	90	E290A021	E290A064	
			2,5	10	0	4	4	4	90	E290A019	E290A062	314/356
		48	4	10	0	16	16	10	125	E290A482	-	
2	50	59	4	10	0	2,5	2,5	2,5	63	E290A024	E290A067	189/356
			4	10	0	6	6	6	90	E290A025	E290A068	
		66	4	10	0	10	10	10	125	E290A485	E290A498	
		59	2,5	10	0	2,5	2,5	2,5	90	E290A023	-	314/356
2 1/2	65	111	4	10	0	6	6	6	125	E290A488	E290A501	
		94	4	10	0	2	2	2	90	E290A487	E290A500	
2/2 НЗ – вход над диском (исполнение, рекомендуемое на пар при высокой частоте срабатывания)												
3/8	10	2,8	4,5	10	0	10	-	10	32	-	E290A797	
1/2	15	4,1	4,5	10	0	10	-	10	32	-	E290A798	
		4,9	3	10	0	10	-	10	50	E290A390	E290A399	
			6	10	0	10	-	10	63	E290B036	E290B079	189/356
3/4	20	9,4	3	10	0	10	-	10	50	E290A391	E290A400	
		6,5	4,5	10	0	10	-	10	32	-	E290A799	
		9,4	6	10	0	10	-	10	63	E290B037	E290B080	
1	25	12,8	3	10	0	10	-	10	50	E290A392	E290A401	
		16,5	2,5	10	0	10	-	10	63	E290B038	-	189/356
1 1/4	32	27	3	10	0	10	-	10	63	E290A039		
1 1/2	40	45	2,5	10	0	10	-	10	63	E290A040	-	
2	50	59	3	10	0	10	-	10	90	E290A043	-	314/356
			3	10	0	9	-	9	63	E290A042	E290A085	189/356
			3	10	0	10	-	10	90	-	E290A086	314/356

2013/R02
Возможно изменение информации о наличии, конструкции и технических характеристик без уведомления. Все права защищены.

ПНЕВМОУПРАВЛЯЕМЫЕ КЛАПАНЫ 2/2

ТАБЛИЦА ПОДБОРА (КЛАПАНЫ 2/2)

Срок поставки со склада в Европе: ускоренный | под заказ

размер трубопровода	размер проходного сечения	коэффициент расхода	управляющее давление		макс. перепад рабочего давления бар				диаметр привода	код		серия управляющего клапана
		Kv	бар		мин.	max.						
G	мм	м³/ч	мин.	макс.		воздух, инертный газ, агрессивные среды	вода, масло, жидкости, агрессивные жидкости	пар ≤ 184°C	мм	бронза	нержавеющая сталь	
2/2 НО – вход под диском												
3/8	10	2,8	1	10	0	16	16	10	32	-	E290A794	189/356
1/2	15	4,1	1	10	0	16	16	10	32	-	E290A795	
		4,9	3	10	0	16	16	10	50	E290A387	-	
		4,9	3	10	0	16	16	10	50	-	E290A396	
		4,9	2	10	0	16	16	10	63	E290B026	E290B069	
3/4	20	9,4	3	10	0	16	16	10	50	E290A388	E290A397	
		6,5	2	10	0	16	16	10	32	-	E290A796	
		9,4	2	10	0	16	16	10	63	E290B027	E290B070	
1	25	16,5	2	10	0	16	16	10	63	E290B028	E290B071	
		12,8	3	10	0	16	16	10	50	E290A389	E290A398	
2	50	59	2	10	0	7	7	7	63	E290A034	-	

клапаны с визуальным индикатором положения

размер трубопровода	размер проходного сечения	коэффициент расхода	управляющее давление		макс. перепад рабочего давления бар				диаметр привода	код		серия управляющего клапана
		Kv	бар		мин.	max.						
G	мм	м³/ч	мин.	макс.		воздух, инертный газ, агрессивные среды	вода, масло, жидкости, агрессивные жидкости	пар ≤ 184°C	мм	бронза	нержавеющая сталь	
2/2 НЗ - вход под диском												
3/8	10	2,8	4	10	0	16	16	10	32	-	E290A791VI	189/356
1/2	15	4,1	4	10	0	12	12	10	32	-	E290A792VI	
3/4	20	6,5	4	10	0	6	6	6	32	-	E290A793VI	

РАЗМЕРЫ

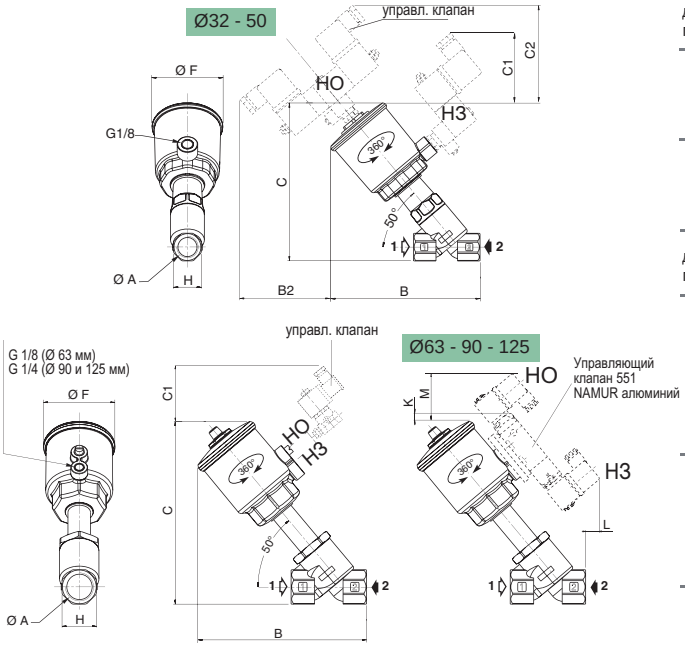

диаметр привода	ØA	B	B2	C1 упр. клапан 189	C1 упр. клапан 356	C2 упр. клапан 189	C2 упр. клапан 356	C	D	E	ØF	H
32	3/8	92	83	77	63	100	88	93	81,5	55	43,5	23,5
	1/2	99	83	77	63	100	88	97	83,5	65	43,5	28
	3/4	107	83	77	63	100	88	104,5	88,5	75	43,5	30
50	1/2	142	72	65	54	81	78	154,5	141	65	69	27
	3/4	150,5	72	65	54	81	78	159	143	75	69	32
	1	155	72	65	54	81	78	165	145	90	69	41

диаметр привода	ØA	B	C	C1 (НЗ) упр. клапан 189	C1 (НЗ) упр. клапан 356	C1 (НО) упр. клапан 189	C1 (НО) упр. клапан 356	E	ØF	H	K	L	M
63	1/2	170	182	51	39	60	57	65	85	27	7	42	66
	3/4	175	185	51	39	60	57	75	85	32	7	42	66
	1	179	192	51	39	60	57	90	85	41	7	42	66
	1 1/4	217	229	51	39	60	57	110	85	50	7	42	66
	1 1/2	224	245	51	39	60	57	120	85	60	7	42	66
	2	249	259	51	39	60	57	150	85	70	7	42	66
90	1	197	209	71	72	91	91	90	118	41	2	16	59
	1 1/4	236	246	71	72	91	91	110	118	50	2	16	59
	1 1/2	243	262	71	72	91	91	120	118	60	2	6	59
	2	267	276	71	72	91	91	150	118	70	2	-	59
	2 1/2	299	300	71	72	91	91	190	118	86	2	-	59
125	1 1/2	291	313,5	71	72	91	91	120	156	60	-	-	22
	2	315	328	71	72	91	91	150	156	70	-	-	22
	2 1/2	347	352	71	72	91	91	190	156	86	-	-	22

ОПЦИИ И ДОПОЛНИТЕЛЬНОЕ ОБОРУДОВАНИЕ

	диаметр привода	описание		код	стандартные напряжения (В)					
					перем. ток (~) / 50 Гц				пост. ток (=)	
					24	48	115	230	24	48
		3/2 управляющий соленоидный клапан								
	32-50-63 мм	управляющий клапан 189 (G 1/8 - 3,5 ВА / 3 Вт) – Ø 4 мм, наружный диаметр		18900032	✓	✓	✓	✓	✓	
		управляющий клапан 356 (G 1/8 - 6 ВА / 5,5 Вт)	латунный корпус	SCG356B053VMS	✓	✓	✓	✓	✓	
	90-125 мм	управляющий клапан 314, Ø 2,4 мм (G 1/4 – 23 ВА / 11,2 Вт)	латунный корпус	E314K143S1N01 (1)	FL	FR	FT	F8	F1	F9

(1) Пример оформления заказа: добавить 2 символа, чтобы указать напряжение, в конце 15-значного кода: E314K143S1N01F1 (24 В пост. тока)

2013/R02
Возможно изменение информации о наличии, конструкции и технических характеристик без уведомления. Все права защищены.

СОЛЕНОИДНЫЕ КЛАПАНЫ 2/2

Соленоидные клапаны 2/2, прямого действия 1/8 - 1/4

серия 256 | серия 262 | серия 263

1 2 3

страницы 10-11

Соленоидные клапаны 2/2, прямого действия 1/4 - 3/8 для криогенного применения

серия 263LT

4

страницы 11

Соленоидные клапаны 2/2, прямого действия 3/8 - 1

серия 287

5

страницы 18

Соленоидные клапаны 2/2 непрямого действия 3/8 - 2

серия 210 | серия 238

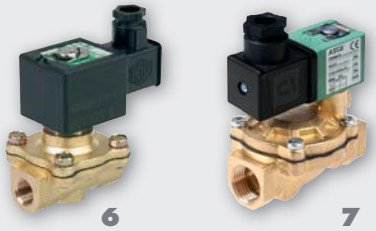

6 7

страницы 12-13

Соленоидные клапаны 2/2, непрямого действия, 1/2 - 1 для применения на пар и горячую воду

серия 220

8

страницы 14

Соленоидные клапаны 2/2, непрямого действия, 1/2 для криогенного применения

серия 222LT

9

страницы 14

ТАБЛИЦА ПОДБОРА

размер трубопровода									рабочие среды					перепад рабочего давления, бар		(M)	внешний вид	серия	страница
1/8	1/4	3/8	1/2	3/4	1	1 1/4	1 1/2	2	пар / горячая вода	криогенные среды	воздух / газ	вода	масло	мин.	макс.				
2/2 НЗ – латунный корпус																			
●	●										●	●	●	0	28	●	1	256	10
●	●										●	●	●	0	40	● - X	2	262	10
		●									●	●	●	0	14	X	3	263	10
		●	●	●	●	●	●				●	●	●	0	9	X	6	210	12
		●	●	●	●						●	●		0	10	X	7	238	12
		●	●	●			●	●			●	●	●	0,35	14	X	6	210	13
		●	●	●	●	●	●	●			●	●		0,3/0,5	16	● - X	7	238	13
	●	●								●				0	7	X	4	263LT	11
			●	●					●					0/0,3	3-9/10	X	8	220	14
			●							●				0	9	X	9	222LT	14
2/2 НЗ – латунный корпус – коаксиальный																			
		●	●								●	●	●	0	40		5	287	18
2/2 НЗ – корпус из нержавеющей стали																			
●											●	●	●	0	12	●	1	256	11
	●										●	●	●	0	40	●	2	262	11
		●									●	●	●	0	14	●	3	263	11
2/2 НО – латунный корпус																			
	●										●	●	●	0	18	X	2	262	10
		●	●	●							●	●	●	0	9	X	6	210	12
3/2 НО – НЗ – У: см. следующие страницы																			

(M) ручное управление X: отсутствует ●: имеется

2013/R02
Возможно изменение информации о наличии, конструкции и технических характеристик без уведомления. Все права защищены.

СОЛЕНОИДНЫЕ КЛАПАНЫ 2/2

прямого действия,
латунный корпус, 1/8 - 1/4 - 3/8
корпус из нержавеющей стали,
1/8 - 1/4 - 3/8
ДЛЯ КРИОГЕННЫХ СРЕД,
латунный корпус, 1/4 - 3/8

	серия 256	серия 262	серия 263	серия 263LT
Рабочие среды	воздух, инертный газ, вода, масло			криогенные среды
Перепад давления	см. таблицу выбора			
Температура рабочей среды (TS)	от -10°C до +100°C	от -25°C до +80°C	от -25°C до +80°C	от -25°C до +80°C
Температура окружающей среды (TS)	от -10°C до +60°C	от -25°C до +55°C	от -25°C до +55°C	от -20°C до +75°C от -20°C до +50°C (SCE263B206LT)
Корпус	латунь / нерж. сталь			нерж. сталь
Уплотнения	FPM (фтор-каучук)	NBR (нитрил) или FPM (фтор-каучук) (V00) или EPDM (этилен-пропилен-диен-каучук) (E00)	NBR (нитрил)	Медь-свинец
Стандартные пост. тока (=)	24 - 48 В			-
напряжения перем. тока (~)	24 - 48 - 115 - 230 В / 50 Гц			

- Быстрая установка, благодаря небольшим размерам
- Длительный срок службы в системах, работающих вне помещений
- Взаимозаменяемые соленоиды переменного / постоянного тока (серии 256)
- Возможность подавления действий автоматики с помощью ручного управления
- Изделия серии 263LT способны работать в жестких условиях эксплуатации, имеющих место при регулировании рабочих сред криогенных систем, например, жидкого кислорода (-183°C), жидкого аргона (-186°C) и жидкого азота (-196°C)

ТАБЛИЦА ПОДБОРА

Срок поставки со склада в Европе **ускоренный**

размер трубо-провода	размер проход-ного сечения	коэффициент расхода Kv	перепад рабочего давления, бар min.	макс. воздух ~	макс. воздух =	макс. вода ~	макс. вода =	макс. масло ~	макс. масло =	мощность ~	мощность =	(M)	разъем	код G = ISO 228; E = Rp ISO 7/1; B = NPT	стандартные напряжения (В) перем. ток (~) / 50 Гц 24	48	115	230	пост. ток (=) 24	48
	мм	м³/ч		~	=	~	=	~	=	Вт	Вт									
2/2 НЗ – латунный корпус																				
1/8	1,2	0,05	0	28	20	28	20	28	20	4	6,9	●	размер 22 (1)	SCG256B001VMS	✓			✓	✓	
	1,6	0,08	0	20	12	20	12	20	12	4	6,9	●		SCG256B002VMS	✓		✓	✓	✓	
	2,0	0,11	0	15	6	15	6	15	6	4	6,9	●		SCG256B003VMS	✓	✓	✓	✓	✓	
	2,4	0,13	0	12	4	12	4	12	4	4	6,9	●		SCG256B004VMS	✓	✓	✓	✓	✓	
1/4	1,6	0,08	0	20	12	20	12	20	12	4	6,9	●	размер 22 (1)	SCG256B402VMS	✓	✓		✓	✓	
	1,6	0,08	0	20	15	20	15	20	15	5	6,9	●		SCG256B466VMS					✓	
	2,4	0,16	0	12	4	12	4	12	4	4	6,9	●		SCG256B404VMS	✓	✓	✓	✓	✓	
	2,4	0,16	0	15	8	15	8	15	8	5	6,9	●		SCG256B470VMS		✓			✓	
														15-ЗНАЧНЫЙ КОД ИЗДЕЛИЯ (3)						
1/8	3,2	0.3	0	12	8	12	6,5	8	6	8,1	10,6	X	размер 30 (2)	G262K002S1N00	FL	FR	FT	F8	H1	H9
1/4	2,4	0,18	0	25	14	22	10	11	10	8,1	10,6	X	размер 30 (2)	E262K020S1N00	FL	FR	FT	F8	H1	H9
	2,4	0,18	0	40	16	28	16	28	15	10,1	11,6	X		E262K108S1N00	FL	FR	FT	F8	H1	H9
	3,2	0,3	0	12	8	12	6,5	6	5,5	8,1	10,6	X		E262K022S1N00	FL	FR	FT	F8	H1	H9
	3,2	0,3	0	12	8	12	6,5	6	5,5	8,1	10,6	X		E262K022S1V00	FL	FR	FT	F8	H1	H9
	3,2	0,3	0	18	10	17	8	10	7,5	11,1	18,6	X		E262K023S1N00	FL	FR	FT	F8	H1	H9
	4	0,45	0	14	3,5	13	3,5	10	3,5	10,1	11,6	X		E262K202S1N00	FL	FR	FT	F8	H1	H9
	3,2	0,3	0	23	7,5	20	7	14	6,5	10,1	11,6	X		E262K232S1N00	FL	FR	FT	F8	H1	H9
	3,2	0,3	0	23	7,5	20	7	14	6,5	10,1	11,6	●		E262K232S1N01	FL	FR	FT	F8	H1	H9
	7,1	0,76	0	2	1,6	2	1,5	2	1,3	8,1	10,6	X		E262K090S1N00	FL	FR	FT	F8	H1	H9
	2,4	0,18	0	40	16	28	16	28	15	10,1	11,6	●		E262K108S1N01	FL	FR	FT	F8	H1	H9
	4	0,45	0	14	3,5	13	3,5	10	3,5	10,1	11,6	●		E262K202S1N01	FL	FR	FT	F8	H1	H9
	5,6	0,63	0	6,5	2	6,5	2	6,5	2	10,1	11,6	X		E262K208S1N00	FL	FR	FT	F8	H1	H9
	5,6	0,63	0	6,5	2	6,5	2	6,5	2	10,1	11,6	●		E262K208S1N01	FL	FR	FT	F8	H1	H9
	5,6	0,63	0	6,5	2	6,5	2	6,5	2	10,1	11,6	X		E262K208S1E00	FL	FR	FT	F8	H1	H9
	7,1	0,76	0	6	3	6	3	6	3	17,1	22,6	X		E262K212S1N00	FL	FR	FT	F8	H1	H9
3/8	4	0,45	0	14	3,5	12	3,5	6,5	3	10,1	11,6	X	размер 30 (2)	E263K200S1N01	FL	FR	FT	F8	H1	H9
	5,6	0,63	0	6,5	2	5,5	2	4,5	2	10,1	11,6	X		E263K124S1N01	FL	FR	FT	F8	H1	H9
2/2 НО – латунный корпус														**15-ЗНАЧНЫЙ КОД ИЗДЕЛИЯ (3)**						
1/4	2,4	0,18	0	18	11	15	9	12	6,5	10,1	11,6	X	размер 30 (2)	E262K261S1N00	FL	FR	FT	F8	H1	H9
	3,2	0,3	0	11	6,5	10	6,5	8,5	4,5	10,1	11,6	X		E262K262S1N00	FL	FR	FT	F8	H1	H9

(M) ручное управление X: отсутствует ●: имеется

(1) DIN 43650, 11 мм, промышленный стандарт B (2) ISO 4400 / EN 175301-803, форма A

(3) Пример оформления заказа: добавить 2 символа, чтобы указать напряжение, в конце 15-значного кода: E262K020S1N00H1 (24 В пост. тока) Имеются другие типы разъемов:

- Разъем со светодиодом и электрической защитой, для заказа замените S1 на S2 в позициях 9 и 10 кода изделия.
  Пример оформления заказа: E262K020S2N00H1
- Разъем со светодиодом и защитой Transil + вывод длиной 5 м, для заказа замените S1 на S3 в позициях 9 и 10 кода изделия.
  Пример оформления заказа: E262K020S3N00H1 .
- Разъем со светодиодом и защитой Transil + вывод CNOMO длиной 5 м, для заказа замените S1 на S4 в позициях 9 и 10 кода изделия.
  Пример оформления заказа: E262K020S4N00H1

2013/R02
Возможно изменение информации о наличии, конструкции и технических характеристик без уведомления. Все права защищены.

ТАБЛИЦА ПОДБОРА

Срок поставки со склада в Европе **ускоренный**

размер трубо-провода	размер проход-ного сечения	коэффициент расхода Kv	перепад рабочего давления, бар							мощность		(M)	разъем	код G = ISO 228; E = Rp ISO 7/1; B = NPT	стандартные напряжения (B)					
			мин.	макс.						~	=				перем. ток (~) / 50 Гц				пост. ток (=)	
				воздух		вода		масло												
	мм	м³/ч		~	=	~	=	~	=	Вт	Вт				24	48	115	230	24	48
2/2 НЗ – корпус из нержавеющей стали																				
1/8	2,4	0,13	0	12	4	12	4	12	4	4	6,9	●	размер 22 (1)	**SCG256B016VMS**	✓	✓	✓	✓	✓	
														15-ЗНАЧНЫЙ КОД ИЗДЕЛИЯ (3)						
1/4	2,4	0,18	0	40	16	28	16	28	15	10,1	11,6	●	размер 30 (2)	**E262K182S1N01**	FL	FR	FT	F8	H1	H9
	3,2	0,3	0	23	7,5	20	7	14	6,5	10,1	11,6	●		**E262K184S1N01**	FL	FR	FT	F8	H1	H9
3/8	4	0,45	0	14	3,5	12	3,5	6,5	3	10,1	11,6	●	размер 30 (2)	**E263K331S1N01**	FL	FR	FT	F8	H1	H9
	5,6	0,63	0	6,5	2	5,5	2	4,5	2	10,1	11,6	●		**E263K195S1N01**	FL	FR	FT	F8	H1	H9

(3) Пример оформления заказа: добавить 2 символа, чтобы указать напряжение, в конце 15-значного кода: E262K182S1N01H1 (24 В пост. тока)

для криогенного оборудования

размер трубо-провода	размер проход-ного сечения	коэффициент расхода Kv	перепад рабочего давления, бар			мощность		(M)	разъем	код G = ISO 228; E = Rp ISO 7/1; B = NPT	стандартные напряжения (B)					
			мин.	криогенные среды		~	=				перем. ток (~) / 50 Гц				пост. ток (=)	
	мм	м³/ч		~	=	Вт	Вт				24	48	115	230	24	48
2/2 НЗ – латунный корпус																
		0,6	0	3	-	10,5	-	X		**SCE263-209LT**	✓	✓		✓		
		0,6	0	3	-	10,5	-	X		**SCE263A210LT**	✓	✓	✓	✓		
	5,6	0,48	0	7	-	16,7	-	X		**SCE263B206LT**				✓		

(M) ручное управление X: отсутствует ●: имеется

(1) DIN 43650, 11 мм, промышленный стандарт B

(2) ISO 4400 / EN 175301-803, форма A

(3) Пример оформления заказа: добавить 2 символа, чтобы указать напряжение, в конце 15-значного кода: E262K182S1N01H1 (24 В пост. тока)

Имеются другие типы разъемов:

. Разъем со светодиодом и электрической защитой, для заказа замените S1 на S2 в позициях 9 и 10 кода изделия. Пример оформления заказа: E262K182S2N01H1

. Разъем со светодиодом и защитой Transil + вывод длиной 5 м, для заказа замените S1 на S3 в позициях 9 и 10 кода изделия. Пример оформления заказа: E262K182S3N01H1

. Разъем со светодиодом и защитой Transil + вывод CNOMO длиной 5 м, для заказа замените S1 на S4 в позициях 9 и 10 кода изделия. Пример оформления заказа: E262K182S4N01H1

ОПЦИИ И ДОПОЛНИТЕЛЬНОЕ ОБОРУДОВАНИЕ

(См. стр. 17)

РАЗМЕРЫ

Разъем со встроенной электрической индикацией и защитой или с кабелем длиной 2 м (см. стр. 103)

Катушки для замены (см. стр. 104)

2013/R02
Возможно изменение информации о наличии, конструкции и технических характеристик без уведомления. Все права защищены.

СОЛЕНОИДНЫЕ КЛАПАНЫ 2/2

непрямого действия
латунный корпус, 3/8 - 2

	серия 210	серия 238
Рабочие среды	воздух, инертный газ, вода, масло	воздух, инертный газ, вода
Перепад давления	см. таблицу выбора	
Температура рабочей среды (TS)	от -20°C до +85°C	от -10°C до +85°C
Температура окружающей среды (TS)	от -20°C до +75°C от -20°C до +50°C (пост. ток (=): G1, G1 1/4, G 1 1/2)	от -10°C до +60°C
Корпус	латунь	
Уплотнения	NBR (нитрил) или FPM (фтор-каучук) (к коду добавляется «V» справа) или EPDM (этилен-пропилен-диен-каучук) (к коду добавляется «E» справа)	
Стандартные напряжения пост. тока (=) перем. тока (~)	 24 - 48 В 24 - 48 - 115 - 230 В / 50 Гц	

- Минимальное рабочее давление – 0 бар (серия 210)
- Длительный срок службы в системах, работающих вне помещений
- Низкое энергопотребление (серия 238)
- Широкий диапазон значений расхода (2,4-34 м³/ч)
- Взаимозаменяемые соленоиды переменного / постоянного тока (серия 238)

ТАБЛИЦА ПОДБОРА

Срок поставки со склада в Европе: ускоренный | под заказ

размер трубо-провода	размер проход-ного сечения	коэффициент расхода Kv	перепад рабочего давления бар: мин.	макс. (PS) воздух/вода		макс. (PS) масло		мощность ~	мощность =	(M)	разъем	код G = ISO 228; E = Rp ISO 7/1; B = NPT	стандартные напряжения (В): перем. ток (~) / 50 Гц 24	48	115	230	пост. ток (=) 24	48
	мм	м³/ч	бар	~	=	~	=	Вт	Вт									
2/2 НЗ – мин. давление 0 бар (подвешенная мембрана)																		
3/8	16	2,6	0	9	3	-	-	10,5	11,2	X	размер 30 (2)	**SCE210C093**	✓	✓	✓	✓	✓	
	12,5	2,1	0	10	10	-	-	6	15,3	X		**SCG238A044**	✓			✓	✓	
1/2	12,5	2,1	0	10	10	-	-	6	15,3	X		**SCG238A046**	✓			✓	✓	
	19	4,2	0	10	10	-	-	6	15,3	X		**SCG238A047**	✓			✓	✓	
	16	3,4	0	9	3	-	-	10,5	11,2	X		**SCE210C094**	✓	✓	✓	✓	✓	
3/4	19	4,3	0	9	3	-	-	10,5	11,2	X		**SCE210D095**	✓	✓	✓	✓	✓	
		4,5	0	10	10	-	-	6	15,3	X		**SCG238A048**	✓	✓		✓	✓	
1	25	11,1	0	9	6	9	6	15,4	23	X		**SCE210B154**	✓	✓	✓	✓	✓	
		10	0	10	10	-	-	9	15,3	X		**SCG238A050**	✓			✓	✓	
1 1/4	28	12,8	0	9	6	9	6	15,4	23	X		**SCE210B155**	✓	✓	✓	✓		
1 1/2	32	19,3	0	9	5	9	5	15,4	23	X		**SCE210B156**	✓	✓	✓	✓	✓	
2/2 НО – мин. давление 0 бар (подвешенная мембрана)																		
3/8	16	2,6	0	9	9	9	5	10,5	11,2	X	размер 30 (2)	**SCE210C033**	✓	✓	✓	✓		
1/2	16	3,4	0	9	9	9	5	10,5	11,2	X		**SCE210C034**	✓	✓	✓	✓	✓	
3/4	19	4,7	0	9	9	9	5	10,5	11,2	X		**SCE210C035**	✓	✓	✓	✓	✓	

(M) ручное управление X: отсутствует ●: имеется (2) ISO 4400 / EN 175301-803, форма A

2013/R02
Возможно изменение информации о наличии, конструкции и технических характеристик без уведомления. Все права защищены.

ТАБЛИЦА ПОДБОРА

Срок поставки со склада в Европе: ускоренный | под заказ

размер трубо-провода	размер проход-ного сечения	коэффициент расхода Kv	перепад рабочего давления бар: мин.	макс. (PS) воздух/вода		макс. (PS) масло		мощность ~	мощность =	(M)	разъем	код G = ISO 228; E = Rp ISO 7/1; B = NPT	стандартные напряжения (В): перем. ток (~) / 50 Гц 24	48	115	230	пост. ток (=) 24	48
	мм	м³/ч	бар	~	=	~	=	Вт	Вт									
2/2 НЗ – мин. давление 0,35 бар (плавающая мембрана)																		
3/8	16	2,6	0,35	14/10	9/7	10	7	6	11,2	X	размер 30 (2)	SCE210D001	✓			✓	✓	
1/2	16	3,4	0,35	14/10	9/7	10	7	6	11,2	X		SCE210D002	✓		✓	✓	✓	
3/4	19	4,3	0,35	9/9	7/6	8	5	6	11,2	X		SCE210D009	✓			✓		
1	25	11,1	0,35	9/6	9/9	9	9	6	11,2	X		SCE210D004				✓	✓	
1 1/2	32	19,3	0,35	9	9	9	9	6	11,2	X		SCE210D022	✓			✓		
2	44	37	0,35	9	3	6	3	9	15,3	X		SCE210-100	✓			✓		
2/2 НЗ – мин. давление 0,3/0,5 бар (плавающая мембрана)																		
3/8	12	2,4	0,3	10	10	-	-	4	6,9	X	размер 30 (2)	SCE238D001	✓	✓		✓	✓	
		2,4	0,3	10	10	-	-	4	6,9	●		SCE238D001MO		✓				
		2,4	0,3	16	16	-	-	5	6,9	X		SCE238D006					✓	
		2,4	0,3	16	16	-	-	5	6,9	●		SCE238D006MO					✓	
1/2	12	2,4	0,3	10	10	-	-	4	6,9	X		SCE238D002	✓			✓	✓	
		2,4	0,3	10	10	-	-	4	6,9	●		SCE238D002MO				✓		
		2,4	0,3	16	16	-	-	5	6,9	X		SCE238D007					✓	
	15	4,2	0,3	10	10	-	-	4	6,9	X		SCE238D003	✓	✓	✓	✓	✓	
		4,2	0,3	10	10	-	-	4	6,9	●		SCE238D003MO	✓			✓	✓	
		4,2	0,3	16	16	-	-	5	6,9	X		SCE238D008		✓			✓	
		4,2	0,3	16	16	-	-	5	6,9	●		SCE238D008MO					✓	
3/4	20	6,6	0,3	10	10	-	-	4	6,9	X		SCE238D004	✓			✓	✓	
		6,6	0,3	10	10	-	-	4	6,9	●		SCE238D004MO			✓	✓	✓	
		6,6	0,3	16	16	-	-	5	6,9	X		SCE238D009					✓	
1	25	9,9	0,3	10	10	-	-	4	6,9	X		SCE238D005	✓		✓	✓	✓	
		9,9	0,3	10	10	-	-	4	6,9	●		SCE238D005MO				✓	✓	
		9,9	0,3	16	16	-	-	5	6,9	X		SCE238D010					✓	
1 1/4	30	15	0,5	10	10	-	-	8	9	X		SCG238C016				✓	✓	
1 1/2	45	27	0,5	10	10	-	-	8	9	X		SCG238C017				✓	✓	
										●		SCG238C017MO				✓	✓	
2	45	34	0,5	10	10	-	-	8	9	X		SCG238C018				✓	✓	

(M) ручное управление X: отсутствует ●: имеется (2) ISO 4400 / EN 175301-803, форма A

РАЗМЕРЫ

(См. стр. 18)

ОПЦИИ И ДОПОЛНИТЕЛЬНОЕ ОБОРУДОВАНИЕ

Разъем со встроенной электрической индикацией и защитой или с кабелем длиной 2 м (см. стр. 103)

Катушки для замены (см. стр. 104)

Другие материалы уплотнений FPM (фтор-каучук), EPDM (этилен-пропилен-диен-каучук), CR (хлоропреновый каучук).

Корпус из нержавеющей стали (серия 210)

2013/R02
Возможно изменение информации о наличии, конструкции и технических характеристик без уведомления. Все права защищены.

СОЛЕНОИДНЫЕ КЛАПАНЫ 2/2

непрямого действия
ДЛЯ ПРИМЕНЕНИЙ НА ПАР И ГОРЯЧУЮ ВОДУ
латунный корпус, 1/2 - 3/4
ДЛЯ КРИОГЕННЫХ СРЕД,
латунный корпус, ½

	серия 220			серия 222LT
Рабочие среды	горячая вода	пар		криогенные среды
Перепад давления	см. таблицу выбора			
Температура рабочей среды (TS)	-20°C до +98°C	-20°C до +147°C (класс F)	-20°C до +177°C (класс H)	-196°C до +90°C
Температура окружающей среды (TS)	0°C до +52°C (класс F) 0°C до +60°C (класс H)	0°C до +52°C	0°C до +60°C	-20°C до +50°C
Корпус	латунь			
Уплотнения	PTFE (тефлон)			PTFE (тефлон) – усиленный
Стандартные напряжения перем. тока (~)	24 - 48 - 115 – 230В / 50 Гц			24 – 230BV / 50 Гц

- Рассчитаны на высокотемпературные среды
- Клапаны компактных размеров специально рассчитаны для применения на пар и горячую воду
- Высокая надежность и длительный срок службы благодаря уплотнениям из PTFE и катушкам, рассчитанным на высокие температуры
- Изделия серии 222LT способны работать в жестких условиях эксплуатации при регулировании рабочих сред криогенных систем, например, жидкого кислорода (-183°C), жидкого аргона (-186°C) и жидкого азота (-196°C)

ТАБЛИЦА ПОДБОРА

Срок поставки со склада в Европе **ускоренный**

размер трубо-провода	размер проход-ного сечения	коэффициент расхода Kv	перепад рабочего давления бар: мин.	макс. (PS): пар		вода		криогенные среды	мощность ~	мощность =	(M)	разъем	код G=ISO-228; E=Rp ISO-7	стандартные напряжения (В): перем. ток (~) / 50 Гц 24	48	115	230	пост. ток (=) 24	48
	мм	м³/ч	бар	~	=	~	=	~	Вт	Вт									
2/2 НЗ – латунный корпус – для работы с горячей водой / паром													**15-ЗНАЧНЫЙ КОД ИЗДЕЛИЯ** (3)						
1/2	12,7	3,8	0	3	-	10	-	-	10,1	-	X	размер 30 (2)	**E220K405S1T00**	FL	FR	FT	F8		
			0,3	9	-	10	-	-	10,1	-	X		**E220K406S1T00**	HL	HR	HT	H8		
3/4	19	7,5	0	3	-	10	-	-	10,1	-	X		**E220K408S1T00**	FL	FR	FT	F8		
			0,3	9	-	10	-	-	10,1	-	X		**E220K409S1T00**	HL	HR	HT	H8		
2/2 НЗ – латунный корпус – для работы в криогенных системах																			
1/2	16	3,3	0	-	-	-	-	9	16,7	-	●	размер 30 (2)	**SCE222E002LT**	✓			✓		

(3) Пример оформления заказа: добавить 2 символа, чтобы указать напряжение, в конце 15-значного кода: E220K405S1T00FL (24В перем. тока)

(M) Ручное управление X отсутствует (2) ISO 4400 / EN 175301-803, форма A

РАЗМЕРЫ

(См. стр. 17)

ОПЦИИ И ДОПОЛНИТЕЛЬНОЕ ОБОРУДОВАНИЕ

Разъем со встроенной электрической индикацией и защитой или с кабелем длиной 2 м (см. стр. 103)

Катушки для замены (см. стр. 104)

Чтобы заказать изделие с монтажным кронштейном, добавьте к коду «MB» справа (только для клапанов серии 222)

2013/R02
Возможно изменение информации о наличии, конструкции и технических характеристик без уведомления. Все права защищены.

РАЗМЕРЫ

Соленоидные клапаны 2/2, прямого действия, серии 256 - 262 - 263

вид снизу
(серия 262)

2 монтажных отверстия
Ø M5, глубиной 7,5 мм

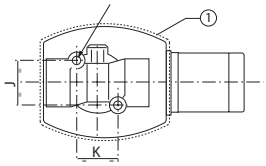

вид снизу
(серия 263)

2 монтажных отверстия
Ø M5, глубиной 6 мм

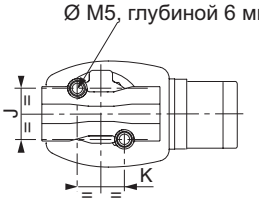

(серия 262-263)

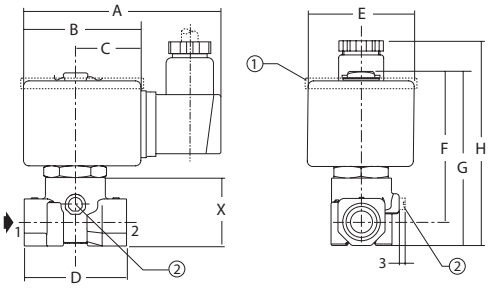

код	A	B	C	D	E	F	G	H	J	K	X
SCG256B001VMS											
SCG256B002VMS											
SCG256B003VMS											
SCG256B004VMS	57,5	27,5	16,5	33	22	46	53	69	15	18	18,6
SCG256B016VMS											
SCG256B402VMS											
SCG256B404VMS											
SCG256B466VMS	73	38	23,3	40	29,7	48	57	78,5	21	18	23,4
SCG256B470VMS											
E262K020S1N00											
E262K022S1N00	95	57	33	40	43	65	75	92	22	22	30
E262K022S1V00											
E262K023S1N00											
E262K108S1N00											
E262K202S1N00	95	57	33	40	50	69	78	96	22	22	30
E262K232S1N00											
E262K232S1N01											
E262K090S1N00	95	57	33	40	43	65	75	92	22	22	30
E262K108S1N01											
E262K202S1N01											
E262K208S1N00											
E262K208S1N01	95	57	33	40	50	69	78	96	22	22	30
E262K208S1E00											
E262K208S1E00											
E262K212S1N00											
E262K261S1N00	96	59	34	40	52	69	78	96	22	22	30
E262K262S1N00											
E262K182S1N01	95	57	33	40	50	69	78	96	22	22	30
E262K184S1N01											
E263K200S1N01											
E263K124S1N01	95	57	33	48	50	69	80	107	20,5	19	32
E263K331S1N01											
E263K195S1N01											
SCE263-209LT											
SCE263A210LT											
SCE263B206LT											

➡ направление потока

① Только исполнение НО.

② Место расположения ручного управления.

256 H3 1/8

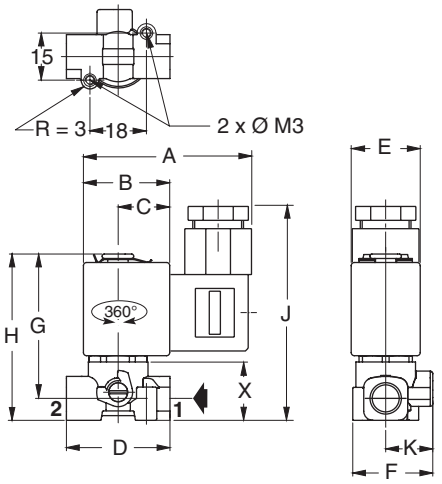

256 H3 1/4

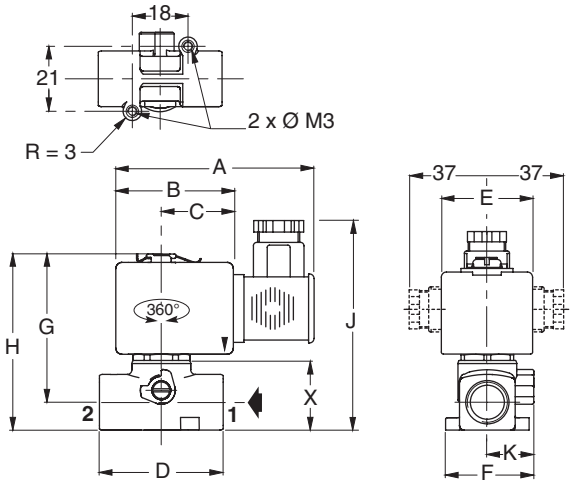

➡ направление потока

2013/R02
Возможно изменение информации о наличии, конструкции и технических характеристик без уведомления. Все права защищены.

РАЗМЕРЫ

Соленоидные клапаны 2/2, непрямого действия, серии 210 - 238

серия 210

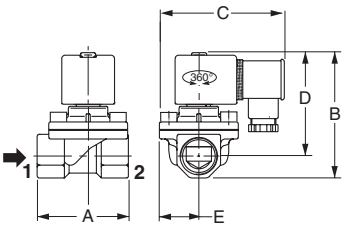

Рис. 1

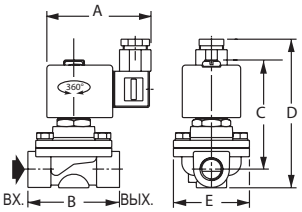

Рис. 2

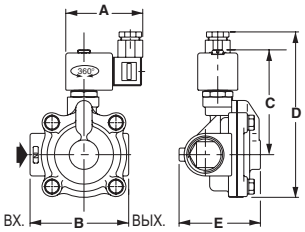

Рис. 3

код	A	B	C	D	E	(C)
SCE210C093						
SCE210C094	70	97	89	80	29	
SCE210D095						
SCE210B154	95	129	104,5	112	41,5	
SCE210B155	95	143	104,5	112	41,5	Рис. 1
SCE210B156	111	153	112,5	125	49,5	
SCE210C033	70	108	89	98	29	
SCE210C034						
SCE210C035	70	117	89	102	29	
SCE210D001	70	103	75	72	29	
SCE210D002	70	103	75	72	29	Рис. 2
SCE210D009	71	109	75	76	29	
SCE210D004	80	111	109	174	100	
SCE210D022	80	111	109	174	100	Рис. 3
SCE210-100 (AC)	75	129	116	203	120	

(C) Тип конструкции

➡ направление потока

серия 238

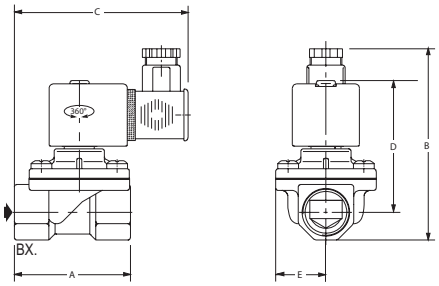

Рис. 1

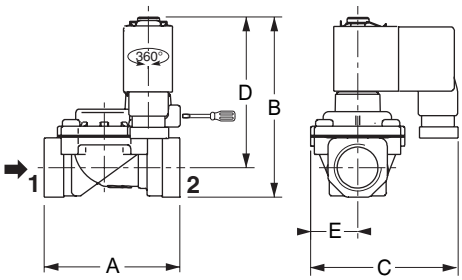

Рис. 2

код	A	B	C	D	E	(C)
SCG238A044	52	104	91,5	72	18,5	
SCG238A046	52	104	91,5	72	18,5	
SCG238A047	65	106	107	74	29	Рис. 1
SCG238A048	67	111	109	76	29	
SCG238A049	86	131	117,5	92	36,5	
SCE238D001						
SCE238D001(MO)	62	82	71	69	22	
SCE238D002						
SCE238D002(MO)						
SCE238D003	82	85	78	71	29	
SCE238D003(MO)						
SCE238D004	95	96	83	80	34	
SCE238D004(MO)						
SCE238D005	106	105	93	85	44	
SCE238D005(MO)						
SCE238D006						Рис. 2
SCE238D006(MO)	62	83	61,5	70	22	
SCE238D007						
SCE238D008	82	86	77,5	72	29	
SCE238D008(MO)						
SCE238D009	95	97	89,5	81	34	
SCE238D010	106	106	97	86	44	
SCG238C016	113	135	98	109	41	
SCG238C017	140	142	112	112	55	
SCG238C017(MO)	140	165	112	135	55	
SCG238C018	157	153	112	117	55	

(C) Тип конструкции

➡ направление потока

2013/R02
Возможно изменение информации о наличии, конструкции и технических характеристик без уведомления. Все права защищены.

РАЗМЕРЫ

Соленоидные клапаны 2/2, непрямого действия, серии 220 - 222

серия 220

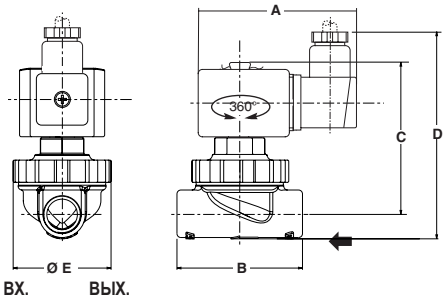

направление потока

код	A	B	C	D	E
E220K405S1T00	91	73	90	119	132
E220K406S1T00	91	73	90	119	132
E220K408S1T00	95	73	89	119	134
E220K409S1T00	95	73	89	119	134

серия 222

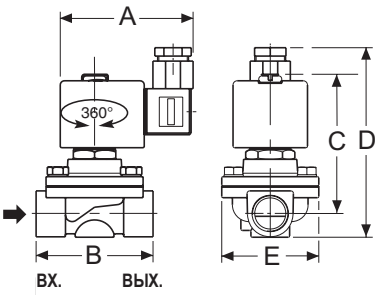

направление потока

код	A	B	C	D	E
SCE222E002LT	80	70	104	131	59

2013/R02
Возможно изменение информации о наличии, конструкции и технических характеристик без уведомления. Все права защищены.

СОЛЕНОИДНЫЕ КЛАПАНЫ 2/2
серия 287
КОАКСИАЛЬНЫЕ
прямого действия
для рабочих сред под высоким давлением
G 3/8 - G 3/4

Рабочие среды	воздух, газ, вода, масло
Перепад давления	см. таблицу выбора
Температура рабочей среды	от -20°C до +100°C
Температура окружающей среды	от -20°C до +60°C
Максимальная вязкость	500 сСт (мм²/с)
Корпус	латунь / нерж. сталь
Уплотнение / кабельный сальник	FPM (фтор-каучук) / PTFE (тефлон)
Стандартное напряжение пост. тока (=) Класс H	24 В

- Высокие значения расхода при низком падении давления
- Способны работать с газообразными средами, вязкими или абразивными жидкостями
- Исключительно длительный срок службы
- Работа с вакуумом, разрежение до 10^{-4} мбар

ТАБЛИЦА ПОДБОРА

Срок поставки со склада в Европе **ускоренный**

размер трубопровода	размер проходного сечения	коэффициент расхода Kv	перепад рабочего давления, бар			мощность		код	размеры мм			
			мин.	макс. вода		Вт	Вт	латунь				
G	мм	м³/ч		B ➡ A (~/=)	A ➡ B (~/=)	~	=	~/=	D	H	M	N
2/2 NC												
3/8	10	2,2	0	12	40	42	35	**SCG287A001**	145	50	85	-

РАЗМЕРЫ

Соленоидные клапаны

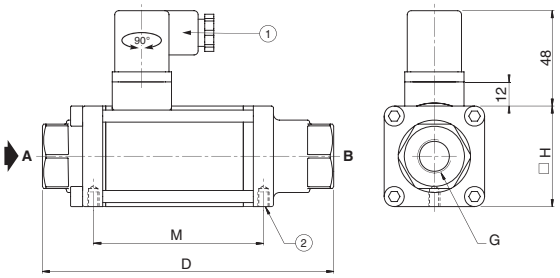

1 Разъем выпрямителя для переменного тока (~)

2 2 монтажных отверстия Ø M5, глубиной 7 мм

ОПЦИИ И ДОПОЛНИТЕЛЬНОЕ ОБОРУДОВАНИЕ

Монтажные кронштейны

2013/R02
Возможно изменение информации о наличии, конструкции и технических характеристик без уведомления. Все права защищены.

СОЛЕНОИДНЫЕ КЛАПАНЫ 3/2 – ЗОЛОТНИКОВЫЕ КЛАПАНЫ 3/2-5/2-5/3

Соленоидные клапаны 3/2
прямого действия
1/8 - 1/4

серия 356 | серия 370 - 314

страницы 20-21

ТАБЛИЦА ПОДБОРА

размер трубопровода			рабочие среды			перепад рабочего давления бар		(M)	внешний вид	серия	страница
1/8	1/4	3/8 to 1	воздух/газ	вода	масло	мин.	макс.				
3/2 НЗ – латунный корпус											
●	●		●	●	●	0	15	X	1	356	20
	●		●	●	●	0	10	X	2	370	20
	●		●	●	●	0	14	● - X	3	314	20
3/2 НЗ – корпус из нержавеющей стали											
	●		●	●	●	0	16	X	2	370	20
	●		●	●	●	0	20	X	3	314	20
3/2 НО – латунный корпус											
●			●	●	●	0	8,5	X	1	356	20
	●		●	●	●	0	10	X	2	370	20
	●		●	●	●	0	11	● - X	3	314	20
3/2 У – латунный корпус											
	●		●	●	●	0	4,5	X	3	314	20

(M) ручное управление X: отсутствует ●: имеется

Золотниковые клапаны 3/2 - 5/2 - 5/3, резьбовые G 1/4,
по стандарту NAMUR для управления пневматическими приводами
серия 551

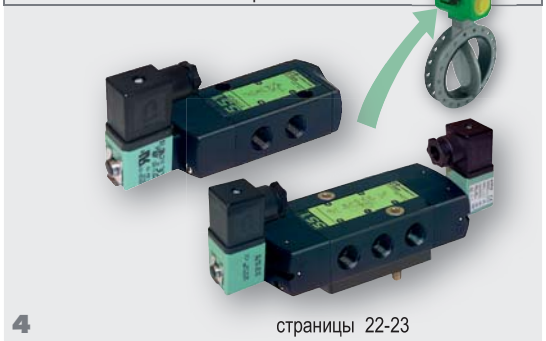

страницы 22-23

ТАБЛИЦА ПОДБОРА

управление		соединение Ø G									интерфейс NAMUR	интерфейс NAMUR	макс. давление, бар	расход при давлении 6 бар, л/мин (при станд. эталонной атмосфере – ANR)	внешний вид	серия	страница
соленоид	пневматич.	M3	M5	1/8	1/4	3/8	1/2	3/4	1	1 1/2							
3/2																	
●	●				●							●	8/10	860	4	551	22
5/2-5/3																	
●	●				●							●	10	860	4	551	22
●											●	●		700	4	551	

2013/R02
Возможно изменение информации о наличии, конструкции и технических характеристик без уведомления. Все права защищены.

СОЛЕНОИДНЫЕ КЛАПАНЫ 3/2

прямого действия
латунный корпус, 1/8 - 1/4
корпус из нержавеющей стали, 1/8 - 1/4

	серия 356	серия 320	серия 370	серия 314
Рабочие среды	воздух, инертный газ, вода, масло			
Перепад давления	см. таблицу выбора			
Температура рабочей среды (TS)	от -10°C до +100°C	от -20°C до +90°C	от -25°C до +80°C	от -25°C до +90°C
Температура окружающей среды (TS)	от -10°C до +60°C	от -20°C до +75°C	от -25°C до +60°C	от -25°C до +55°C
Корпус	латунь / нерж. сталь	латунь		латунь / нерж. сталь
Уплотнения	FPM (фтор-каучук)	NBR (нитрил)		NBR (нитрил)
Стандартные напряжения пост. тока (=)	24-48 В			
перем. тока (~)	24 - 48 - 115 - 230 В / 50 Гц			

- Простота управления и подавления действий автоматики с помощью ручного управления
- Компактное решение для управления приводами одностороннего действия или контурами заправки / слива
- Длительный срок службы в системах, работающих вне помещений
- Широкий диапазон значений расхода и перепада давления

ТАБЛИЦА ПОДБОРА

Срок поставки со склада в Европе: ускоренный | под заказ

размер трубо-провода	размер проходного сечения	коэффициент расхода Kv 2→1	коэффициент расхода Kv 3→1	перепад рабочего давления, бар мин.	макс. воздух ~	макс. воздух =	макс. вода ~	макс. вода =	макс. масло ~	макс. масло =	мощность ~	мощность =	(M)	разъем	код G = ISO 228; E = Rp ISO 7/1; B = NPT	стандартные напряжения (В) перем. ток (~) / 50 Гц 24	48	115	230	пост. ток (=) 24	48
	мм	м³/ч	м³/ч								Вт	Вт									
3/2 НЗ – латунный корпус																					
1/8	1,2	0,05	0,05	0	15	15	15	15	15	15	4	6,9	X	размер 30 (2)	**SCG356B001VMS**	✓		✓	✓	✓	
	1,6	0,08	0,05	0	10	10	10	10	10	10	4	6,9	X		**SCG356B002VMS**	✓			✓	✓	
	2,4	0,13	0,05	0	4	4	4	4	4	4	4	6,9	X		**SCG356B004VMS**	✓	✓	✓	✓	✓	
	1,6	0,08	0,05	0	10	10	10	10	-	-	4	6,9	X		**SCG356B053VMS**	✓	✓	✓	✓	✓	
1/4	1,6	0,08	0,05	0	10	10	10	10	10	10	5	6,9	X		**SCG356B466VMS**		✓			✓	
	2,4	0,16	0,05	0	4	4	4	4	4	4	5	6,9	X		**SCG356B470VMS**		✓			✓	
	2,7	0,2	-	0	10	5	10	5	10	5	8	10,8	X		**SCE370A002**				✓		
		0,2	-	0	10	10	10	10	10	10	10,5	11,2	X		**SCE370A017**	✓		✓	✓	✓	
		0,2	-	0	10	10	10	10	10	10	10,5	11,2	X		**SCE370A017MS**		✓		✓	✓	
		0,2	-	0	10	10	10	10	10	10	10,5	11,2	X		**SCHTE370A017**	✓					
															15-ЗНАЧНЫЙ КОД ИЗДЕЛИЯ (3)						
1/4		0,13	0,17	0	14	10	14	8	13	6	10,1	11,6	X	размер 30 (2)	**E314K035S1N00**	FL	FR	FT	F8	F1	F9
		0,13	0,17	0	14	10	14	8	13	7	10,1	11,6	●		**E314K035S1N01**	FL	FR	FT	F8	F1	F9
3/2 универсальный – тарелки и уплотнения из FPM – латунный корпус															**15-ЗНАЧНЫЙ КОД ИЗДЕЛИЯ (3)**						
1/4	3,2	0,22	0,17	0	4,5	3,5	4,5	3	2,5	3	10,1	11,6	X	размер 30 (2)	**E314K008S1V00**	FL	FR	FT	F8	F1	F9
3/2 НО – латунный корпус																					
1/8	1,6	0,096	0,05	0	8,5	8,5	8,5	8,5	8,5	8,5	4	6,9	X	размер 30 (2)	**SCG356B006VMS**	✓	✓	✓	✓	✓	
1/4	2	0,11	-	0	10	10	10	10	10	10	10,5	11,2	X		**SCE370A021MS**			✓		✓	
															15-ЗНАЧНЫЙ КОД ИЗДЕЛИЯ (3)						
1/4	3,2	0,22	0,17	0	11	10	11	10	11	8	10,1	11,6	X	размер 30 (2)	**E314K054S1N00**	FL	FR	FT	F8	F1	F9
		0,22	0,17	0	11	10	11	10	11	8	10,1	11,6	●		**E314K054S1N01**	FL	FR	FT	F8	F1	F9
3/2 НЗ – корпус из нержавеющей стали																					
															15-ЗНАЧНЫЙ КОД ИЗДЕЛИЯ (3)						
1/4	1,2	0,04	0,05	0	20	17	20	17	20	17	10,1	11,6	X	размер 30 (2)	**E314K068S1V00**	FL	FR	FT	F8	F1	F9

(M) ручное управление X: отсутствует ●: имеется (1) DIN 43650, 11 мм, промышленный стандарт B (2) ISO 4400 / EN 175301-803, форма A

(3) Пример оформления заказа: добавить 2 символа, чтобы указать напряжение, в конце 15-значного кода: E314K035S1N00F1 (24 В пост. тока)

Имеются другие типы разъемов:

. Разъем со светодиодом и электрической защитой, для заказа замените S1 на S2 в позициях 9 и 10 кода изделия.
Пример оформления заказа: E314K035S2N00F1

. Разъем со светодиодом и защитой Transil + вывод длиной 5 м, для заказа замените S1 на S3 в позициях 9 и 10 кода изделия.
Пример оформления заказа: E314K035S3N00F1

. Разъем со светодиодом и защитой Transil + вывод CNOMO длиной 5 м, для заказа замените S1 на S4 в позициях 9 и 10 кода изделия.
Пример оформления заказа: E314K035S4N00F1

2013/R02
Возможно изменение информации о наличии, конструкции и технических характеристик без уведомления. Все права защищены.

ОПЦИИ И ДОПОЛНИТЕЛЬНОЕ ОБОРУДОВАНИЕ

Разъем со встроенной электрической индикацией и защитой или кабелем длиной 2 м (см. стр. 103)

Катушки для замены (см. стр. 104)

РАЗМЕРЫ

Соленоидные клапаны 3/2, серия 356

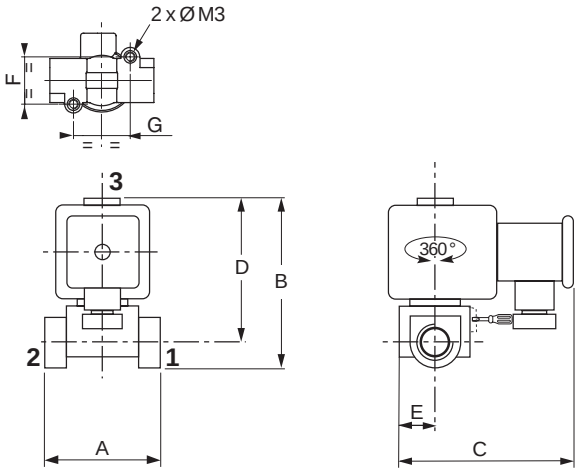

код	размер трубо-провода	A	B	C	D	E	F	G	➡
3/2 НЗ									
SCG356B001VMS	1/8	33	53	59	46	15	15	18	2➡1
SCG356B002VMS									
SCG356B004VMS									
SCG356B053VMS									
SCG356B466VMS	1/4	40	57	72	48	15	21	18	2➡1
SCG356B470VMS									
3/2 НО									
SCG356B006VMS	1/8	33	53	59	46	15	15	18	3➡1

➡ направление потока

Соленоидные клапаны 3/2, серия 370

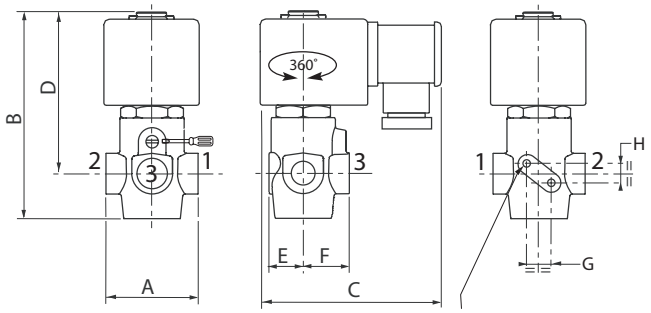

2 монтажных отверстия Ø M4, глубиной 7 мм

код	A	B	C	D	E	F	G	H	➡
3/2 НЗ									
SCE370A002	43	97	71	76	15,5	21,5	11,2	9,4	2➡1
SCE370A017	43	97	86	76	15,5	21,5	11,2	9,4	2➡1
SCE370A017MS									
SCHTE370A017									

Соленоидные клапаны 3/2, серия 314

2 монтажных отверстия Ø M5, глубиной 6 мм

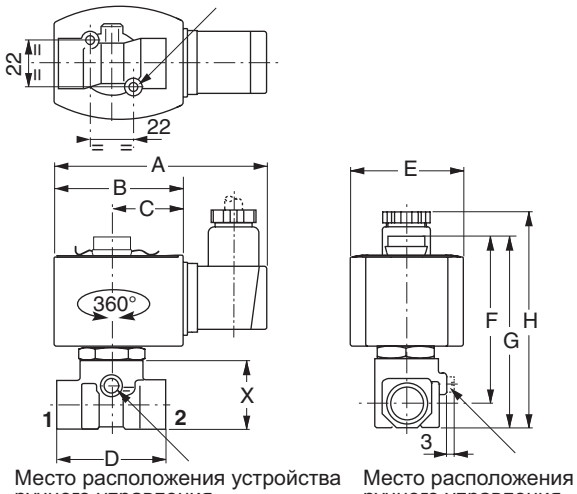

Место расположения устройства ручного управления

Место расположения ручного управления

код	A	B	C	D	E	F	G	H	X	➡
E314K035S1N00	97	59	34	40	50	73	82	96	30	2➡1
E314K035S1N01										
E314K008S1V00										-
E314K054S1N00										3➡1
E314K054S1N01										
E314K068S1V00										2➡1

➡ направление потока

2013/R02
Возможно изменение информации о наличии, конструкции и технических характеристик без уведомления. Все права защищены.

ЗОЛОТНИКОВЫЕ КЛАПАНЫ 3/2-5/2-5/3

серия 551

резьбовые G ¼

со встроенными устройствами управления

с электромагнитным пневматическим управлением или с интерфейсом Namur

Рабочие среды	воздух или инертный газ, фильтрованный, со смазкой или без смазки
Рабочее давление	2-10 бар или 2-8 бар (варианты устройств управления CNOMO)
Управляющее давление	текущее рабочее или 2-10 бар (внешнее управление)
Температура окружающей среды	от -25°C до +60°C
Расход (Qv при давлении 6 бар) (стандартная эталонная атмосфера – ANR)	860 л/мин (700 л/мин в случае исполнений, соответствующих стандарту Namur)
Корпус	черный анодированный алюминий
Внутренние детали	замак, нержавеющая сталь, POM (полиацеталь), алюминий
Торцевые пластины	PA (полиамид), усиленный стекловолокном
Уплотнения	NBR (нитрил) + PUR (полиуретан)
Стандартные напряжения пост. тока (=) перем. тока (~)	24 В - 48 В 24 В - 48 В - 115 В - 230 В / 50 Гц

- Недышащая конструкция защищает привод от попадания внутрь окружающей среды
- Широкий диапазон температур для жестких условий эксплуатации (от -25°C до +60°C)
- Надежность: длительный срок службы, 30 млн. циклов
- Возможно подключение к шине питания, что обеспечивает быструю установку пневматической системы
- Компактные размеры обеспечивают оптимальное сочетание с приводами

ТАБЛИЦА ПОДБОРА

Срок поставки со склада в Европе: ускоренный

Namur-исполнения со встроенным пилотом для управления клапаном	код (1)	мощность ~ ВА	мощность = Вт	(M)	разъем	стандартные напряжения (В) перем. ток (~) / 50 Гц 24	48	115	230	пост. ток (=) 24	48
3/2 НЗ – с электропневматическим управлением – с пружинным возвратом (работа в режиме с одним устойчивым состоянием)											
	SCG551A005MS	3,5	3	●	размер 22 (2)	✓			✓	✓	✓
5/2 – с электропневматическим управлением – с пружинным возвратом (работа в режиме с одним устойчивым состоянием)											
	SCG551A017MS	3,5	3	●	размер 22 (2)	✓	✓	✓	✓	✓	
5/2 – с электропневматическим управлением – с электропневматическим возвратом (работа в режиме с двумя устойчивыми состояниями)											
	SCG551A018MS	3,5	3	●	размер 22 (2)	✓	✓	✓	✓	✓	
5/3 – с электропневматическим управлением – поддержание давления W1											
	SCG551A067MS	3,5	3	●	размер 22 (2)				✓	✓	

(M) ручное управление ●: с ручным управлением с фиксацией
(1) При оформлении заказа, пожалуйста, указывайте в дополнение к коду: вид тока, напряжение / частоту
(2) DIN 43650, 11 мм, промышленный стандарт B

Namur-исполнения со встроенным пилотом для управления клапаном	код (1)	мощность ~ VA	мощность = W	(M)	разъем	стандартные напряжения (В) перем. ток (~) / 50 Гц 24	48	115	230	пост. ток (=) 24	48
3/2 НЗ – 5/2 – с электропневматическим управлением – с пружинным возвратом (работа в режиме с одним устойчивым состоянием)*											
3/2 NC или 5/2	**SCG551A001MS**	3,5	3	●	размер 22 (2)	✓	✓	✓	✓	✓	✓
	SCG551A001			●						✓	
3/2 НЗ – 5/2 – с электропневматическим управлением – с электропневматическим возвратом (работа в режиме с двумя устойчивыми состояниями)											
3/2 NC или 5/2	**SCG551A002MS**	3,5	3	●	размер 22 (2)	✓	✓	✓	✓	✓	✓

(M) ручное управление ●: с ручным управлением с фиксацией
(1) При оформлении заказа, пожалуйста, указывайте в дополнение к коду: вид тока, напряжение / частоту
(2) DIN 43650, 11 мм, промышленный стандарт B
* пневмоуправление, пружинный возврат

G551A101

2013/R02
Возможно изменение информации о наличии, конструкции и технических характеристик без уведомления. Все права защищены.

РАЗМЕРЫ

3/2 НЗ золотниковые клапаны – с электропневматическим управлением

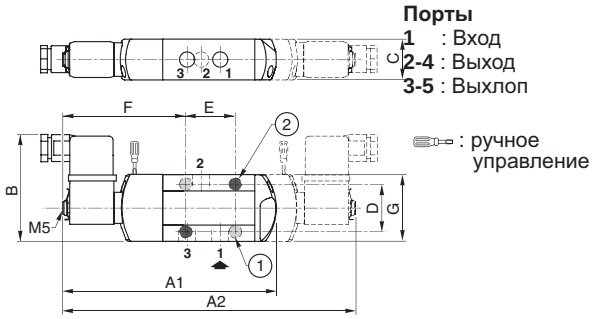

код	A1	B	C	D	E	F	G
SCG551A005MS	145	72	27,5	32	33	83,5	45

5/2 – 5/3 золотниковые клапаны – с электропневматическим управлением

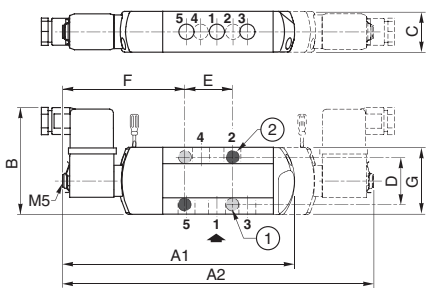

код	размеры (мм) A1/017	A2/018/067	B	C	D	E	F	G
SCG551A017/018/067MS	157	210	72	27,5	32	32	82,5	45

2 монтажных отверстия:
1 Ø 5,3 мм (цековка: Ø 9 мм, глубина 5 мм) (серия 551)
2 Ø 6,5 мм (цековка: Ø 11 мм, глубина 6 мм) (серия 552-553)

3/2 НЗ – 5/2 золотниковые клапаны по стандарту Namur – с электропневматическим управлением

Порты
1 : Вход
2-4 : Выход
3-5 : Выхлоп

1 Интерфейсная плата
2 работа в режиме с двумя устойчивыми состояниями
: ручное управление

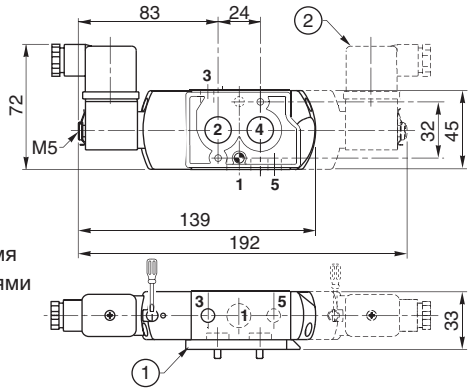

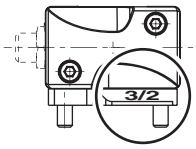

3/2 НЗ
расположить пластину 3/2 под золотниковым клапаном

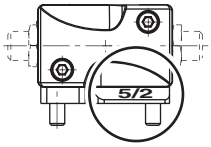

5/2
расположить пластину 5/2 под золотниковым клапаном

ОПЦИИ И ДОПОЛНИТЕЛЬНОЕ ОБОРУДОВАНИЕ

Защитное устройство выхлопа из нержавеющей стали
G 1/4 - код : **34600419**

Комплект из 2 выхлопных переходников G 1/8
код : **88100344**

Монтажные кронштейны (см. стр. 68-70)

Катушки для замены (см. стр. 104)

2013/R02
Возможно изменение информации о наличии, конструкции и технических характеристик без уведомления. Все права защищены.

ПНЕВМАТИЧЕСКИЕ ЦИЛИНДРЫ

Пневмоцилиндры с коротким ходом
одностороннего / двустороннего действия
Серия 441

страницы 1

компактные пневмоцилиндры по стандарту ISO 21287
совместимы для сборки с монтажными деталями,
выполненными по стандарту ISO 15552,
двустороннего действия – Серия 449

страницы 27-28 2-3

пневмоцилиндры с профилированными корпусами / стяжными шпильками, стандартизованными по ISO 15552
двустороннего действия - Серии 453-450

профилированный корпус стяжные шпильки

страницы 29..30, 32..38 4-5

стандартизованные круглые цилиндры, соответствующие ISO 6431/ISO 6432
двойного действия
Серии 435 / 438

страницы 40..43 6-7

Направляющие блоки цилиндров
двойного действия
Серии CGT

страницы 31 - 39 8

ТАБЛИЦА ПОДБОРА

стандарты				Ø цилиндра (мм)														макс. рабочий ход (мм)	определение положения		амортизация		конструкция				внешний вид	серия	страница
ISO 15552	ISO 6431	ISO 6432	ISO 21287	8	12	16	20	25	32	40	50	63	80	100	125	160	200		есть	нет	упругая	регулируемая пневматическая	цилиндрическая	профилированный корпус	со стяжными шпильками	подшипники			
одностороннего действия																													
				●	●	●	●	●	●	●	●	●	●					25	●					●			1	441	25
двустороннего действия																													
				●	●	●	●	●	●	●	●	●	●					100	●					●			1	441	25
●(1)			●				●	●	●	●	●	●	●	●				400	●		●			●			2	449	27
●									●	●	●	●	●	●				1000	●			●		●			4	453	29
●									●	●	●	●	●	●	●	●	●	1000	●			●			●		5	450	30
						●	●	●	●	●	●							75	●							●	8	CGT	31
		●			●	●	●	●										160	●				●				6	435	40
		●					●	●										160	●			●	●						
	●								●	●	●	●						500	●		●	●	●				7	438	41

(1) Совместимы со стандартом ISO 15552 (компактные пневмоцилиндры, серия 449)

2013/R02
Возможно изменение информации о наличии, конструкции и технических характеристик без уведомления. Все права защищены.

ПНЕВМОЦИЛИНДРЫ С КОРОТКИМ ХОДОМ

441 серия

ОДНОСТОРОННЕГО И ДВУСТОРОННЕГО ДЕЙСТВИЯ Ø 80 мм

с установкой магнитных датчиков положения (опция)

Рабочие среды	воздух или инертный газ, фильтрованный, со смазкой или без смазки
Рабочее давление	макс. 10 бар
Температура	от -20°C до +70°C
Корпус	легкий сплав
Шток	хромированный или из нержавеющей стали
Уплотнения поршня	PUR (полиуретан)
Амортизация	без амортизации
Соединение	M5 (Ø 8-25 мм)
	G1/8 (Ø 32-80 мм)

- Компактные размеры
- Возможность фланцевого крепления
- Простая установка: монтаж винтами спереди или сзади (гладкие или резьбовые отверстия)

ТАБЛИЦА ПОДБОРА

Срок поставки со склада в Европе: стандартный

15-ЗНАЧНЫЙ КОД ИЗДЕЛИЯ

G 441 A - S K - - - - A00

Резьбовое соединение
G = ISO 16030

Серия зделий
441

Литера обозначения варианта
A = Первый выпуск

Диаметр (мм) (1)

G = 8	**3** = 32
H = 10	**4** = 40
J = 12	**5** = 50
K = 16	**6** = 63
L = 20	**8** = 80
M = 25	

(1) По запросу возможна поставка изделий диаметром 100 мм.

Варианты штока 1
S = Одиночный шток, двустороннего действия
1 = Шток одностороннего действия, вход

Варианты штока 2
K = Внутренняя резьба штока
G = Внутренняя резьба штока + шток AISI 303

Доп. оборудование
A00 = Отстутствует

Рекомендуемые стандартные значения рабочего хода (мм) (1)

◆ одно- и двустороннего действия ■ одностороннего действия
● двустороннего действия

Ø мм	соединение Ø	4	5	10	15	20	25	30	40	50	60	80	100	макс. раб. ход
8	M5	■	●	◆	●	●	●							30
10		■	●	◆	●	●	●							30
12		■	●	◆	●	●	●	●						40
16		■	●	◆	●	●	◆	●	●					40
20		■	●	◆	●	●	◆	●	●	●				60
25			◆	◆	●	●	◆	●	●	●				60
32	G1/8		◆	◆	●	●	◆	●	●	●	●	●		100
40			●	◆	●	●	◆	●	●	●	●	●	●	120
50				◆	●	●	◆	●	●	●	●	●	●	150
63				◆	●	●	◆	●	●	●	●	●	●	150
80				●	●	●	◆	●	●	●	●	●	●	150

(1) По запросу возможна поставка изделий с другими значениями рабочего хода.

ОПЦИИ И ДОПОЛНИТЕЛЬНОЕ ОБОРУДОВАНИЕ

Датчики положения (см. стр. 44)

Регуляторы расхода (см. стр. 99)

Другие значения рабочего хода
Другие диаметры (100 мм)

Вариант с полым штоком

2013/R02
Возможно изменение информации о наличии, конструкции и технических характеристик без уведомления. Все права защищены.

РАЗМЕРЫ

Ø 8-25 мм, одно- и двустороннего действия

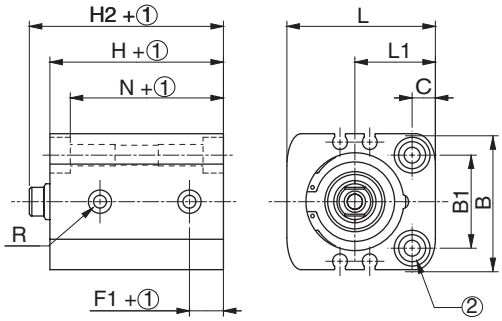

деталировка штока пневмоцилиндра Ø 8-80 мм

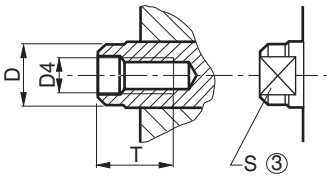

монтажные отверстия

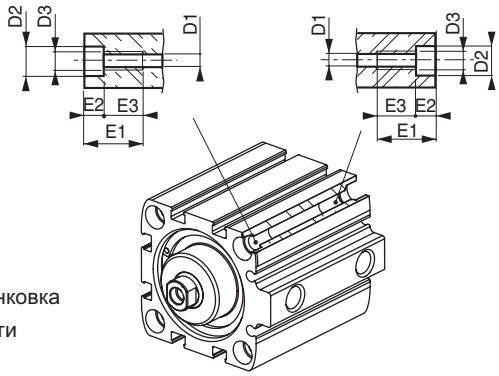

① : Рабочий ход
② : Монтажные отверстия и зенковка
③ : Размер плоской поверхности

Ø 32-80 мм, одностороннего действия

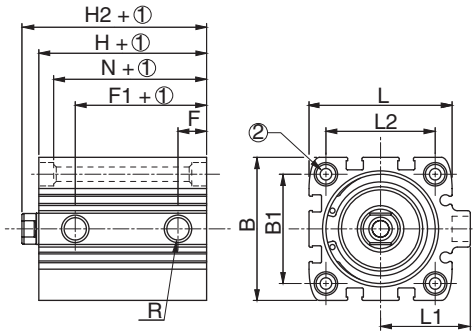

Ø 32-80 мм, двустороннего действия

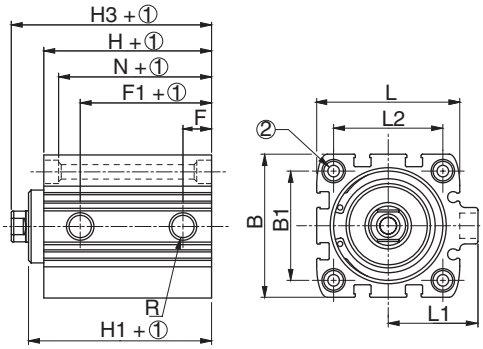

Ø мм	B	B1	C	D	D1	D2	D3	D4	D5	E1	E2	E3	F	F1	H	H1	H2	H3	L	L1	L2	N	R	S	T
8	20	11	4,5	4	3,4	6	M4	M2,5	-	12	3,4	8,6	5	14	23	-	24	-	24	15	-	19,6	M5	-	3,5
10	21	12	4,5	4	3,4	6	M4	M2,5	-	12	3,4	8,6	5	15	24	-	25	-	25,5	15	-	20,6	M5	-	3,5
12	23	13	4,5	4	3,4	6	M4	M2,5	-	12	3,4	8,6	5	16	24	-	25	-	27,5	16,5	-	20,6	M5	-	3,5
16	28	18	5,5	7,8	4,5	8	M5	M4	-	15	4,6	10,4	6	18	32	-	36,5	-	31,5	17,5	-	27,4	M5	6	8
20	32	20	6,5	9,8	5,5	10	M6	M5	-	18	5,7	12,3	8	20	32	-	36,5	-	37,5	21,5	-	26,3	M5	8	11
25	38	26	6,5	9,8	5,5	10	M6	M5	-	18	5,7	12,3	9,5	24,5	38,5	-	44	-	41,5	22,5	-	33,8	M5	8	11
32	45	32	-	11,8	5,5	10	M6	M6	26	18	5,7	12,3	9,5	22	39,5	44,5	45	50,5	48	31	36	33,8	G1/8	10	13
40	55	42	-	11,8	5,5	10	M6	M6	28	18	5,7	12,3	11	25,5	39,5	45,5	46	52	55	34,5	42	33,8	G1/8	10	13
50	65	50	-	15,8	6,6	11	M8	M8	34	20	6,8	13,2	11	25,5	39,5	45,5	47	53	65	41,5	50	32,7	G1/8	13	12
63	80	62	-	15,8	9	15	M10	M8	38,5	25	9	16	11	27,3	42	50	48,5	57,5	80	49	62	33	G1/8	13	14
80	100	82	-	19,8	9	15	M10	M10	44	25	9	16	12,5	29,3	46	56	54	64	100	59	82	37	G1/8	17	16

2013/R02
Возможно изменение информации о наличии, конструкции и технических характеристик без уведомления. Все права защищены.

КОМПАКТНЫЕ ПНЕВМОЦИЛИНДРЫ
серия 449
ДВУСТОРОННЕГО ДЕЙСТВИЯ, Ø 20-100 мм, совместимые со стандартом ISO 21287, с установкой магнитных датчиков положения (опция)

Рабочая среда	воздух или инертный газ, фильтрованный, со смазкой или без смазки
Рабочее давление	макс. 10 бар
Температура	от -20°C до +70°C
Макс. допустимая скорость	0,5 м/с
Корпус	анодированный алюминиевый сплав
Шток	Ø20-25: нержавеющая сталь, Ø32-100: хромированная сталь
Уплотнения поршня	PUR (полиуретан)
Амортизация	упругая
Стандартизация	подходят для сборки со стандартизованными монтажными деталями Ø20-25: ISO 21287 Ø32-100: ISO 15552
Соединение	M5 (Ø 20-25 мм) G1/8 (Ø 32-100 мм)

- Компактные размеры: экономия места до 65% по сравнению с цилиндром ISO
- Профилированный корпус квадратного сечения для датчиков положения, монтируемых заподлицо
- Резьбовой конец штока
- Монтажные детали, как у цилиндров ISO

ТАБЛИЦА ПОДБОРА

Срок поставки со склада в Европе **стандатный**

15-ЗНАЧНЫЙ КОД ИЗДЕЛИЯ

G 449 A - S K - - - - A00

Резьбовое соединение
G = ISO 228/1

Серия изделий
449

Литера обозначения варианта
A = Первый выпуск

Диаметр (мм)

L = 20	**5** = 50
M = 25	**6** = 63
3 = 32	**8** = 80
4 = 40	**1** = 100

Варианты штока 1
S = Двустороннего действия
1 = Шток одностороннего действия, вход
3 = Шток одностороннего действия, выход

Варианты штока 2
K = Внутренняя резьба штока
M = Наружная резьба штока
G = Внутренняя резьба штока + шток AISI 303
N = Наружная резьба штока + шток AISI 303

Доп. оборудование
A00 = Отсутствует
MT4 = Незакрепленная центральная цапфа (ось MT4 перпендикулярна портам)(1)
MS4 = Незакрепленная центральная цапфа (ось MT4 параллельна портам)(1)

(1) Относительно поставки закрепленной центральной цапфы см. наш инструментарий динамического моделирования изделий «Dynamic Product Modeling Tool» на сайте www.asconumatics.ru и укажите размер XV.

Рекомендуемые стандартные значения рабочего хода (мм) (1)
◆ одно- и двустороннего действия ● двустороннего действия

Ø мм	соединение Ø	5	10	15	20	25	50	80	100	макс. раб. ход
20	M5	◆	◆	◆	●	●	●			60
25		◆	◆	◆	◆	●	●	●		60
32	G1/8	◆	◆	◆	◆	◆	●	●	●	400
40		◆	◆	◆	◆	◆	●	●	●	400
50		◆	◆	◆	◆	◆	●	●	●	400
60		◆	◆	◆	◆	◆	●	●	●	400
80		◆	◆	◆	◆	◆	●	●	●	400
100		◆	◆	◆	◆	◆	●	●	●	400

(1) По запросу возможна поставка изделий с другими значениями рабочего хода.

ОПЦИИ И ДОПОЛНИТЕЛЬНОЕ ОБОРУДОВАНИЕ

Стандартизованные монтажные детали (см. стр. 36)

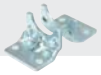

Датчики положения (см. стр. 44)

Регуляторы расхода (см. стр. 99)

Другие значения рабочего хода
Другие диаметры

Варианты исполнения с полым штоком, резьбовым концом штока ...

2013/R02
Возможно изменение информации о наличии, конструкции и технических характеристик без уведомления. Все права защищены.

РАЗМЕРЫ

Пневмоцилиндр с одиночным штоком Ø 20-25 мм

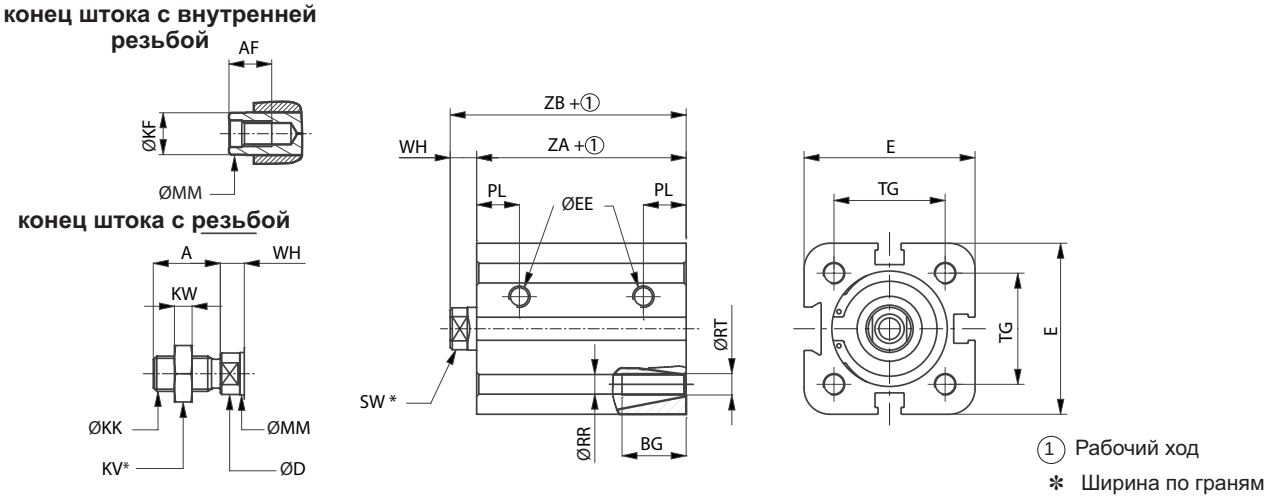

① Рабочий ход

✻ Ширина по граням

Пневмоцилиндр с одиночным штоком Ø 32-100 мм

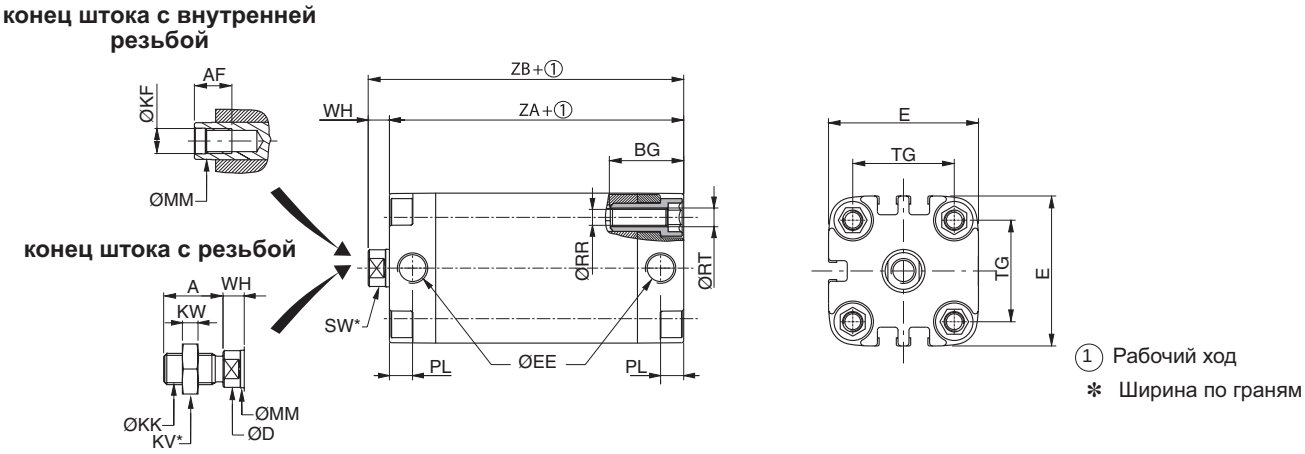

① Рабочий ход

✻ Ширина по граням

Ø	A	AF	BG	ØD	E	EE	ØKF	ØKK	KV	KW	ØMM	PL	ØRR	ØRT	SW	TG	WH	ZA	ZB
20	16	10	15	9,8	36	M5	M6	M8x1,25	13	4	10	10	4,5	M5	8	22	6	37	43
25	16	10	15	9,8	40	M5	M6	M8x1,25	13	4	10	10	4,5	M5	8	26	6	39	45
32	19	12	23,5	11,8	48	G 1/8	M8	M10x1,25	16	5	12	7,5	7,0	M6	10	32,5	7	44	51
40	19	12	23,5	11,8	54	G 1/8	M8	M10x1,25	16	5	12	7,5	5,1	M6	10	38	7	45	52
50	22	16	27,5	15,8	66	G 1/8	M10	M12x1,25	18	6	16	7,5	6,7	M8	13	46,5	8	45	53
63	22	16	27,5	15,8	78	G 1/8	M10	M12x1,25	18	6	16	7,5	6,7	M8	13	56,5	8	49	57
80	28	20	28,5	19,8	96	G 1/8	M12	M16x1,50	24	8	20	8,5	8,5	M10	16	72	10	54	64
100	28	20	28,5	24,8	115	G 1/8	M12	M16x1,50	24	8	25	10	8,5	M10	21	89	10	67	77

2013/R02
Возможно изменение информации о наличии, конструкции и технических характеристик без уведомления. Все права защищены.

ПНЕВМОЦИЛИНДРЫ С ПРОФИЛИРОВАННЫМ КОРПУСОМ И СТЯЖНЫМИ ШПИЛЬКАМИ

ДВУСТОРОННЕГО ДЕЙСТВИЯ, Ø 32 – 100 мм (серия 453)
Ø 32 – 200 мм (серия 450)
ISO 15552, с возможностью установки магнитных датчиков положения
НАПРАВЛЯЮЩИЕ УСТРОЙСТВА

Рабочая среда	воздух или инертный газ, фильтрованный, со смазкой или без смазки
Рабочее давление	10 бар
Допустимая температура	от -20 °C до +70 °C (при превышении этих пределов обращайтесь к нам)
Макс. допустимая скорость	2 м/с
Корпус	обработанный алюминиевый сплав
Шток	твердая хромированная сталь
Уплотнения поршня	PUR (полиуретан)
Амортизация	регулируемая пневматическая
Стандартизация	ISO 15552 – AFNOR NF ISO 15552 – DIN ISO 15552
Соединительное устройство	G1/8 (Ø 32 мм) – G1/4 (Ø 40 – 50 мм) G3/8 (Ø 63 – 80 мм) – G1/2 (Ø 100 мм)

- Корпус квадратной формы с «Т»-образными пазами для датчиков
- Передняя и задняя крышки связаны стяжными шпильками
- Эффективная и точная пневматическая амортизация
- Самосмазывающиеся цилиндры с направляющими
- Различные варианты для всех типов применения: стопорное устройство штока, возможность работы в агрессивных средах, при высоких температурах и др.

ТАБЛИЦА ПОДБОРА

Срок поставки со склада в Европе **стандартный**

15-ЗНАЧНЫЙ КОД ИЗДЕЛИЯ

G 453 A - S K - - - - A00

Резьбовое соединение
G = ISO 228/1

Серия изделий
453

Литера обозначения варианта
A = Первый выпуск

Диаметр (мм)
3 = 32
4 = 40
5 = 50
6 = 63
8 = 80
1 = 100

Варианты штока 1
S = Стандартная комплектация
2 = Двусторонний шток
3 = Шток из нержавеющей стали AISI 303 (1)
4 = Двусторонний шток из нержавеющей стали AISI 303

(1) Шток из нержавеющей стали 316L, свяжитесь с нами.

Варианты штока 2
K = Стандартное исполнение
5 = Устройство динамической блокировки штока Ø 40 – 100 мм

Доп. оборудование
A00 = Отсутствует
MT4 = Незакрепленная центральная цапфа (ось MT4 перпендикулярна портам)(1)
MS4 = Незакрепленная центральная цапфа (ось MT4 параллельна портам)(1)
UCG = Направляющий блок типа «U» с подшипниками скольжения
HCG = Направляющий блок типа «H» с подшипниками скольжения
HBG = Направляющий блок типа «H» с шариковыми подшипниками

(1) Относительно поставки закрепленной центральной цапфы см. наш инструментарий динамического моделирования изделий "Dynamic Product Modeling Tool" на сайте www asconumatics.ru и укажите размер XV.

Стандартное положение центральной цапфы **Вариант MT4: ось цапфы перпендикулярна портам**

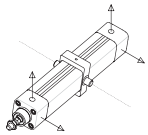

Вариант MS4: ось цапфы параллельна портам

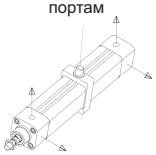

Рекомендуемые стандартные значения рабочего хода (мм)(1)

Ø мм	соединение Ø	25	50	80	100	125	160	200	250	320	400	500	630	700	800	900	1000	1500	макс. раб. ход
32	G1/8	●	●	●	●	●	●	●	●										2000
40	G1/4	●	●	●	●	●	●	●	●	●	●	●	●						2000
50	G1/4	●	●	●	●	●	●	●	●	●	●	●	●	●					2000
63	G3/8	●	●	●	●	●	●	●	●	●	●	●	●	●	●	●			2000
80	G3/8	●	●	●	●	●	●	●	●	●	●	●	●	●	●	●	●		2000
100	G1/2	●	●	●	●	●	●	●	●	●	●	●	●	●	●	●	●	●	2000

(1) По запросу возможна поставка изделий с другими значениями рабочего хода.

ОПЦИИ И ДОП. ОБОРУДОВАНИЕ

Стандартизованные монтажные детали (см. стр. 36)

Датчики положения и монтажные комплекты (см. стр. 44)

Регуляторы расхода (см. стр. 99)

Варианты исполнения для работы с высокими температурами, в агрессивных средах...

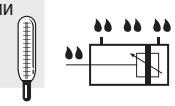

2013/R02
Возможно изменение информации о наличии, конструкции и технических характеристик без уведомления. Все права защищены.

ПНЕВМОЦИЛИНДРЫ ISO 15552 СО СТЯЖНЫМИ ШПИЛЬКАМИ – серия 450

ТАБЛИЦА ПОДБОРА

Срок поставки со склада в Европе | стандартный

15-ЗНАЧНЫЙ КОД ИЗДЕЛИЯ

G 450 A - S K - - - - A00

Трубная резьба
G = ISO 16030

Серия
450

Версия
A = Первоначальный выпуск

Диаметр (мм) [1]

3 = 32	**1** = 100
4 = 40	**P** = 125
5 = 50	**Q** = 160
6 = 63	**R** = 200
8 = 80	

[1] 250 мм, проконсультируйтесь с нами

Варианты штока 1

S = Стандартная комплектация (хромированный шток + гайка на шток)
2 = Двусторонний шток (хромированный шток + гайки на шток)
3 = Шток из нержавеющей стали AISI 303+ гайка на шток [2]
4 = Двусторонний шток из нержавеющей стали AISI 303+ гайки на шток [2]
6 = Шток из нержавеющей стали AISI 316+ гайка на шток
7 = Двусторонний шток из нержавеющей стали AISI 316+ гайки на шток

[2] Шток из нержавеющей стали 316L, проконсультируйтесь с нами.

Варианты штока 2

K = Стандартное исполнение
3 = Устройство статической блокировки штока
4 = Устройство статической блокировки штока и ручное управление
5 = Устройство динамической блокировки штока - Ø 40 до 100 мм
6 = Крупногабаритные штоки - Ø 63 до 100 мм
8 = Сильфон на шток (для защиты штока)

Опции

A00 = Отсутствуют
FMT = Закрепленная центральная цапфа (ось перпендикулярна портам)[3]
FST = Закрепленная центральная цапфа (ось параллельна портам)[3]
UCG = Направляющий блок типа «U» с подшипниками скольжения
HCG = Направляющий блок типа «H» с подшипниками скольжения
HBG = Направляющий блок типа «H» с шариковыми подшипниками
AT1 = ATEX зоны 1/21
AT2 = ATEX зоны 2/22
HTP = Высокотемпературное исполнение (до 120°C)[4]
FPM = FPM уплотнения
FFP = FPM уплотнения на передней части
NPC = Антикоррозийная обработка на крышках и высококачественные уплотнения штока
MMT = Ø125 мм, с не рифленой профильной трубкой
MM4 = Ø125 мм, с не рифленой профильной трубкой + опция FMT
MM5 = Ø125 мм, с не рифленой профильной трубкой + опция FST
STN = Стяжные шпильки и гайки для крышек цилиндров из нержавеющей стали
LFS = Уплотнения штока с низким трением - Ø 32 до 80 мм[5]
NCS = Без пневматической амортизации
TAN = Тандем, удвоенная сила, связанные штоки
NDT = Эпоксидная трубка (подготовленная для установки индуктивных датчиков)

[3] Касательно поставки закрепленной центральной цапфы, см. наш инструментарий динамического моделирования изделий «Dynamic Product Modeling Tool» на сайте www.asconumatics.ru и укажите размер XV.
[4] Магнитные датчики не могут быть установлены в этом исполнении.
[5] Отличительные характеристики этой опции:
. материал поршня: легкие сплавы
. макс. скорость: 3 м/с

Рекомендуемые стандартные значения рабочего хода (мм)[5]

Ø мм	соединение Ø (G)	25	50	80	100	125	160	200	250	320	400	500	600	700	800	900	1000	1500	макс. раб. ход
32	G1/8	●	●	●	●	●	●	●	●										2000
40	G1/4	●	●	●	●	●	●	●	●	●	●								2000
50	G1/4	●	●	●	●	●	●	●	●	●	●	●	●						2000
63	G3/8	●	●	●	●	●	●	●	●	●	●	●	●						2000
80	G3/8	●	●	●	●	●	●	●	●	●	●	●	●						2000
100	G1/2	●	●	●	●	●	●	●	●	●	●	●	●	●	●	●	●	●	2000
125	G1/2	●	●	●	●	●	●	●	●	●	●	●	●	●	●	●	●	●	2000
160	G3/4	●	●	●	●	●	●	●	●	●	●	●	●	●	●	●	●	●	2000
200	G3/4	●	●	●	●	●	●	●	●	●	●	●	●	●	●	●	●	●	2000

[5] По запросу возможна поставка цилиндров с другими значениями рабочего хода. / Мин. рабочий ход: 5 мм

ОПЦИИ И ДОПОЛНИТЕЛЬНОЕ ОБОРУДОВАНИЕ

Стандартизированные монтажные детали (см. стр. 36)

Датчики положения и монтажные комплекты (см. стр. 44)

Регуляторы расхода (см. стр. 99)

Варианты исполнения для работы с высокими температурами, с агрессивными средами...

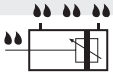

2013/R02
Возможно изменение информации о наличии, конструкции и технических характеристик без уведомления. Все права защищены.

ПНЕВМОЦИЛИНДРЫ С НАПРАВЛЯЮЩИМИ

ДВУСТОРОННЕГО ДЕЙСТВИЯ Ø от 16 до 50 мм (серия CGT) подготовлены для установки магнитных датчиков положения

Рабочая среда	Воздух или нейтральный газ, со смазкой или без
Рабочее давление	10 бар
Допустимые температуры	от -20°C до +80°C
Макс. допустимая скорость	от 0,4 до 0,8 м/с
Корпус	Анодированный алюминиевый сплав
Шток и направляющие	Закаленная и полированная сталь
Грязесъёмник штока	Арматурная сталь
Поршень	Оснащен постоянным кольцевым магнитом
Передняя пластина	Обработанная сталь
Опоры скольжения	Бронза или шариковые подшипники

- Перемещение и позиционирование нагрузки с точным усилием, моментом, скоростью и контролем положения
- Компактные размеры, идеально подходящие для использования цилиндров в ограниченном пространстве
- Дополнительное оборудование для пыльных сред, прецизионные металлические детали
- Опоры скольжения из гладкой бронзы или шариковые подшипники

ТАБЛИЦА ПОДБОРА

Срок поставки со склада в Европе | **Стандартный**

КОД ИЗДЕЛИЯ

CGT 032 050 B 1 6 D X

Серия
CGT

Диаметр (мм)
016 = 16 мм
020 = 20 мм
025 = 25 мм
032 = 32 мм
040 = 40 мм
050 = 50 мм

Доп. оборудование
X = Отсутствует

Датчики положения
D = Отсутствуют

Тип датчиков положения
6 = Без датчиков

Тип уплотнений
1 = PUR (полиуретан)

Тип направляющих
B = Бронзовые

Рекомендуемые стандартные значения рабочего хода (мм)(1)

● двустороннего действия

Ø мм	присоединение Ø	10	20	25	30	40	50	75
16	M5	●	●		●	●	●	●
20	G1/8		●		●	●	●	●
25	G1/8		●	●	●	●	●	●
32	G1/8			●			●	●
40	G1/8			●			●	●
50	G1/4			●			●	●

(1) Другие значения по запросу.

ОПЦИИ И ДОПОЛНИТЕЛЬНОЕ ОБОРУДОВАНИЕ

Датчики положения и монтажные комплекты (см стр. 44)

Регуляторы расхода (стр 99)

2013/R02
Возможно изменение информации о наличии, конструкции и технических характеристик без уведомления. Все права защищены.

РАЗМЕРЫ

Пневмоцилиндры с односторонним штоком – серия 453

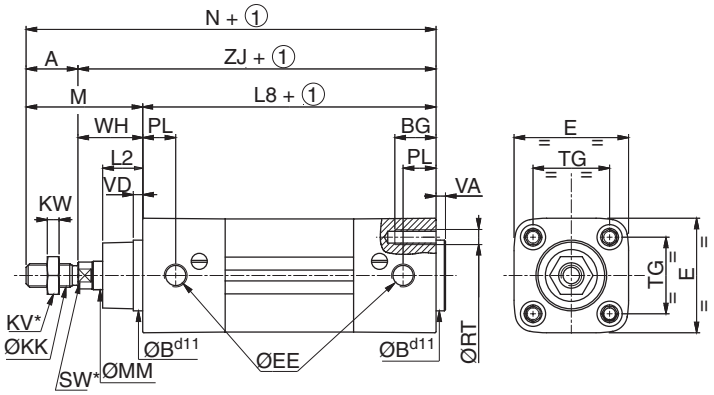

Пневмоцилиндры с двусторонним штоком – серия 453

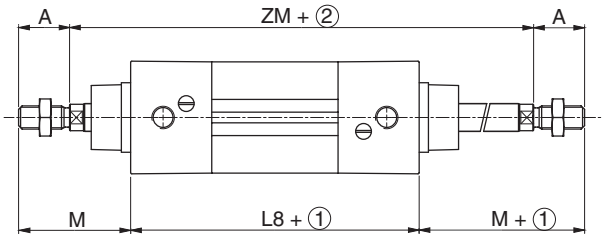

Пневмоцилиндры со стяжными шпильками – серия 450

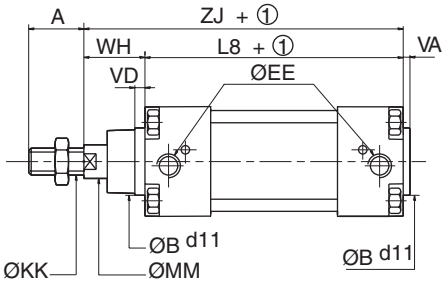

① Рабочий ход

Ø мм	A	B	BG	E	EE	KK	KV	KW	L2	L8	M	MM	N	PL	RT	SW	TG	VA	VD	WH	ZJ	ZM
32	22	30	16	50	G1/8	M10 x 1,25	16	5	17	94	48	12	142	14	M6	10	$32,5^{\pm 0,5}$	4	4	26	120	146
40	24	35	16	57,5	G1/4	M12 x 1,25	18	6	19	105	54	16	159	16	M6	13	$38^{\pm 0,5}$	4	4	30	135	165
50	32	40	16	65	G1/4	M16 x 1,5	24	8	24	106	69	20	175	20	M8	17	$46,5^{\pm 0,6}$	4	4	37	143	180
63	32	45	16	79	G3/8	M16 x 1,5	24	8	24	121	69	20	190	20	M8	17	$56,5^{\pm 0,7}$	4	4	37	158	195
80	40	45	17	100	G3/8	M20 x 1,5	30	10	33	128	86	25	214	25	M10	22	$72^{\pm 0,7}$	4	4	46	174	220
100	40	55	17	120	G1/2	M20 x 1,5	30	10	35,5	138	91	25	229	25	M10	22	$89^{\pm 0,7}$	4	4	51	189	240
125	54	60	24	145	G1/2	M27x2	41	13,5	40	160	119	32	279	32	M12	27	$110^{\pm 1,1}$	6	6	65	225	-
160	72	65	29,5	180	G3/4	M36x2	55	18	58	180	152	40	332	35,5	M16	36	$140^{\pm 1,1}$	6	6	80	260	-
200	72	75	29,5	220	G3/4	M36x2	55	18	58	180	167	40	347	35	M16	36	$175^{\pm 1,1}$	6	6	95	275	-

2013/R02
Возможно изменение информации о наличии, конструкции и технических характеристик без уведомления. Все права защищены.

РАЗМЕРЫ

Направляющий блок типа «H» с подшипниками (пневмоцилиндр серии 453)

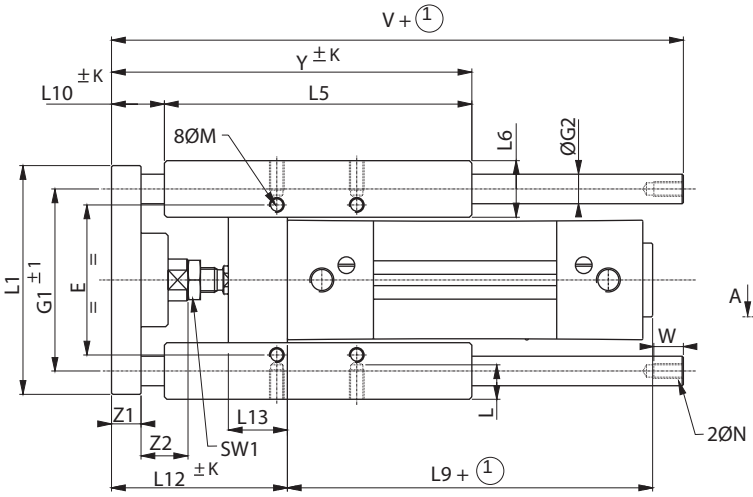

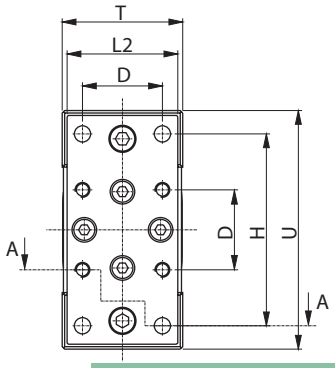

Ø (мм)	E1	E2	E3
32	27	32	29
40	31	34	32
50	36	42	40
63	41	47	45
80	52	51	52
100	62	60	61

Пневмоцилиндры с профилированным корпусом

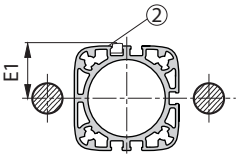

Пневмоцилиндры со стяжными шпильками

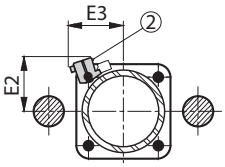

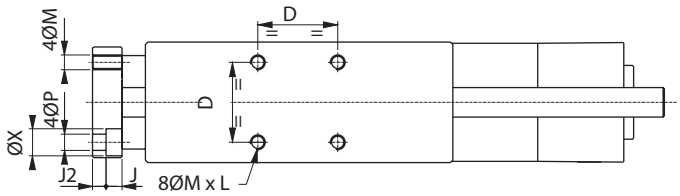

① : Рабочий ход

② : При использовании пневмоцилиндров с коротким рабочим ходом стандартный датчик положения для контроля хода назад должен быть установлен на корпусе напротив датчика положения для контроля хода вперед

Ø мм	A	D	E	F1	F2	F3	G1	G2	H	J	K	L	L1	L2	L5	L6	L9
32	78,5	32,5	61	81	50	32,5	74	12	78	6,5	2,5	12	93	45	125	23	98
40	85	38	69	99	54	38	87	16	84	6,5	3	12	112	55	140	28	109
50	97	46,5	85	119	72	46,5	104	20	100	8,5	4	16	134	65	148	33	110
63	106	56,5	100	132	82	56,5	119	20	105	9	4	16	147	80	178	33	125
80	130	72	130	166	106	72	148	25	130	11	5	20	180	100	195	41	132
100	140,5	89	150	190	131	89	173	25	150	11	5	20	206	120	218	42	142

Ø мм	L10	L12	L13	M	N	P	R	S	SW1	T	U	V	W	X	Y	Z1
32	21,5	71,5	24	M6	M6	6,6	6	10	16	49	97	182	11	11	146,5	12
40	17	77	28	M6	M6	6,6	6	10	18	58	115	192	11	11	157	12
50	22,5	92,5	34	M8	M8	9	6	10	24	70	137	237	16	15	170,5	15
63	21	93	34	M8	M8	9	6	10	24	85	152	237	16	15	199	15
80	31	115	50	M10	M10	11	6	10	30	105	189	280	16	18	226	20
100	30,5	120,5	55	M10	M10	11	6	10	30	130	213	280	16	18	248,5	20

2013/R02
Возможно изменение информации о наличии, конструкции и технических характеристик без уведомления. Все права защищены.

НАПРАВЛЯЮЩИЕ БЛОКИ ISO 15552

РАЗМЕРЫ

Направляющий блок типа «U» с подшипниками (пневмоцилиндр серии 453)

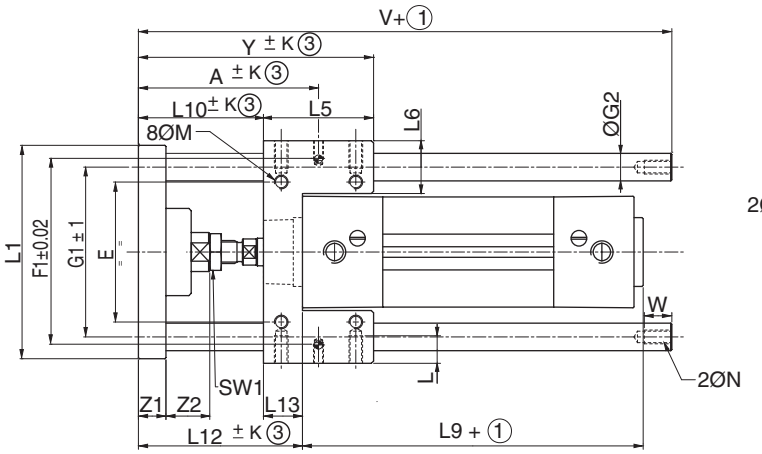

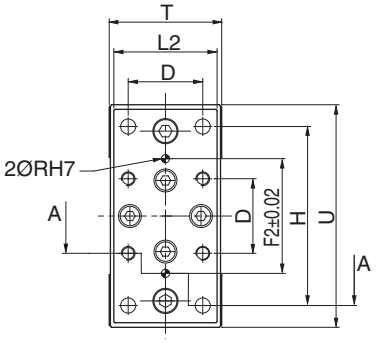

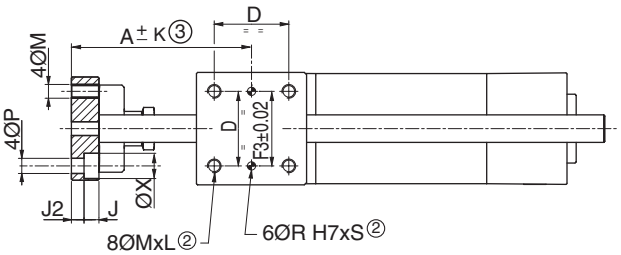

(1) : + Рабочий ход
(2) : Глубина
(3) : Изменяемый размер: ± K. Торцевой зазор: 0,1 мм
: 6 + 2 отверстия для центрирующих штифтов (ØR^{H7})

Ø	A	D	E	F1	F2	F3	G1	G2	H	J	J2	K	L	L1	L2	L5	L6	L9	L10	L12
32	78,5	32,5	61	81	50	32,5	74	12	78	6,5	5,5	2,5	12	93	45	48	23	98	54,5	71,5
40	85	38	69	99	54	38	87	16	84	6,5	5,5	3	12	112	55	58	28,4	109	56	77
50	97	46,5	85	119	72	46,5	104	20	100	8,5	6,5	4	16	134	65	59	33,4	110	67,5	92,5
63	106	56,5	100	132	82	56,5	119	20	105	9	6	4	16	147	80	76	33,4	125	68	93
80	130	72	130	166	106	72	148	25	130	11	9	5	20	180	100	90	41,8	132	81	115
100	140,5	89	150	190	131	89	173	25	150	11	9	5	20	206	120	110	41,3	142	81,5	120,5

Ø	L13	M	N	P	R (H7)	S	SW1	T	U	V	W	X	Y	Z1	Z2
32	17	M6	M6	6,6	6	10	16	49	97	182	11	11	102,5	12	25
40	21	M6	M6	6,6	6	10	18	58	115	192	11	11	114	12	25
50	25	M8	M8	9	6	10	24	70	137	237	16	15	126,5	15	29
63	25	M8	M8	9	6	10	24	85	152	237	16	15	144	15	29
80	34	M10	M10	11	6	10	30	105	189	280	16	18	171	20	27
100	39	M10	M10	11	6	10	30	130	213	280	16	18	191,5	20	27

2013/R02
Возможно изменение информации о наличии, конструкции и технических характеристик без уведомления. Все права защищены.

СТАНДАРТИЗОВАННЫЕ МОНТАЖНЫЕ КОМПЛЕКТЫ ISO 15552

ТАБЛИЦА ПОДБОРА (МОНТАЖНЫЕ КОМПЛЕКТЫ поставляются с крепежом)

Срок поставки со склада в Европе: Ускоренный

Низкая монтажная лапа MS1 (комплект из 2х)

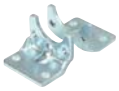

Ø мм	Штампованная листовая сталь
32	P493A3124000A00
40	P493A4124000A00
50	P493A5124000A00
63	P493A6124000A00
80	P493A8124000A00
100	P493A1124000A00

Высокая монтажная лапа MS3 (одна)

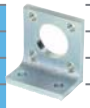

Ø мм	легкий сплав
32	P493A3125100A00
40	P493A4125100A00
50	P493A5125100A00
63	P493A6125100A00
80	P493A8125100A00
100	-

Центральная цапфа MT4 (для цилиндров с профилированным корпусом серий 453 - 449)

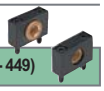

Ø мм	чугун поставляются раздельно	Держатель цапфы AT4 алюминий
32	P493A3111000A00	P493A3112100A00
40	P493A4111000A00	P493A4112100A00
50	P493A5111000A00	P493A4112100A00
63	P493A6111000A00	P493A6112100A00
80	P493A8111000A00	P493A6112100A00
100	P493A1111000A00	P493A1112100A00

Центральная цапфа MT4 (для цилиндров со шпильками серии 450)

Ø мм	чугун, поставляются раздельно (стр. 38)
32	P493A3113000A00
40	P493A4113000A00
50	P493A5113000A00
63	P493A6113000A00
80	P493A8113000A00
100	P493A1113000A00

Вилка AP2

Ø мм	Серия 453 / 450 сталь	Серия 449 сталь
32	P493A3131000A00	P493A3131000A00
40	P493A4131000A00	P493A3131000A00
50	P493A5131000A00	P493A4131000A00
63	P493A5131000A00	P493A4131000A00
80	P493A8131000A00	P493A5131000A00
100	P493A8131000A00	P493A5131000A00
125	P493AP131000A00	
160	P493AQ131000A00	
200	P493AQ131000A00	

Шарнирный наконечник AP6

Ø мм	Серия 453 / 450 сталь	Серия 449 сталь
32	P493A3132000A00	P493A3132000A00
40	P493A4132000A00	P493A3132000A00
50	P493A5132000A00	P493A4132000A00
63	P493A5132000A00	P493A4132000A00
80	P493A8132000A00	P493A5132000A00
100	P493A8132000A00	P493A5132000A00
125	P493AP132000A00	
160	P493AQ132000A00	
200	P493AQ132000A00	

Компенсатор выравнивания

Ø мм	легкий сплав
32	P493A3134000A00
40	P493A4134000A00
50-63	P493A5134000A00
80-100	P493A8134000A00

Фланец со съемной скобой MP2

Ø мм	легкий сплав	чугун
32	P493A3121110A00	P493A3121010A00
40	P493A4121110A00	P493A4121010A00
50	P493A5121110A00	P493A5121010A00
63	P493A6121110A00	P493A6121010A00
80	P493A8121110A00	P493A8121010A00
100	P493A1121110A00	P493A1121010A00
125	-	P493AP121010A00

Фланец с проушиной MP4

Ø мм	легкий сплав	чугун
32	P493A3122100A00	P493A3122010A00
40	P493A4122100A00	P493A4122010A00
50	P493A5122100A00	P493A5122010A00
63	P493A6122100A00	P493A6122010A00
80	P493A8122100A00	P493A8122010A00
100	P493A1122100A00	P493A1122010A00
125	-	P493AP122310A00

Угловой кронштейн AB3

Ø мм	легкий сплав	чугун
32	P493A3123100A00	P493A3123010A00
40	P493A4123100A00	P493A4123010A00
50	P493A5123100A00	P493A5123010A00
63	P493A6123100A00	P493A6123010A00
80	P493A8123100A00	P493A8123010A00
100	P493A1123100A00	P493A1123010A00

Фланец со скобой для круглой проушины или кронштейна AB6

Ø мм	сталь
32	P493A3129000A00
40	P493A4129000A00
50	P493A5129000A00
63	P493A6129000A00
80	P493A8129000A00
100	P493A1129000A00

Фланец с подшипником и проушиной MP6

Ø мм	сталь
32	P493A3128000A00
40	P493A4128000A00
50	P493A5128000A00
63	P493A6128000A00
80	P493A8128000A00
100	P493A1128000A00

Прямоугольные передние и задние фланцы MF1 - MF2

Ø мм	сталь
32	P493A3126000A00
40	P493A4126000A00
50	P493A5126000A00
63	P493A6126000A00
80	P493A8126000A00
100	P493A1126000A00

2013/R02
Возможно изменение информации о наличии, конструкции и технических характеристик без уведомления. Все права защищены.

РАЗМЕРЫ

Квадратные лапы

Низкая лапа MS1

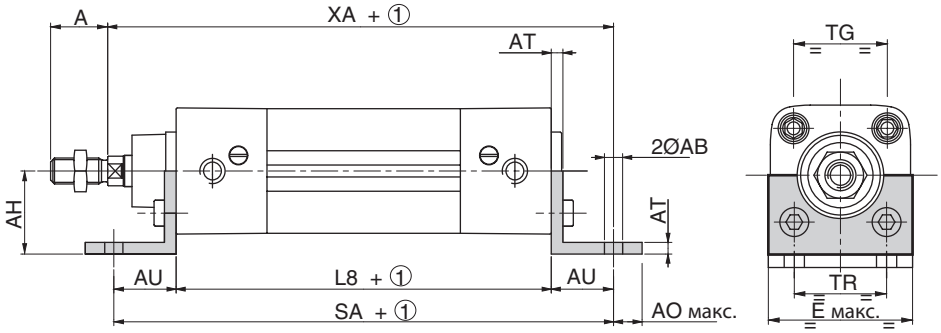

Высокая лапа MS3

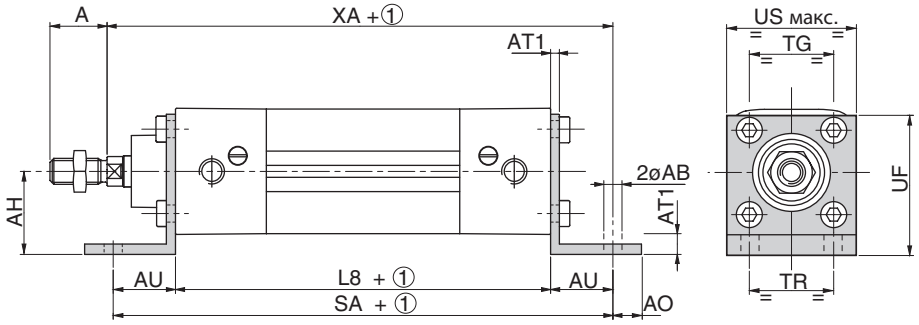

① : Рабочий ход

Ø (мм)	ØAB	A	AO	AH	AT	AT1	AU	E	TR	TG	UF	US	L8	SA	XA
32	7	22	11	32	4	8	24	50	32	32,5	54	50	94	142	144
40	10	24	15	36	4	8	28	58	36	38	62	58	105	161	163
50	10	32	15	45	5	10	32	70	45	46,5	77	70	106	170	175
63	10	32	15	50	5	10	32	85	50	56,5	87	85	121	185	190
80	12	40	20	63	6	12	41	105	63	72	110	105	128	210	215
100	14,5	40	25	71	6	12	41	130	75	89	130	130	138	220	230
125	16,5	54	25	90	8	16	45	157	90	110	161	157	160	250	270
160	18,5	72	25	115	10	-	60	195	115	140	-	-	180	300	320
200	24	72	35	135	12	-	70	238	135	175	-	-	180	320	345

Прямоугольный передний или задний фланец MF1 – MF2

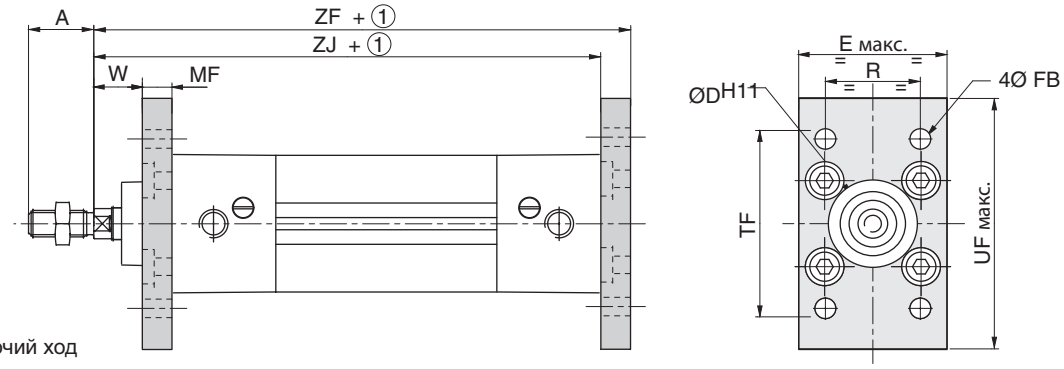

① : Рабочий ход

Ø (мм)	A	ØD	E	ØFB	MF	R	TF	UF	W	ZJ	ZF
32	22	30	50	7	10	32	64	86	16	120	130
40	24	35	58	9	10	36	72	96	20	135	145
50	32	40	70	9	12	45	90	115	25	143	155
63	32	45	85	9	12	50	100	130	25	158	170
80	40	45	105	12	16	63	126	165	30	174	190
100	40	55	130	14	16	75	150	187	35	189	205
125	54	60	157	16	20	90	180	224	45	225	245
160	72	65	195	18	20	115	230	280	60	260	280
200	72	75	238	22	25	135	270	320	70	275	300

2013/R02
Возможно изменение информации о наличии, конструкции и технических характеристик без уведомления. Все права защищены.

РАЗМЕРЫ

Цапфа

Узел крепления цапфы с угловым кронштейном, MP2 + AB3

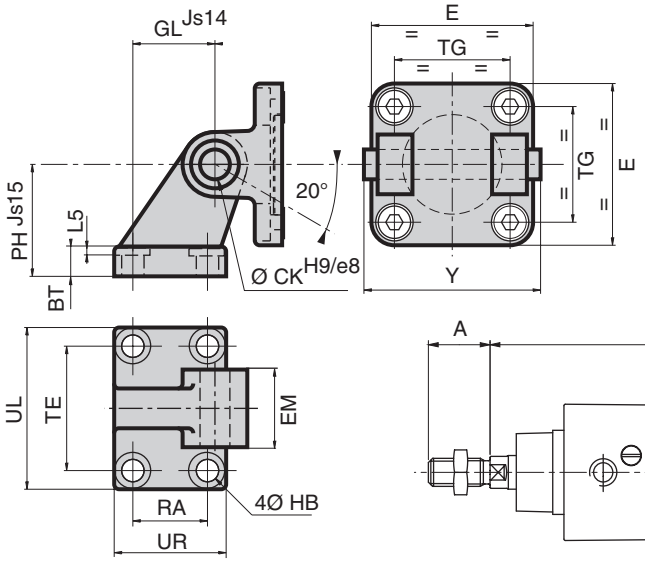

Прямой узел крепления цапфы, MP2 + MP4

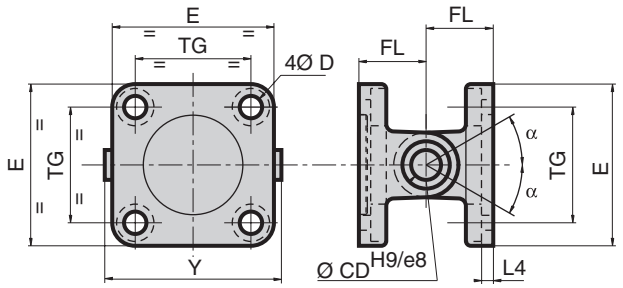

Ø (мм)	BT	CB	CD CK	D	EM	EW	FL	GL	HB	L4	L5	MR макс.	PH	RA	TE	TG	UB	UL макс.	UR макс.	Y	α
32	8	26	10	6,6	26	26	22	21	6,6	5,5	1,6	11	32	18	38	32,5	45	51	31	56	45°
40	10	28	12	6,6	28	28	25	24	6,6	5,5	1,6	13	36	22	41	38	52	54	35	63	50°
50	12	32	12	9	32	32	27	33	9	6,5	1,6	13	45	30	50	46,5	60	65	45	71	40°
63	12	40	16	9	40	40	32	37	9	6,5	1,6	17	50	35	52	56,5	70	67	50	81	55°
80	14	50	16	11	50	50	36	47	11	10	2,5	17	63	40	66	72	90	86	60	101	45°
100	15	60	20	11	60	60	41	55	11	10	2,5	21	71	50	76	89	110	96	70	128	35°
125	20	70	25	14	70	70	50	70	14	10	3,2	26	90	60	94	110	130	124	90	149	30°
160	25	90	30	14	90	90	55	97	14	10	4	31	115	88	118	140	170	156	126	183	30°
200	30	90	30	18	90	90	60	105	18	11	4	31	135	90	122	175	170	162	130	183	30°

Прямой узел крепления цапфы, со сферическим подшипником AB6 + MP6

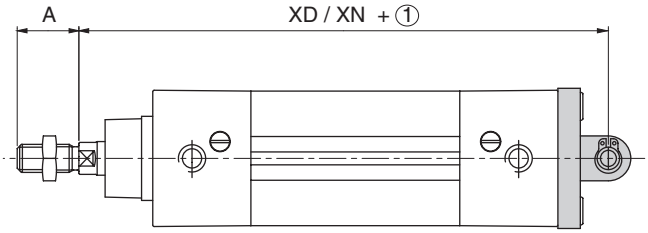

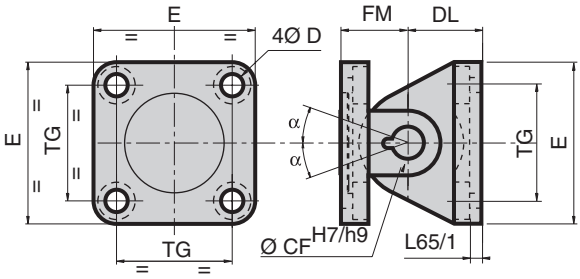

Ø (мм)	ØCF	D	DL FM	E макс.	L65/1	TG	α
32	10	6,6	22	50	5,5	32,5	40°
40	12	6,6	25	58	5,5	38	45°
50	16	9	27	70	6,5	46,5	35°
63	16	9	32	85	6,5	56,5	50°
80	20	11	36	105	10	72	40°
100	20	11	41	130	10	89	30°
125	30	14	50	157	10	110	25°
160	-		-	-	-	-	-
200	-		-	-	-	-	-

2013/R02
Возможно изменение информации о наличии, конструкции и технических характеристик без уведомления. Все права защищены.

РАЗМЕРЫ

Монтажные крепления цапфы MT4

Пневмоцилиндры с профилированным корпусом – серия 453

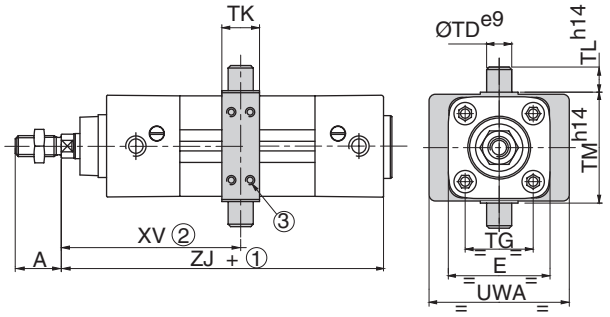

Ø мм	XV мин.	XV макс.	без датчиков
32	71,5	75	+ ①
40	81	84	+ ①
50	89,5	91	+ ①
63	93,5	102,5	+ ①
80	106,5	114,5	+ ①
100	116,5	124	+ ①

Пневмоцилиндры со стяжными шпильками – серия 450

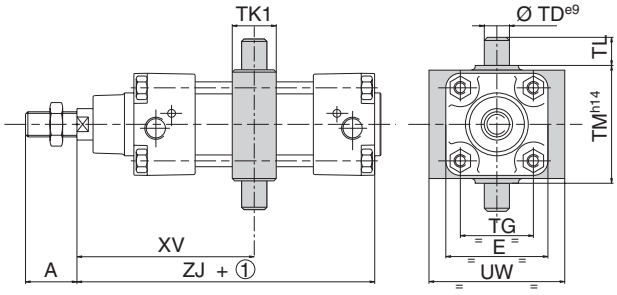

Размер XV должен быть указан при оформлении заказа.

Ø мм	XV мин.	XV макс.	без датчиков
32	72	74,5	+ ①
40	83	82	+ ①
50	89,5	91	+ ①
63	93,5	102,5	+ ①
80	106,5	114,5	+ ①
100	114	126,5	+ ①
125	135	155,5	+ ①
160	159,5	181	+ ①
200	173,5	197	+ ①

① : Рабочий ход

② За исключением случаев, когда размер XV указывается при оформлении заказа, положение цапфы вдоль может быть отрегулировано. Поэтому центральная цапфа не навинчивается и подлежит регулировке после поставки

③ 8 фиксирующих винтов.

Вилка штока с внутренней резьбой и сферический наконечник штока

Ø мм	AV AX	B	CE	CH	CK	CL	CM	CN	E	EN	ER	LE	LF	KK
32	20	26	40	43	10	20	$10^{+0,5}_{+0,15}$	10	56	14	14	20	15	M10 X 1,25
40	22	32	48	50	12	24	$12^{+0,5}_{+0,15}$	12	67	16	16	24	17	M12 X 1,25
50	28	41	64	64	16	32	$16^{+0,5}_{+0,15}$	16	89	21	21	32	22	M16 X 1,5
63	28	41	64	64	16	32	$16^{+0,5}_{+0,15}$	16	89	21	21	32	22	M16 X 1,5
80	33	48	80	77	20	40	$20^{+0,6}_{+0,15}$	20	112	25	25	40	26	M20 X 1,5
100	33	48	80	77	20	40	$20^{+0,6}_{+0,15}$	20	112	25	25	40	26	M20 X 1,5

Вилка штока с внутренней резьбой AP2

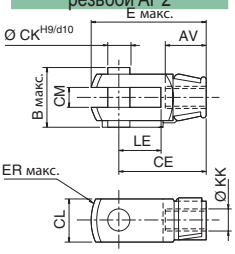

Сферический наконечник штока AP6

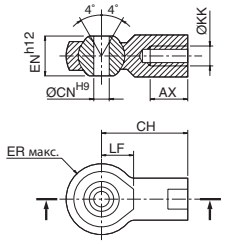

Компенсатор выравнивания

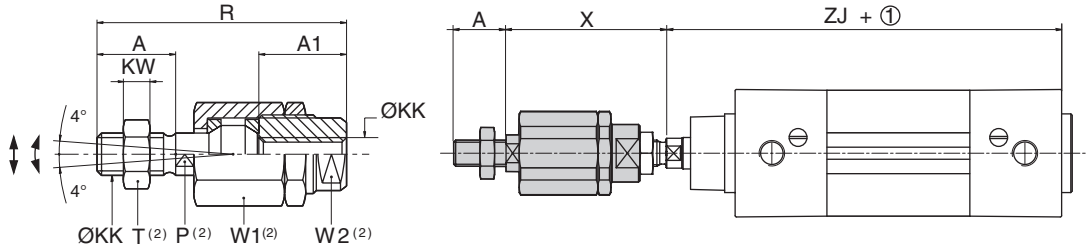

① Рабочий ход (2) : Размер гайки под ключ

Ø (мм)	A	A1	P(2)	ØKK	KW	R	T(2)	W1(2)	W2(2)	X мин.	радиальная компенсация (мм)
32	20	23	12	M10x1,25	6	71	17	30	19	56	0,7
40	24	23	12	M12x1,25	7	75	19	30	19	57	0,7
50	32	32	20	M16x1,5	8	103	24	41	27	79	1
63	32	32	20	M16x1,5	8	103	24	41	27	79	1
80	40	39	20	M20x1,5	10	119	30	41	27	89	1
100	40	39	20	M20x1,5	10	119	30	41	27	89	1
125	54	40	24	M27x2	13,5	147	41	Ø62	54	107	1

- Радиальная компенсация: 0,5 – 1 мм (см. таблицу)
- Сферическая угловая компенсация: 4°

ПРИМЕЧАНИЕ: Компенсатор имеет предварительную настройку с осевым зазором 0,05 – 0,1 – Не перенастраивайте его.

2013/R02
Возможно изменение информации о наличии, конструкции и технических характеристик без уведомления. Все права защищены.

РАЗМЕРЫ

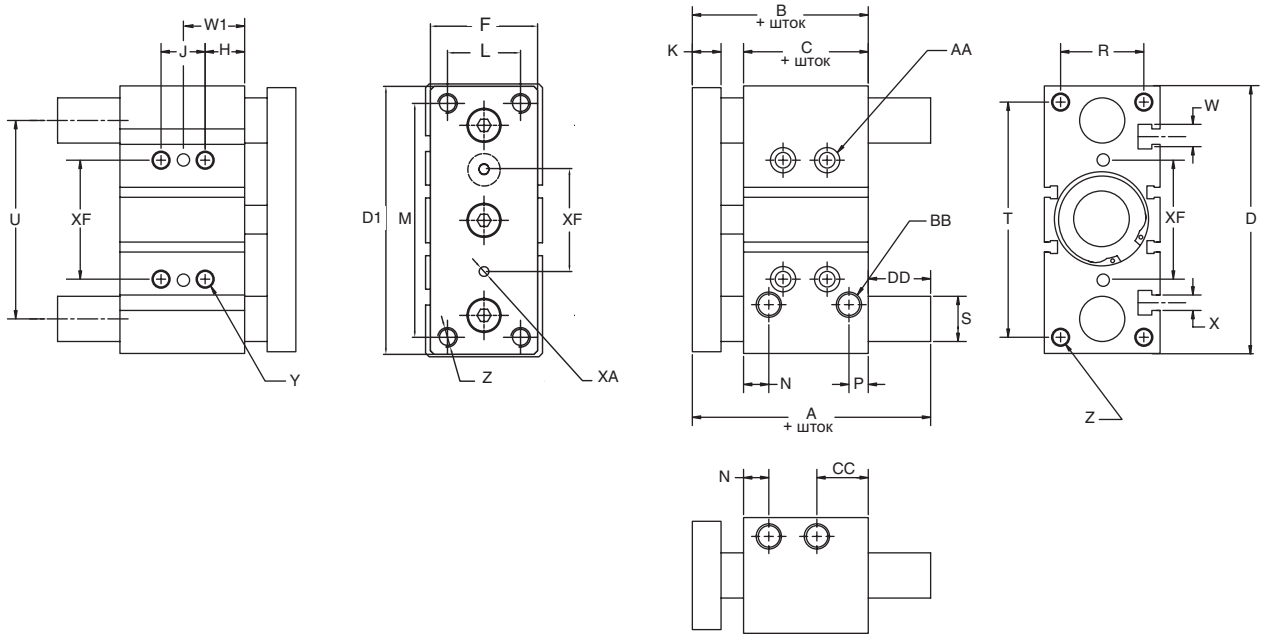

Ø (мм)	B	C	D	D1	F	H	K	L	M	N	P	R
16	46,0	33,0	64,0	62,0	25,0	5,0	8,0	16,0	54,0	11,0	8,0	22,0
20	53,0	37,0	83,0	81,0	30,0	17,0	10,0	18,0	70,0	10,5	8,5	24,0
25	53,5	37,5	93,0	91,0	38,0	17,0	10,0	26,0	78,0	11,5	9,0	30,0
32	59,5	37,5	112,0	110,0	44,0	21,0	12,0	30,0	96,0	12,5	9,0	34,0
40	66,0	44,0	120,0	118,0	44,0	22,0	12,0	30,0	104,0	14,0	10,0	40,0
50	72,0	44,0	148,0	146,0	60,0	24,0	16,0	40,0	130,0	14,0	11,0	46,0

Ø (мм)	S	T	U	W	X	Y	Z	AA	BB	CC	XA	XF
16	10,0	56,0	46,0	7,40	4,4	M5	M5	4 мм SHCS	M5	18,0	3	24,0
20	12,0	72,0	54,0	8,40	5,5	M6	M5	5 мм SHCS	G 1/8	24,5	3	28,0
25	16,0	82,0	64,0	8,40	5,5	M6	M6	5 мм SHCS	G 1/8	24,0	4	34,0
32	20,0	98,0	78,0	10,50	6,5	M8	M8	6 мм SHCS	G 1/8	30,5	4	42,0
40	20,0	106,0	86,0	10,50	6,5	M8	M8	6 мм SHCS	G 1/8	31,0	4	50,0
50	25,0	130,0	110,0	13,5	8,5	M10	M10	8 мм SHCS	G 1/4	35,0	5	66,0

Ø (мм)	шток (мм)			
	A	DD	J	W1
16	10-50: 46 75: 64,5	10-50: 0 75: 18,5	10-30: 24 40-75: 44	10-30: 17 40-75: 27
20	20-50: 53 75: 84,5	20-50: 0 75: 31,5	20-30: 24 40-75: 44	20-30: 29 40-75: 39
25	20-50: 53,5 75: 85	20-50: 0 75: 31,5	20-30: 24 40-75: 44	20-30: 29 40-75: 39
32	25-50: 97 75: 107	25-50: 37,5 75: 47,5	25: 24 50-75: 48	25: 33 40-75: 45
40	25-50: 97 75: 107	25-50: 41 75: 64,5	25: 24 50-75: 48	25: 34 40-75: 46
50	25-50: 106,5 75: 118	25-50: 34,5 75: 46	25: 24 50-75: 48	25: 36 40-75: 48

2013/R02
Возможно изменение информации о наличии, конструкции и технических характеристик без уведомления. Все права защищены.

КРУГЛЫЕ ПНЕВМОЦИЛИНДРЫ

ДВУСТОРОННЕГО ДЕЙСТВИЯ Ø 12 – 25 мм (серия 435)

ДВУСТОРОННЕГО ДЕЙСТВИЯ Ø 32 – 63 мм (серия 438)

ISO 6432 - ISO 6431

с возможностью установки магнитных датчиков положения

Рабочая среда	воздух или нейтральный газ, фильтрованный, со смазкой или без смазки
Рабочее давление	макс. 10 бар
Температура	от -20°C до +70°C (от Ø 12 до 25 мм) / от -10°C до +70°C (от Ø 32 до 63 мм)
Корпус	нержавеющая сталь (от Ø 12 до 25 мм) – алюминиевый сплав (от Ø 32 до 63 мм)
Шток	нержавеющая сталь (от Ø 12 до 25 мм) – хромированная сталь (от Ø 32 до 63 мм)
Уплотнения поршня	PUR (полиуретан)
Амортизация	см. таблицу выбора
Стандартизация	от Ø 12 до 25 мм: ISO 6432
	от Ø 32 до 63 мм: ISO 6431
Присоединение	M5 (от Ø 12 до 16 мм) - G1/8 (от Ø 20 до 32 мм)
	G1/4 (Ø 40-50 мм) - G3/8 (Ø 63 мм)

- Крепления встроены в переднюю крышку цилиндра и фланец с проушиной MP4 в заднюю крышку для крепления с цапфой
- Компактные монтажные крепления с резьбой со стороны передней или задней крышки

ТАБЛИЦА ПОДБОРА

Срок поставки со склада в Европе | **Стандартный**

15-ЗНАЧНЫЙ КОД ИЗДЕЛИЯ

G 435 A - S N - - - - A00

Резьбовое соединение
G = ISO 16030

Серия
435

Версия
A = Первоначальный выпуск

Диаметр (мм)

G = 8	**K** = 16
H = 10	**L** = 20
J = 12	**M** = 25

Варианты штока 1
S = Двустороннего действия
1 = Одностороннего действия, на вход
2 = Сквозной шток (двустороннего действия)
3 = Одностороннего действия, на выход [1]
[1] Доступно для диаметров 12, 16, 20 и 25

Варианты штока 2
N = Нержавеющая сталь с наружной резьбой и гайкой на конце

Доп. оборудование
A00 = Отсутствует
CSH = С настраиваемой пневматической амортизацией [2]
AT1 = Для зон ATEX 1/21
AT2 = Для зон ATEX 2/22
[2] Доступно для диаметров: 16, 20 и 25 (для двустороннего действия)

Рекомендуемые стандартные значения рабочего хода (мм) [4]

Ø мм	Присоединение Ø	25	50	80	100	160	Макс. раб. ход
8	M5	SD	SD	D	D	-	400
10	M5	SD	SD	D	D	-	400
12	M5	SDO	SDO	D	D	-	400
16	M5	SDO	SDO	D	D	-	400
20	G1/8	SDO	SDO	D	D	D	400
25	G1/8	SDO	SDO	D	D	D	900

[4] Другие значения рабочего хода по запросу / минимальный раб. ход: 5 мм
D = Только двустороннего действия / SD = двустороннего и одностороннего действия
SDO = Одностороннего действия на вход + Одностороннего действия на выход + Двустороннего действия

2013/R02
Возможно изменение информации о наличии, конструкции и технических характеристик без уведомления. Все права защищены.

ТАБЛИЦА ПОДБОРА

Срок поставки со склада в Европе | Стандартный

15-ЗНАЧНЫЙ КОД ИЗДЕЛИЯ

G 438 A - S K - - - - A00

Резьбовое соединение
G = ISO 16030

Серия
438

Версия
A = Первоначальный выпуск

Диаметр (мм)

3 = 32	**5** = 50
4 = 40	**6** = 63

Варианты штока 1

S = Двустороннего действия
1 = Одностороннего действия, на вход
2 = Сквозной шток (двустороннего действия)
3 = Шток двустороннего действия из нержавеющей стали
4 = Сквозной шток двустороннего действия из нержавеющей стали
5 = Шток одностороннего действия (на вход) из нержавеющей стали

Варианты штока 2

K = Хромированный шток с наружной резьбой и гайкой на конце

Доп. оборудование

A00 = Отсутствует
NDM = Без возможности монтажа магнитных датчиков положения
CSH = С настраиваемой пневматической амортизацией
CSM = опции NDM + CSH
AT1 = Для зон ATEX 1/21
AT2 = Для зон ATEX 2/22

Рекомендуемые стандартные значения рабочего хода (мм) [1]

Ø мм	Присоединение Ø	25	50	80	100	160	200	250	320	400	500	Макс. раб. ход
32	G1/8	SD	SD	D	D	D	D	D	-	-	-	1000
40	G1/4	SD	SD	D	D	D	D	D	D	D	-	1000
50	G1/4	SD	SD	D	D	D	D	D	D	D	-	1000
63	G3/8	SD	SD	D	D	D	D	D	D	D	D	1000

[1] Другие значения рабочего хода по запросу / минимальный раб. ход: 5 мм
D = Только двустороннего действия / SD = Одностороннее и двустороннее действие

ОПЦИИ И ДОПОЛНИТЕЛЬНОЕ ОБОРУДОВАНИЕ

Стандартизованные крепления (см. стр. 43)

Датчики положения и монтажные комплекты (см. стр. 44)

2013/R02
Возможно изменение информации о наличии, конструкции и технических характеристик без уведомления. Все права защищены.

РАЗМЕРЫ

Пневмоцилиндры Ø 8 – 25 мм (пневмоцилиндр без доп. оборудования поставляется с гайкой шейки)

Пневмоцилиндры с односторонним штоком | Пневмоцилиндры с двусторонним штоком

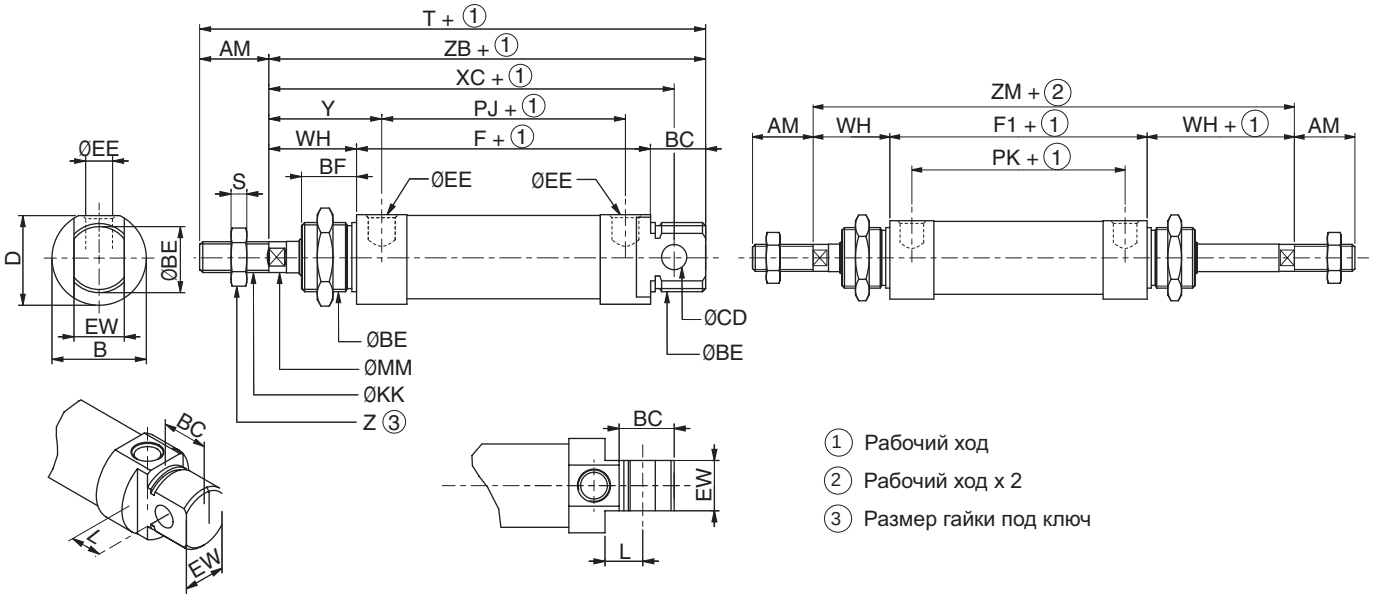

Ø мм	AM	B	BC	ØBE	BF	ØCD	D	ØEE	EW	F	F1	ØKK	L	MM	PJ	PK	S	T	WH	XC	Y
12	16	19	14	M16x1,5	14	6 H 11	18	M5	12 d 11	48,5	48,5	M6x1	9	6	34,5	34,5	3	100,3	22	75	29
16	16	19	14	M16x1,5	14	6 H 11	18	M5	12 d 11	55	55	M6x1	9	6	41,5	41,5	3	107	22	82	28,5
20	20	27	17,5	M22x1,5	17,5	8 H 11	25,4	G 1/8	16 d 11	63,5	63,5	M8x1,25	12	8	47,3	47,3	4	125	24	95	32
25	22	30	17,5	M22x1,5	17,5	8 H 11	28,5	G 1/8	16 d 11	68,5	68,5	M10x1,25	12	10	52,5	52,5	5	136	28	104	36

Ø мм	Z	ZB	ZM
12	10	84,5	82,5
16	10	91	99
20	13	105	111,5
25	17	114	124,5

ПРИМЕЧАНИЕ:
- Монтажные крепления всегда поставляются отдельно (см. стр. 43)

Пневмоцилиндры Ø 32 – 63 мм (пневмоцилиндр без доп. оборудования поставляется без гайки шейки)

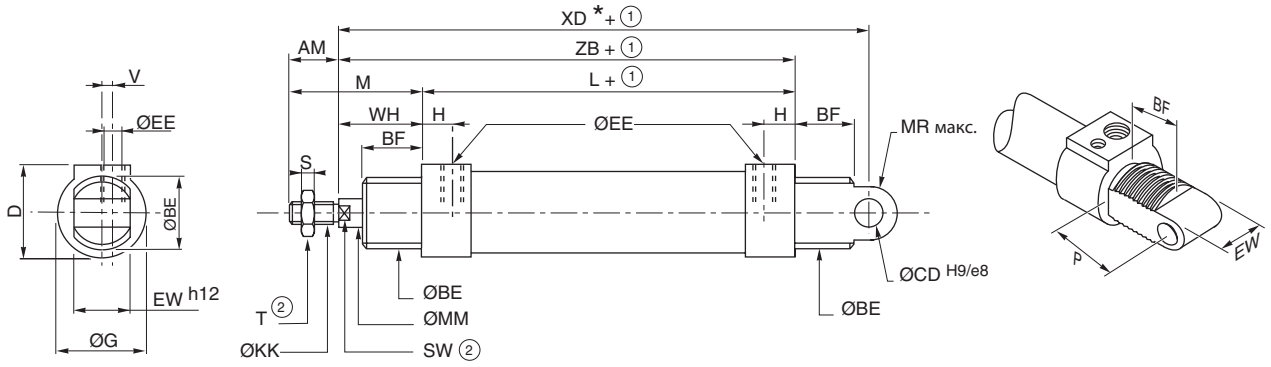

Ø мм	AM	BE	BF	CD	D	EE	EW	G	H	KK	L	M	MM	MR	P	S	SW	T	V	WH	XD	ZB
32	22	M 30 x1,5	16	10	39	G 1/8	26	38	13,5	M10 x 1,25	92	49	12	11	24	5	10	16	3,5	27	143	119
40	24	M 36 x1,5	19	12	46	G 1/4	28	45	16,5	M12 x 1,25	107	53	18	13	24	6	13	18	4,7	29	160	136
50	32	M 45 x1,5	③	12	60	G 1/4	32	60	14	M16 x 1,50	110	67	18	13	25,5	8	16	24	5,2	35	170	145
63	32	M 45 x1,5	23	16	75	G 3/8	40	75,5	17	M16 x 1,50	125	67	22	17	31	8	16	24	5,5	35	191	160

① Рабочий ход
② Размер гайки под ключ
③ 26,5 мм на передней крышке, 18,5 мм на задней крышке (*)
(*) +25 мм для пневмоцилиндров одностороннего действия, рабочий ход 50 мм

2013/R02
Возможно изменение информации о наличии, конструкции и технических характеристик без уведомления. Все права защищены.

ТАБЛИЦА ПОДБОРА (монтажные крепления поставляются с крепежными винтами)

Срок поставки со склада в Европе: стандартный

Высокая лапа MS3 ((1) одна единица / (2) комплект из 2 штук)

Ø мм		
12-16	P493AJ425000A00	(1)
20-25	P493AL425000A00	(1)

32	P493A3325000A00	(2)
40	P493A4325000A00	(2)
50	P493A5325000A00	(2)
63	P493A6325000A00	(2)

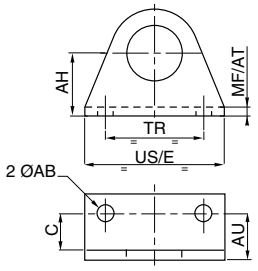

Ø мм	AB	AH	AU	C	MF AT	TR	US E
12-16	5,5	20	14	10	4	32	42
20-25	6,6	25	17	12	5	40	54
32	7	32	25	22	3	32	45
40	9	36	27	24	3	36	52
50	9	45	30	26	4	45	75
63	9	50	30	26	4	50	75

Задняя цапфа

Ø мм	
12-16	P493AJ42C000A00
20-25	P493AL42C000A00

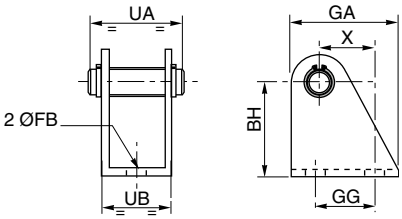

Ø мм	BH	FB	GA	GG	UA	UB	X
12-16	27	5,5	25	16	25	18	13,5
20-25	30	6,6	32	20	32	24	16

Вилка для штока с внутренней резьбой (ISO 8140 – RP 102P) AP2

Ø мм	
12-16	P493AJ431000A00
20	P493AL431000A00
25-32	P493A3131000A00
40	P493A4131000A00
50-63	P493A5131000A00

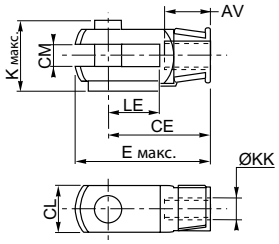

Ø мм	AV	CE	CM	E	K	KK	LE CL
12-16	12	24	6	33,5	16,5	M6	12
20	16	32	8	45	22	M8	16
25-32	20	40	10	56	26	M10	20
40	22	48	12	67	32	M12	24
50-63	28	64	16	89	41	M16	32

Сферический наконечник штока (ISO 8139 – RP 103P) AP6

Ø мм	
12-16	P493AJ432000A00
20	P493AL432000A00
25-32	P493A3132000A00
40	P493A4132000A00
50-63	P493A5132000A00

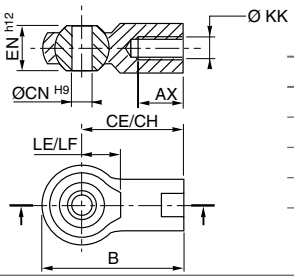

Ø мм	AX	B	CE CH	CN	EN	KK	LE LF
12-16	12	40	30	6	9	M6	11
20	16	48	36	8	12	M8	13
25-32	20	57	43	10	14	M10	15
40	22	66	50	12	16	M12	17
50-63	28	85	64	16	21	M16	22

Гайка шейки MR3

Ø мм	
12-16	P493AJ42F000A00
20-25	P493AL42F000A00
32	P493A332F000A00
40	P493A432F000A00
50-63	P493A532F000A00

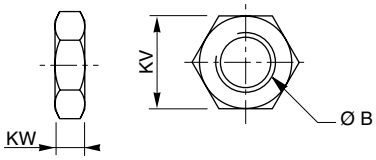

Ø мм	B	KV	KW
16	M 16 x 1,5	19	4
20-25	M 22 x 1,5	27	5
32	M 30 x 1,5	35	10
40	M 36 x 1,5	42	10
50-63	M 45 x 1,5	60	12

2013/R02
Возможно изменение информации о наличии, конструкции и технических характеристик без уведомления. Все права защищены.

МАГНИТНЫЕ ДАТЧИКИ ПОЛОЖЕНИЯ

ГЕРКОНОВЫЙ ПЕРЕКЛЮЧАТЕЛЬ – МАГНИТО-РЕЗИСТИВНОГО ТИПА

для пневмоцилиндров с «Т-образным» пазом

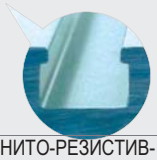

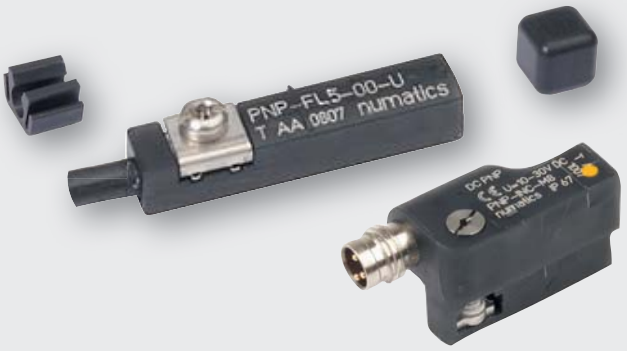

		ГЕРКОНОВЫЙ ПЕРЕКЛЮЧАТЕЛЬ 2-проводный	МАГНИТО-РЕЗИСТИВНЫЙ ПЕРЕКЛЮЧАТЕЛЬ 3-проводный
Номинальные значения коммутируемой мощности (макс.)		5 Вт / 5 ВА	3 Вт
Коммутируемое напряжение	провода	5 – 120 В пост. тока / перем. тока	10 – 30 В пост. тока
	M12	5 – 50 В перем. тока /	
Макс. коммутируемый ток		100 мА	
Макс. падение напряжения		< 5 В	< 2,5 В
Сопротивление изоляции		< 0,2 мм	
Рабочая температура		от -25 °C до +70 °C	от -25 °C до +85 °C
Класс защиты		IP 67	
Сертификация		CE	CE UL и cUL (2 м – M8)
Сигнализация		желтый светодиод при замкнутом контакте	

- Универсальные датчики для широкого диапазона пневмоцилиндров и приводов (пневмоцилиндры со стяжными шпильками, с профилированным корпусом, круглые ...)
- Устойчивы к воздействию жестких условий эксплуатации: короткие замыкания, вибрации, ударные воздействия...
- Светодиодная сигнализация
- Фиксация с помощью обычной отвертки

ТАБЛИЦА ПОДБОРА

Срок поставки со склада в Европе **стандартный**

соединение / разъем	внешний вид	соединение: ГЕРКОНОВЫЙ ПЕРЕКЛЮЧАТЕЛЬ 2-проводный, чувствительный к полярности подключения	соединение: МАГНИТО-РЕЗИСТИВНЫЙ ПЕРЕКЛЮЧАТЕЛЬ 3-проводный (чувствительный к полярности подключения)		датчик (устанавливаемый непосредственно на пневмоцилиндры с «Т-образным» пазом) код: ГЕРКОНОВЫЙ ПЕРЕКЛЮЧАТЕЛЬ 2-проводный	датчик код: МАГНИТО-РЕЗИСТИВНЫЙ ПЕРЕКЛЮЧАТЕЛЬ 3-проводный
Кабель с полиуретановой изоляцией длиной 2 или 5 м, провода сечением 0,14 мм², концы зачищены и залужены		коричневый провод: полюс + синий провод: полюс -	коричневый провод: полюс + синий провод: полюс - черный провод: нагрузка	2 м	P494A0021300A00	P494A0022300A00
				5 м	P494A0021100A00	P494A0022100A00
Кабель с полиуретановой изоляцией длиной 0,3 м + штекерный разъем, Ø M8-3 контакта		3 1 4	3 1 4 + – нагрузка		P494A0021500A00	P494A0022600A00
Кабель с полиуретановой изоляцией длиной 0,3 м + винтовой разъем с наружной резьбой, Ø M12-3 контакта		1 3 4	1 3 4 + – нагрузка		P494A0021700A00	P494A0022800A00
3-контактный винтовой разъем с наружной резьбой Ø M8		3 1 4	3 1 4 + – нагрузка		P494A0021400A00	P494A0022500A00

МОНТАЖНЫЕ КОМПЛЕКТЫ (для круглых пневмоцилиндров или пневмоцилиндров со стяжными шпильками)

тип пневмоцилиндра	внешний вид	пневмоцилиндр Ø мм	Код для Т-образных датчиков	Код для датчика M8
стяжные шпильки - PES 450		32-40	P494A3129200A00	P499A2440617A00
		50-63-80	P494A5129200A00	
		100	P494A8129200A00	
		125-160-200	P494AP129200A00	-

тип пневмоцилиндра	внешний вид	пневмоцилиндр Ø мм	Код для Т-образных датчиков: пластмасса	Код для Т-образных датчиков: нержавеющая сталь
круглый - ISOCLAIR		12	P494AJ129300A00	P494AK129600A00
		16	P494AK129300A00	P494AK129600A00
		20	P494AL129300A00	P494AL129600A00
		25	P494AM129300A00	P494AL129600A00
		32	P494A3129300A00	P494A3129600A00
		40	P494A4129300A00	P494A4129600A00
		50	-	P494A5129600A00
		63	-	P494A6129600A00

ОПЦИИ И ДОП. ОБОРУДОВАНИЕ

Удлинительный шнур с изоляцией из ПВХ длиной 5 м, 3-проводные сечением 0,25 мм² с 1 винтовым разъемом M8 с внутренней резьбой (другой конец – без разъема) синий провод не используется (ГЕРКОН) – IP67	5 m, PVC; коричневый = 1, синий = 3, черный = 4; 1 3 4	P499A5440620A00
Удлинительный шнур с изоляцией из ПВХ длиной 5 м, 3-проводные сечением 0,25 мм² с 1 винтовым разъемом M12 с внутренней резьбой (другой конец – без разъема) синий провод не используется (ГЕРКОН) – IP67	5 m, PVC; коричневый = 1, синий = 3, черный = 4; 1 2 3 4	P499A6440621A00
прямой 3-контактный гнездовой разъем Ø M8, IP67	CM5; 1 3 4	P499A7440622A00

2013/R02
Возможно изменение информации о наличии, конструкции и технических характеристик без уведомления. Все права защищены.

КЛАПАНЫ

электропневматические интерфейсы

серия 304

1 страница 51

тарельчатые клапаны
(высокая пропускная способность, высокое быстродействие)

серия 261-262

2-3

страницы 52-55

серия 263-264

4-5

серия 284

6

золотниковые клапаны, соответствующие стандарту ISO

ISO 15407-1 – размер 01 (26 мм)

серия 503

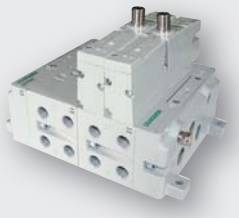

7 page 56 страницы 56-59

ISO 5599-1 – размеры 1-2-3

серия 541-542-543

8 страницы 60-64

золотниковые миниклапаны

серия 519-520-521

9 страницы 65-67

золотниковые клапаны, резьбовые G 1/4, со встроенными устройствами управления

серия 551

10 страницы 68-70

золотниковые клапаны с ручным управлением
серия ZF2F-551

11 страницы 71-72

микроклапаны с ручным управлением
серия 307

12 страница 73

микроклапаны с механизированным управлением
серия 308-309-310-550-551

13 страницы 74-75

золотниковые миниклапаны с механизированным управлением
серия 550

14 страница 76

2013/R02
Возможно изменение информации о наличии, конструкции и технических характеристик без уведомления. Все права защищены.

ТАБЛИЦА ПОДБОРА

стандарты			управление			корпус		соединение Ø G												конструкция		макс. давление, бар	расход при давлении 6 бар, л/мин (при стандартной эталонной атмосфере – ANR)	внешний вид	серия	страница
ISO 15407-1	ISO 15407-2	ISO 5599/1	соленоидное	пневматическое	ручное управление	для монтажа на монтажной плите	с резьбой	M3	M5	1/8	1/4	3/8	1/2	3/4	1	1 1/2	интерфейс NAMUR	быстросъемное подключение, наружный диам. 4 мм	быстросъемное подключение наружный диам. 6 – 8 мм	тарельчатого типа	золотникового типа					
3/2																										
			●							●								●		●		8	154	1	304	51
			●	●			●			●											●	8	400	10	520	65
			●	●		●					●									●		10	700	2-3	261	52
			●	●		●						●								●		10/12	1750		262	
				●		●							●										3000	6	266	
				●		●									●								9100		267	
			●				●					●	●							●		10/12	4500/6000		284	
			●	●			●							●	●								12500		285	
			●	●			●									●							35000		286	
				●			●				●										●	8/10	860	10	551	68
					●		●				●										●		860	11	551	71
					●					●								●				8	112	12	307	73
					●					●								●					140	13	308	74
					●													●							309	
					●					●								●				10	280		310	
										●													200		550	
											●												860		551	
					●		●			●											●	10	200	14	550	76
4/2																										
			●							●								●		●		8	154	1	304	51
			●	●		●					●									●		10	700	2-3	261	52
			●	●		●						●								●		10/12	1750		262	
			●	●			●			●									●	●		10	210	4-5	263	
			●	●			●				●									●			840		264	
				●		●							●										2940	6	266	52
				●		●									●								9100		267	52
5/2-5/3																										
●	●		●			●					●										●	10	1200	7	503	56
		●	●	●		●					●	●									●	12	1400	8	541	60
		●	●	●		●						●	●								●		2800		542	
		●	●			●							●	●							●		4200		543	
		●	●			●															●		6300/7000		544	
			●	●			●		●												●	8	175	9	519	65
			●	●			●			●											●		600		520	
			●	●			●				●										●		1050		521	
			●	●			●				●										●	10	860	10	551	68
					●		●																600	11	ZF2F	71
					●		●				●										●		860		551	
					●		●			●											●	10	200	14	550	76

2013/R02
Возможно изменение информации о наличии, конструкции и технических характеристик без уведомления. Все права защищены.

УПРАВЛЯЮЩИЕ СОЛЕНОИДНЫЕ МИНИКЛАПАНЫ
серия 302
3/2 НЗ
для монтажа на монтажной плите
монтажная площадка CNOMO размер 15

Рабочие среды	воздух или инертный газ, фильтрованный, со смазкой или без смазки
Перепад давления	см. таблицу выбора
Температура рабочей среды	от -10 °C до +40 °C
Температура окружающей среды	от -10 °C до +50 °C
Корпус	Технические полимеры
Уплотнения	NBR (нитрил), PUR (полиуретан) и FPM (фтор-каучук)
Стандартные напряжения пост. ток (=) перем. ток (~)	 24 В 24 В – 48 В – 115 В – 230 В / 50 Гц

- Очень низкое энергопотребление
- Встроенное электрическое подключение M12, металлическое, надежное и прочное, класс защиты IP67
- Исполнение со встроенным светодиодным индикатором

ТАБЛИЦА ПОДБОРА

Срок поставки со склада в Европе: ускоренный | под заказ

ток	Размер проходного сечения	перепад давления	напряжение	мощность ~	мощность =	соленоидный клапан (M) код (1)		стандартные напряжения (В) перем. ток (~) / 50 Гц 24	48	115	230	пост. ток (=) 24	разъем	
~/=	мм	бар	В	ВА	Вт	▼	●						стандартное исполнение	с кабелем 2 м
3/2 НЗ – исполнение без разъема – предназначено для разъемов размером 15 – расстояние между центрами 9,4 мм (2)														
=	0,8	0...8	24	-	1,2	**30211112--P**	**30211113--P**					✓	**88143581**	**88143567**
	1,1	0...10	24	-	2,65		**30211122--P**					✓		**88143580** (со светодиодной индикацией и электрической защитой)
	0,6	0...10	24	-	1,2	**30211109--P**						✓		
3/2 НЗ – исполнение без разъема – предназначено для разъемов размером 15 – расстояние между центрами 8 мм (3)														
=	0,8	0...8	24	-	1,2	**30210112--P**						✓	**88130211**	-
3/2 НЗ – исполнение с разъемом размером 15 – расстояние между центрами 9,4 мм (2)														
	0,8	0...8	24	-	1,2	**30211112--D**	**30211113--D**					✓	**поставляется**	-
	1,1	0...10	24	-	2,65		**30211122--D**					✓		
	1,5	0...6	24	-	2,65	**30211127--D**						✓		
	0,6	0...10	24	-	1,2	**30211109--D**						✓		
~/=	мм		В	ВА	Вт	▼								
3/2 НЗ – M12 исполнение с встроенным LED дисплеем и защитой – предназначен для разъема M12														
=	0,6	0...10	-	-	-	**30212109--P**						✓	**не поставляется**	

(M) Ручное управление ● : с ручным управлением с фиксацией ▼ :с ручным управлением без фиксации
(1) При оформлении заказа, пожалуйста, указывайте в дополнение к коду: напряжение / частоту, Примеры: 30211112--P 24V DC
(2) DIN 43650, мм, форма C
(3) ISO 15217 /DIN 43650, 8 мм, форма C

ОПЦИИ И ДОП. ОБОРУДОВАНИЕ

одиночная монтажная плита с резьбой M5	Заглушка прилегающей поверхности
88263002	**88130203**

2013/R02
Возможно изменение информации о наличии, конструкции и технических характеристик без уведомления. Все права защищены.

УПРАВЛЯЮЩИЕ СОЛЕНОИДНЫЕ КЛАПАНЫ 3/2 НЗ

для монтажа на монтажной плите монтажная площадка CNOMO размер 30

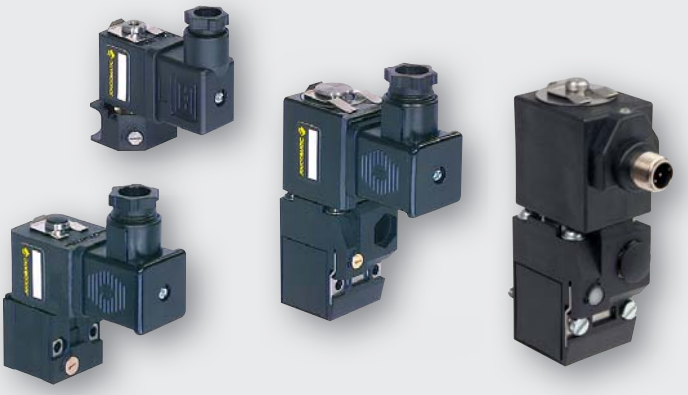

Серия	189	190	192
Рабочие среды	воздух или инертный газ, фильтрованный, со смазкой или без смазки		
Перепад давления	0 – 10 бар		0 – 12 бар
Температура рабочей среды	от -10 °C до +60 °C		
Температура окружающей среды	от -10 °C до +60 °C		
Корпус	Технические полимеры		
Уплотнения	NBR (нитрил), PUR (полиуретан)		
Стандартные напряжения пост. ток (=) пост. ток (=) перем. ток (~)	 24 В (соединение M12) 24 В – 48 В 24 В – 48 В – 115 В – 230 В /50 Гц		

- Различные электрические разъемы (CNOMO или M12)
- Поворотная катушка (4 положения с интервалом 90°)
- Пониженное энергопотребление
- Подсоединяемый выхлоп

ТАБЛИЦА ПОДБОРА

Срок поставки со склада в Европе: ускоренный | под заказ

размер проходного сечения	мощность ~	мощность =	соленоидный клапан (M) код (1)	(M)	стандартные напряжения (В) перем. ток (~) / 50 Гц				пост. ток (=)		разъем: стандартное исполнение	с кабелем 2 м	со встроенным визуальным индикатором и защитой	
мм	ВА	Вт			24	48	115	230	24	48	код	код	напряжение	код
											+	или	или	
3/2 НЗ – исполнение без разъема, размер 22 (2)														
1,2	3,5	2,5	**18900002**	●	✓	✓	✓	✓	✓		**88122404**	**88122413**	24В =/~ 48В ~ 115В ~ 230В ~	**88122405** **88122406** **88122407** **88122410**
3/2 НО – исполнение без разъема, размер 22 (2)														
1,2	3,5	2,5	**18900011**	●	✓	✓	✓	✓	✓		**88122404**	**88122413**	24В =	**88122405**
3/2 НЗ – исполнение с разъемом, размер 22 (2)														
1,2	3,5	2,5	**18900001**	●	✓	✓	✓	✓	✓		**поставляется**	-		-
1,2	3,5	2,5	**18900007**	X					✓					
3/2 НЗ – исполнение с разъемом, размер 22, с визуальным индикатором и электрической защитой (2)														
1,2	3,5	2,5	**18900019**	●					✓		-	-	-	**поставляется**
1,2	3,5	2,5	**18900018**	●			✓							
3/2 НО – исполнение с разъемом, размер 22 (2)														
1,2	3,5	2,5	**18900010**	●	✓	✓	✓	✓	✓		**поставляется**	-		-
3/2 НЗ – исполнение с разъемом, размер 30 (3)														
1,6	4	3	**19000005**	X	✓	✓	✓	✓	✓	✓	**поставляется**	-		-
1,6	4	3	**19000006**	●	✓	✓	✓	✓	✓	✓				
1,6	4	3	**19000017**	▼	✓	✓	✓	✓	✓					
1,6	4	3	**19000008**	■	✓	✓		✓	✓					
3/2 НЗ – исполнение с разъемом, размер 30, с выхлопом в монтажную плиту (3)														
2,1	10	7	**19201001**	X		✓	✓	✓	✓		**поставляется**	-		-
2,1	10	7	**19201002**	●		✓	✓	✓	✓					
2,1	10	7	**19201003**	▼		✓	✓	✓	✓					
3/2 НЗ – исполнение с разъемом, размер 30, с выхлопом 1/8 на лицевую сторону (3)														
2,1	10	7	**19201007**	X		✓	✓	✓	✓		**поставляется**	-		-
2,1	10	7	**19201008**	●		✓	✓	✓	✓					
2,1	10	7	**19201009**	▼		✓	✓	✓	✓					
3/2 НЗ – исполнение с разъемом, с визуальным индикатором и электрической защитой (RC), размер 30 (3)														
1,6	4	3	**19000021**	●			✓				-	-		**поставляется**
1,6	4	3	**19000022**	●	✓			✓	✓					

(M) Ручное управление X : отсутствует ● : с ручным управлением с фиксацией ▼ : с ручным управлением без фиксации ■ : с кнопкой
(1) При оформлении заказа, пожалуйста, указывайте в дополнение к коду: вид тока, напряжение / частоту – Примеры: 18900001 24V DC
(2) DIN 43650, 11 мм, промышленный стандарт B (3) ISO 4400 / EN 175301-803, форма A

2013/R02
Возможно изменение информации о наличии, конструкции и технических характеристик без уведомления. Все права защищены.

ТАБЛИЦА ПОДБОРА

Срок поставки со склада в Европе **ускоренный**

размер проходного сечения	мощность ~	мощность =	Соленоидный клапан (M) код (1)	(M)	стандартные напряжения (В) перем. ток (~) / 50 Гц				пост. ток (=)		разъем стандартное исполнение	разъем с кабелем 2 м	разъем со встроенным визуальным индикатором и защитой	
мм	ВА	Вт			24	48	115	230	24	48	код	код	напряжение	код
					+						или	или		
3/2 НЗ – исполнение без разъема, размер 30 (3)														
мм	4	3	**19000013**	X	✓	✓	✓	✓	✓		**88122404**	**88122612**	24В =/~ 48В ~ 115В ~ 230В ~	**88122603** **88122604** **88122605** **88122608**
1,6	4	3	**19000014**	●	✓	✓		✓	✓					
1,6	4	3	**19000018**	▼	✓	✓	✓	✓	✓					
1,6	4	3	**19000016**	■	✓			✓	✓					
3/2 НЗ – исполнение без разъема, размер 30, с выхлопом в монтажную плиту (3)														
2,1	10	7	**19201022**	X		✓	✓	✓	✓		**88122404**	**88122612**	24В =/~ 48В ~ 115В ~ 230В ~	**88122603** **88122604** **88122605** **88122608**
2,1	10	7	**19201023**	●		✓	✓	✓	✓					
2,1	10	7	**19201024**	▼		✓	✓	✓	✓					
3/2 НЗ – исполнение без разъема, размер 30, с выхлопом 1/8 на лицевую сторону (3)														
2,1	10	7	**19201028**	X		✓	✓	✓	✓		**88122404**	**88122612**	24В =/~ 48В ~ 115В ~ 230В ~	**88122603** **88122604** **88122605** **88122608**
2,1	10	7	**19201029**	●		✓	✓	✓	✓					
2,1	10	7	**19201030**	▼		✓	✓	✓	✓					
3/2 НЗ – исполнение с соединением M12, с выхлопом в монтажную плиту														
2,1	10	7	**19201136**	X					✓		**не поставляется**	-		-
2,1	10	7	**19201137**	●					✓					
2,1	10	7	**19201138**	▼					✓					
3/2 НЗ – исполнение с соединением M12, с выхлопом G 1/8 на лицевую сторону														
2,1	10	7	**19201142**	X					✓		**не поставляется**	-		-
2,1	10	7	**19201143**	●					✓					
2,1	10	7	**19201144**	▼					✓					

монтажная плита с быстросъемным подключением (полиамид 6/6)			
	1 одиночная монтажная плита	быстросъемные устройства подключения наружным диаметром 4 мм	**35300069**
	1 соединяемая монтажная плита		**35300070**
	Комплект из 2 соединяемых торцевых монтажных плит, вход для подачи давления с правой стороны, быстросъемные устройства подключения наружным диаметром 6 мм	быстросъемные устройства подключения наружным диаметром 6 мм	**35300071**
монтажная плита с резьбой (замак)			
	одиночная монтажная плита с боковым подключением	с резьбой G 1/8	**35300047**
	соединяемая монтажная плита с боковым подключением		**35300048**
	одиночная монтажная плита с боковым подключением (3 подключаемых боковых порта)	с резьбой G 1/4	**35300049**
	соединяемая монтажная плита с боковым подключением (3 подключаемых боковых порта)		**35300057**
катушки на замену – см. страницу 111			

(M) Ручное управление X : отсутствует ● : с ручным управлением с фиксацией ▼ : с ручным управлением без фиксации ■ : с кнопкой
(1) При оформлении заказа, пожалуйста, указывайте в дополнение к коду: вид тока, напряжение / частоту – Примеры: 19201136 24V DC
(2) DIN 43650, 11 мм, промышленный стандарт B
(3) ISO 4400 / EN 175301-803, форма A

2013/R02
Возможно изменение информации о наличии, конструкции и технических характеристик без уведомления. Все права защищены.

РАЗМЕРЫ

Соленоидные клапаны

миниатюрный соленоидный клапан (серия 302) монтажная площадка, CNOMO размер 15 – размер разъема 15

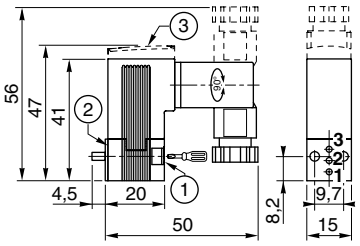

① 2 монтажный винт M3 x 20 (входит в комплект поставки)
② уплотнение (входит в комплект поставки)
③ Исполнение со светодиодом и электрической защитой

миниатюрный соленоидный клапан (серия 302) монтажная площадка, CNOMO размер 15 – разъем M12

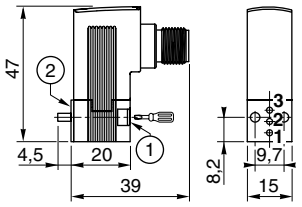

соленоидный клапан (серии 189) монтажная площадка, CNOMO размер 30

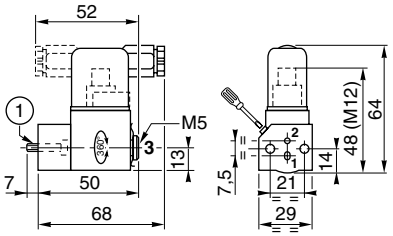

① Монтаж: два винта CM4x20 (входят в комплект поставки)
② Монтаж: два винта CM4 x 33,5 (входят в комплект поставки)
③ Серия 190
④ Серия 192 с выхлопом в монтажную плиту
⑤ Серия 192 с выхлопом на лицевую сторону

соленоидные клапаны (серий 190 – 192) монтажная площадка, CNOMO размер 30

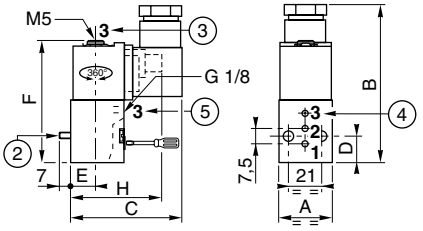

размеры (мм)

серия	A	B	C	D	E	F	H (190 M12)
190	30	83	73	15	16,5	66	60
192	30	105	71	15	15,5	91	-

Монтажные плиты

Монтажные плиты CNOMO, размер 15 (для миниатюрных соленоидных клапанов серии 302)

одиночная монтажная плита с резьбой M5

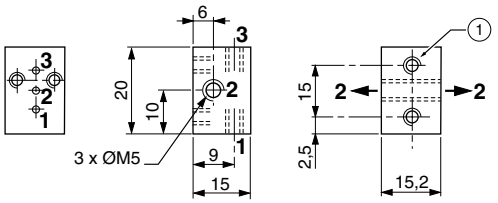

соединяемая монтажная плита

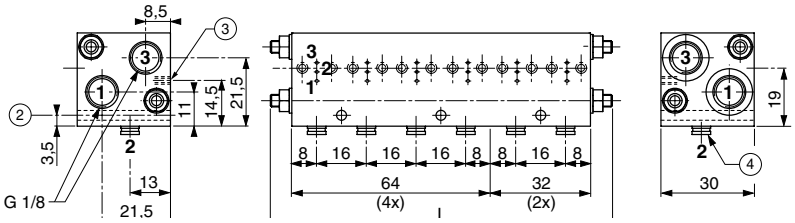

① 2 монтажных отверстия Ø M3, глубиной 4,5 мм
Выходной порт (2) можно подключать с левой и с правой стороны монтажной плиты.
② Крепежное отверстие Ø 3,2 (2 для 4x; 1 для 2x)
③ Крепежное отверстие M3 глубиной 8 (2 для 4x; 1 для 2x)

x = Монтажная площадка для миниатюрного соленоидного клапана
2 заглушки G1/8
④ поставляются с быстросъемным подключением для труб наружным диаметром Ø 4 мм

x	монтажные плиты	L
2	2x	-
4	4x	-
6	4x + 2x	110
8	4x +4x	142
10	4x + 4x + 2x	174

Монтажные плиты CNOMO размер 30 (для соленоидных клапанов серий 189 – 190 – 192)

одиночная монтажная плита – быстросъемное подключение

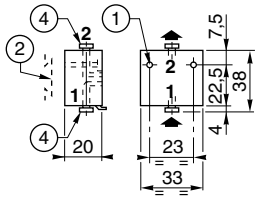

соединяемая монтажная плита

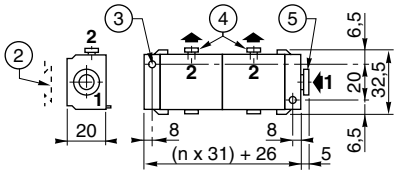

одиночная монтажная плита – резьбовое подключение

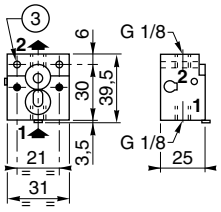

соединяемая монтажная плита – резьбовое подключение

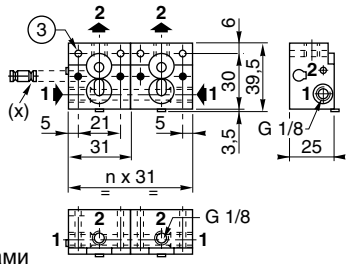

① два крепежных отверстия Ø 3,5 мм, зенковка Ø 6,5 мм, глубина 3,5 мм
② Регулируемые зажимы
③ 2 монтажных отверстия Ø 4,5 мм
④ с быстросъемным подключением для труб наружным диаметром Ø 4 мм
⑤ с быстросъемным подключением для труб наружным диаметром Ø 6 мм
n количество монтажных плит

(x) соединяемые монтажные плиты поставляются с уплотнениями и винтами для монтажа батарейного типа

Порты
1 : Вход
2 : Выход
3 : Выхлоп
ручное управление

2013/R02
Возможно изменение информации о наличии, конструкции и технических характеристик без уведомления. Все права защищены.

ЭЛЕКТРОПНЕВМАТИЧЕСКИЕ ИНТЕРФЕЙСЫ 3/2 – 4/2

с электропневматическим управлением с быстросъемным подключением для труб наружным диаметром Ø 4 мм

Рабочие среды	воздух или инертный газ, фильтрованный, со смазкой или без смазки
Рабочее давление	3 – 8 бар
Давление в системе управления	внутреннее управление
Температура окружающей среды	от -10 °C до +40 °C
Расход (Qv при давлении 6 бар) (стандартная эталонная атмосфера – ANR)	154 л/мин
Сборка	на соединяемых монтажных плитах, которые можно устанавливать на планке DIN, соответствующей EN 50022
Подключение	с быстросъемным подключением для трубок наружным диаметром Ø 4 мм
Соленоидный клапан	миниатюрный соленоидный клапан 3/2 НЗ с низким энергопотреблением
Стандартные напряжения пост. тока (=) перем. ток (~)	24 В 24 В
Мощность	1,6 ВА (~) / 1,3 Вт (=)

- Клапаны модульной сборки с быстросъемным подключением для ускоренного монтажа
- Встроенное электрическое подключение для сокращения проводов и оптимизации
- Малое энергопотребление (1,29 Вт)
- Визуальная индикация: встроенный светодиод в соленоидном управляющем устройстве и индикатор давления в клапане

ТАБЛИЦА ПОДБОРА

Срок поставки со склада в Европе: ускоренный | под заказ

	комплект из 2 торцевых монтажных плит (для трубок наружным диаметром Ø6 мм)	монтажная плита с быстросъемным подключением (для трубок наружным диаметром Ø4 мм)	монтажная плита с быстросъемным подключением (для трубок наружным диаметром Ø6 мм)	пневматический модуль 3/2 НЗ	пневматический модуль 4/2	управляющий соленоидный клапан (1)			
	код	код	код	код	код	(M)	~/=	со светодиодом код	без светодиода код
3/2 НЗ или 4/2	30400001	30400011	30400024	30400007	30400008	▼	=	30215178--P	30211178--P
						▼	~	30215178--L	-
						●	=	30215179--P	30211179--P

(M) Ручное управление ● : с ручным управлением с фиксацией ▼ : с ручным управлением без фиксации
(1) При оформлении заказа, пожалуйста, указывайте в дополнение к коду: вид тока, напряжение / частоту

РАЗМЕРЫ

n = количество монтажных плит
1. обозначение общей подачи
2. общий выхлоп
3. симметричная планка DIN EN 50022
4. давление подачи
5. пневматический сигнал
6. оптический индикатор положения
7. ручное управление
8. индикатор электрического сигнала
9. земля
10. электрический сигнал:
    - общий (A2)
    - сигнал управления (A1)
11. пневматический модуль
12. торцевые монтажные плиты
13. промежуточный модуль для 2 входов перепадов давления

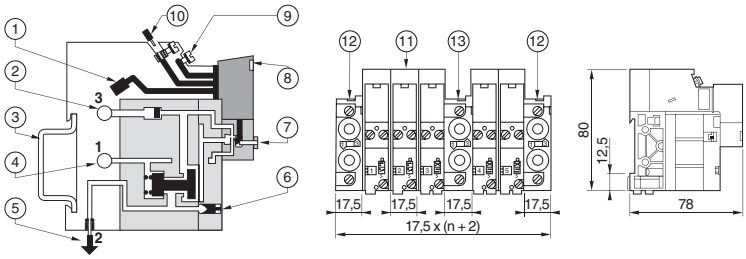

(канал подачи давления 1 направлен вправо)

ОПЦИИ И ДОП. ОБОРУДОВАНИЕ

Управляющий соленоидный клапан со встроенным визуальным индикатором и защитой

2013/R02
Возможно изменение информации о наличии, конструкции и технических характеристик без уведомления. Все права защищены.

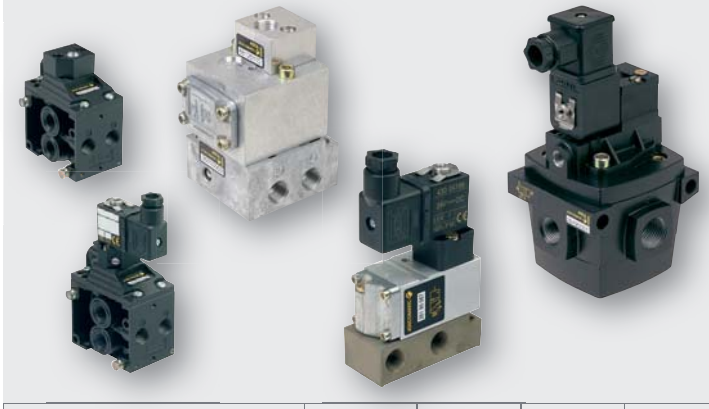

ТАРЕЛЬЧАТЫЕ КЛАПАНЫ 3/2 – 4/2

с пневматическим управлением или электропневматическим управлением, с резьбовым подключением G 1/8 – G 1 1/2, для монтажа на монтажной плите, G 1/4 – G 1 с быстросъемным подключением для трубок наружным диаметром Ø 6 мм.

Серия	261-262	263-264	266-267	284	285-286
Рабочие среды	воздух или инертный газ, фильтрованный, со смазкой или без смазки				
Рабочее давление пневматическое упр.	2 – 12 бар	2 – 10 бар	2 – 16 бар	2 – 12 бар	2 – 16 бар
электропневматическое упр.	2 – 10 бар (упр. клапан 189 – 190) – 2 – 12 бар (упр. клапан 192)				
Температура окружающей среды	от -10 °C до +60 °C				
Расход (Qv при давлении 6 бар) (стандартная эталонная атмосфера – ANR)	210 до 35000 л/мин (см. таблицу выбора)				
Корпус	легкий сплав, обработанный	замак	замак	замак	легкий сплав
Уплотнения NBR (нитрил)	•	•	•	•	•
PUR (полиуретан)	•			•	
Стандартное напряжение пост. ток (=) перем. ток (~)	24 В 24 В – 48 В – 115 В – 230 В / 50 Гц				

- Тарельчатые клапаны могут быть установлены отдельно или блочно
- Возможность комбинирования двух размеров в одной сборке
- Малое время отклика для применений с высокой цикличностью
- Возможна установка регулятора расхода для оптимизации прокладки пневматических линий

ТАБЛИЦА ПОДБОРА

Срок поставки со склада в Европе: ускоренный | под заказ

	размер трубопровода	расход при давлении 6 бар (стандартная эталонная атмосфера – ANR)	клапан	пневматическое управление (1)	монтажная плита (подключение)	
=		л/мин	код	+ код	+ тип	код
3/2 НЗ – с пневматическим управлением – для монтажа на монтажной плите – с пружинным возвратом						
	G 1/4	700	26190067	88126110	одиночная плита (боковое подключение) соединяемая плита (боковое подключение)	35300049 35300057
	G 1/4	700	26190068	88126110	одиночная плита (боковое подключение) соединяемая плита (подключение снизу)	35300049 35300057
	G 3/8	1750	26290352	88126110	одиночная плита (боковое подключение)	35700002
	G 1/2	3000	26690001	88128408	одиночная плита (боковое подключение)	35700014
	1	9100	26790001	88128408	-	-
=				+		
3/2 НЗ – с пневматическим управлением – корпус с резьбой						
	3/8	4500	28490001	88128408	-	-
	1/2	6000	28490002	88128408	-	-
	3/4	12500	28590213	88128408	-	-
	1	12500	28590215	88128408	-	-
	1 1/2	35000	28690023	-	-	-
3/2 НО – с пневматическим управлением – корпус с резьбой						
	1/2	6000	28490005	88128408	-	-
=		л/мин	код	+ код	+ тип	код
4/2 – с пневматическим управлением – для монтажа на монтажной плите – с пружинным возвратом						
	G 1/4	700	26190069	88126110	одиночная плита (боковое подключение)	35700003
	G 3/8	1750	26290354	88126110	одиночная плита (боковое подключение)	35700004
	G 1/2	2940	26690003	88128408	одиночная плита (боковое подключение)	35700018
	G1	9100	26790002	88128408	одиночная плита (боковое подключение)	35700020
=				+		
4/2 – с пневматическим управлением – корпус с резьбой – с пружинным возвратом						
	G 1/8	210	26390002	88126401	-	-
	G 1/4	840	26490026	88126401	-	-

(1) управляющее давление должно быть равно или превосходить рабочее давление

2013/R02
Возможно изменение информации о наличии, конструкции и технических характеристик без уведомления. Все права защищены.

ТАРЕЛЬЧАТЫЕ КЛАПАНЫ

ТАБЛИЦА ПОДБОРА

Срок поставки со склада в Европе: ускоренный | под заказ

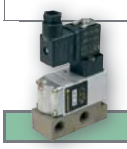

3/2 НЗ – с электропневматическим управлением – для монтажа на монтажной плите – с пружинным возвратом

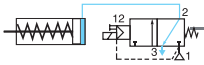

размер трубопровода	расход при давлении 6 бар (ANR) л/мин	клапан код	управляющий соленоидный клапан (1) кол-во	код	мощность ~ ВА	мощность = Вт	(М)	разъем	монтажная плита (подключение) тип	монтажная плита (подключение) код
G 1/4	700	26190067	+ 1 x	18900001	3,5	2,5	●	размер 22 (2)	одиночная плита (боковое подключение) соединяемая плита (подключение снизу)	35300049 (4) 35300057 (4)
				19000006	4	3	●	размер 30 (3)		
				19000017	4	3	▼			
G 3/8	1750	26290352	+ 1 x	18900001	3,5	2,5	●	размер 22 (2)	одиночная плита (боковое подключение)	35700002
				19000006	4	3	●	размер 30 (3)		
				19000017	4	3	▼			
G 3/8	1750	26290353	+ 1 x	18900001	3,5	2,5	●	размер 22 (2)	одиночная плита (боковое подключение)	35700002
				19000006	4	3	●	размер 30 (3)		
				19000017	4	3	▼			
G 1/2	3000	26690018	+ 1 x	19000006	4	3	●	размер 30 (3) форма А	одиночная плита (боковое подключение)	35700014
				19000017	4	3	▼			
				19201002	6	5	●			
				19201003	6	5	▼			

3/2 НЗ – с электропневматическим управлением – корпус с резьбой – с пружинным возвратом

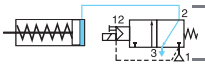

размер трубопровода	расход при давлении 6 бар (ANR) л/мин	клапан код	управляющий соленоидный клапан (1) кол-во	код	мощность ~ ВА	мощность = Вт	(М)	разъем
G 3/8	4500	28490040	+ 1 x	19000006	4	3	●	размер 30 (3)
				19000017	4	3	▼	
G 1/2	6000	28490041	+ 1 x	19000006	4	3	●	размер 30 (3)
				19000017	4	3	▼	
G 3/4	12500	28590238	+ 1 x	19000006	4	3	●	размер 30 (3)
				19000017	4	3	▼	
G 1	12500	28590239	+ 1 x	19000006	4	3	●	размер 30 (3)
				19000017	4	3	▼	
G 1 1/2	35000	28690026	+ 1 x	19000006	4	3	●	размер 30 (3)
				19000017	4	3	▼	

3/2 НО – с электропневматическим управлением – корпус с резьбой – с пружинным возвратом

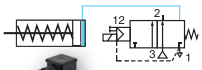

размер трубопровода	расход при давлении 6 бар (ANR) л/мин	клапан код	управляющий соленоидный клапан (1) кол-во	код	мощность ~ ВА	мощность = Вт	(М)	разъем
G 1/2	6000	28490043	+ 1 x	19000006	4	3	●	размер 30 (3) форма А
				19000017	4	3	▼	
				19201002	6	5	●	
				19201003	6	5	▼	

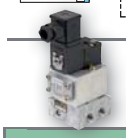

4/2 – с электропневматическим управлением – для монтажа на монтажной плите – с пружинным возвратом

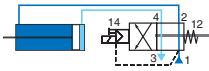

размер трубопровода	расход при давлении 6 бар (ANR) л/мин	клапан код	управляющий соленоидный клапан (1) кол-во	код	мощность ~ ВА	мощность = Вт	(М)	разъем	монтажная плита (подключение) тип	монтажная плита (подключение) код
G 1/4	700	26190069	+ 1 x	18900001	3,5	2,5	●	размер 22 (2)	одиночная плита (боковое подключение)	35700003
				19000017	4	3	▼	размер 30 (3)		
G 3/8	1750	26290354	+ 1 x	18900001	3,5	2,5	●	размер 22 (2)	одиночная плита (боковое подключение)	35700004
				19000017	4	3	▼	размер 30 (3)		

4/2 – с электропневматическим управлением – для монтажа на монтажной плите – с пружинным возвратом

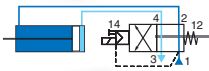

размер трубопровода	расход при давлении 6 бар (ANR) л/мин	клапан код	управляющий соленоидный клапан (1) кол-во	код	мощность ~ ВА	мощность = Вт	(М)	разъем	монтажная плита (подключение) тип	монтажная плита (подключение) код
G 1/2	3000	26690017	+ 1 x	19000017	4	3	▼	размер 30 (3)	одиночная плита (боковое подключение)	35700018
				19201002	6	5	●	размер 30 (3)		
1	9100	26790013	+ 1 x	18900001	3,5	2,5	●	размер 22 (2)	одиночная плита (боковое подключение)	35700020
				19000017	4	3	▼	размер 30 (3)		

4/2 – с электропневматическим управлением – с быстросъемным подключением / с резьбой – с пружинным возвратом

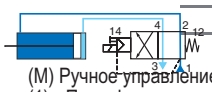

размер трубопровода	расход при давлении 6 бар (ANR) л/мин	клапан код	управляющий соленоидный клапан (1) кол-во	код	мощность ~ ВА	мощность = Вт	(М)	разъем
2-4: быстросъемное подключение с наружным диаметром Ø 6 мм 1-3: G 1/8	210	26390005	+ 1 x	18900001	3,5	2,5	●	размер 22 (2) форма В
G 1/8	210	26390002						
G 1/4	840	26490026						

(М) Ручное управление ● : с ручным управлением с фиксацией ▼ : с ручным управлением без фиксации

(1) При оформлении заказа, пожалуйста, указывайте в дополнение к коду: вид тока, напряжение / частоту

(2) DIN 43650, 11 мм, промышленный стандарт B (3) ISO 4400 / EN 175301-803, форма A

(4) Эти монтажные плиты можно монтировать непосредственно на симметричную планку, соответствующую стандарту EN 50022 – AFNOR NF C63015, с помощью 1 монтажного зажима (зажимы продаются комплектами по 10 шт. – **код** 33400036)

2013/R02
Возможно изменение информации о наличии, конструкции и технических характеристик без уведомления. Все права защищены.

ТАРЕЛЬЧАТЫЕ КЛАПАНЫ

ОПЦИИ И ДОП. ОБОРУДОВАНИЕ

Модуль с 2 регуляторами расхода, подключаемый к:

- клапану 263 (G 1/8) – код: **34600209**
- клапану 264 (G 1/4) – код: **34600109**

РАЗМЕРЫ

РАЗМЕРЫ 261-262

С пневматическим управлением

клапаны 261-262 на одиночной монтажной плите

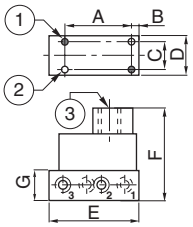

клапан 261 на соединяемых монтажных плитах

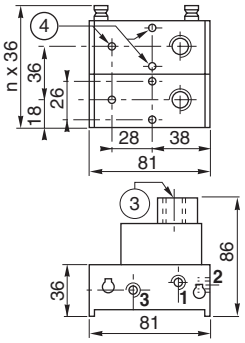

клапан 262 на соединяемых монтажных плитах

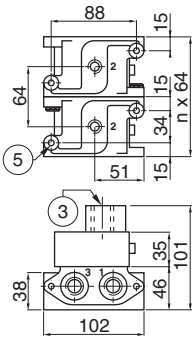

Порты
1 : Вход
2 : Выход
3 : Выхлоп

Клапаны 4/2 с пневматическим управлением

клапаны 261-262 на одиночной монтажной плите

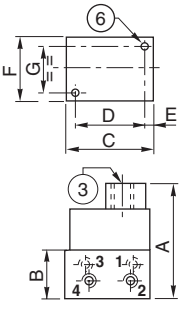

клапан 261-262 на соединяемых монтажных плитах

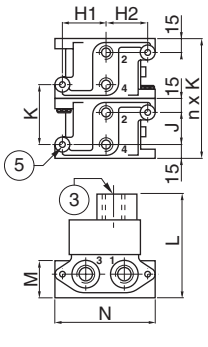

Порты
1 : Вход
2 : Выход
4 : Выход
3 : Выхлоп

серия	3/2 - размеры (мм)						
	A	B	C	D	E	F	G
261	52	5	20	30	70	72	22
262	60	6	38	50	82	85	30

n = количество монтажных плит

серия	4/2 - размеры (мм)													
	A	B	C	D	E	F	G	H1	H2	J	K	L	M	N
261	92	32	63	49	5,5	56	43	41	39	26	56	96	29	94
262	100	45	84	64	7	60	46	44	44	34	64	101	38	102

1. 2 монтажных отверстия Ø 5,5 мм (серия 262)
2. 2 монтажных отверстия Ø 4,5 мм (series 261)
3. порт управления: G 1/4
4. 3 монтажных отверстия Ø 4,5; цековка Ø 7,5; глубина 6 мм
5. 2 монтажных отверстия Ø 7 мм
6. 2 монтажных отверстия Ø 5,5 (серия 261), Ø 6,5 (серия 262)

Серии 266-267

С пневматическим управлением

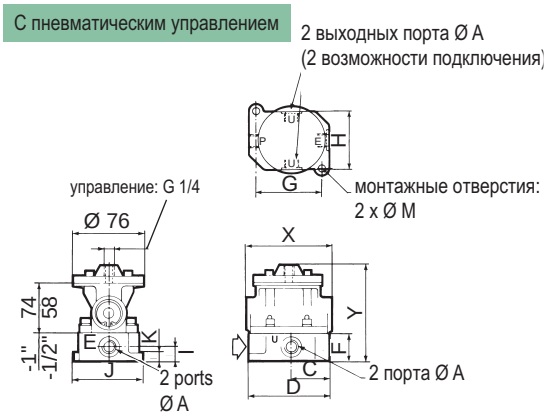

серия	266	267
Ø A	**G 1/2**	**G 1**
C	48,5	93,5
D	92	164
F	34	55
G	76	144
H	62	68
I	18	25
J	78	88
K	9	12
Ø M	2 Ø9	2 Ø11
X	100	133
Y	116	153

С электропневматическим управлением

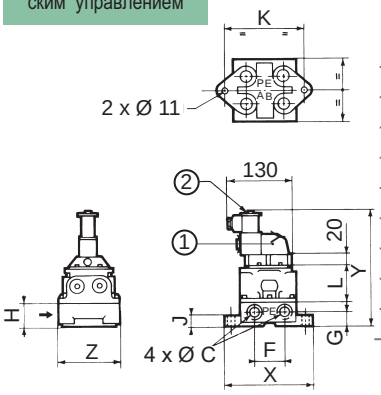

серия	266	267
Ø C	**G 1/2**	**G 1**
F	57	82
G	26	35
H	45	63
J	20	20
K	133	170
L	63	78
X	162	198
Y	205	238
Z	111	130

Серия 284

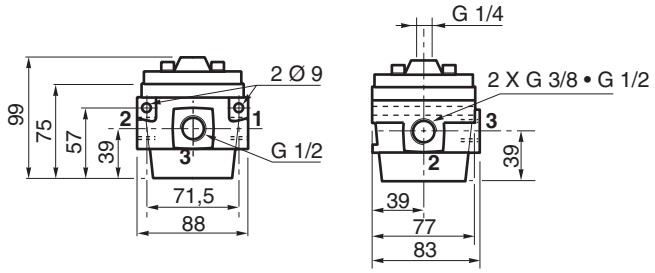

Серия 285

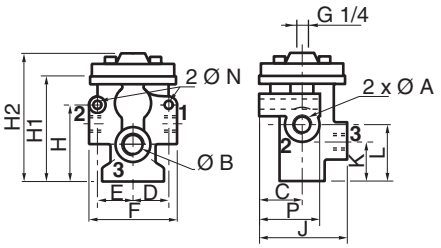

размер трубопровода	ØA	ØB	C	D	E	F	H	H1	H2	J	K H3	K HO	L	N	P
3/4	G 3/4	G 1	39	43.5	39	113	91	126	150	92	88	45	67	9	62
1	G 1	G 1	39	43.5	39	113	91	126	150	92	88	45	67	9	62
1 1/2	G 1 1/2	G 1 1/2	46	66.5	52	165	130	207	231	124	124	64	94	13	78

2013/R02
Возможно изменение информации о наличии, конструкции и технических характеристик без уведомления. Все права защищены.

РАЗМЕРЫ

Клапаны 4/2 с пневматическим управлением

Клапаны 263-264

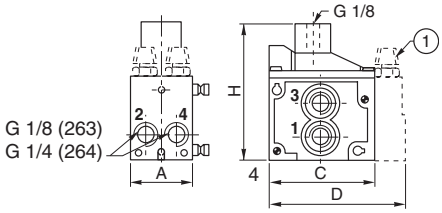

Клапан 263 на соединяемой плите

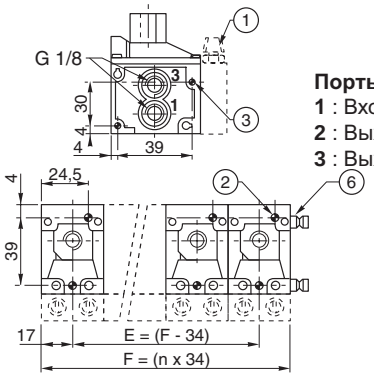

Порты
1 : Вход
2 : Выход
3 : Выхлоп

Клапан 264 на соединяемой плите

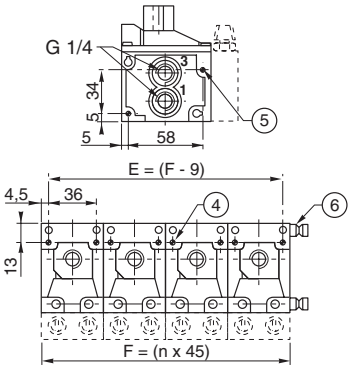

серия	размеры (мм)			
	A	C	D	H
263	34	46,5	76	66
264	45	68	90	87

n = количество монтажных плит

1. модуль с 2 регуляторами расхода
2. 2 верхних монтажных отверстия Ø 4,2 X 50
3. 2 боковых монтажных отверстия Ø 4,2 X 34
4. 2 верхних монтажных отверстия Ø 5,5 X 60
5. 2 боковых монтажных отверстия Ø 5,5 X 45
6. клапаны поставляются с уплотнениями, винтами и роликами для монтажа на соединяемых монтажных плитах

Клапаны 3/2 с электропневматическим управлением

клапан 261

на одиночной монтажной плите

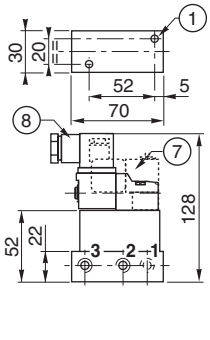

на соединяемых монтажных плитах

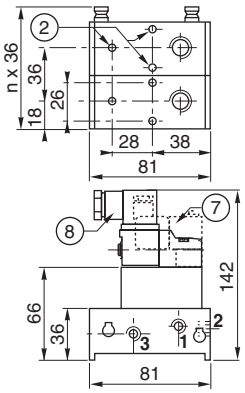

клапан 262

на одиночной монтажной плите

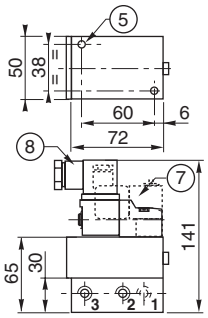

на соединяемых монтажных плитах

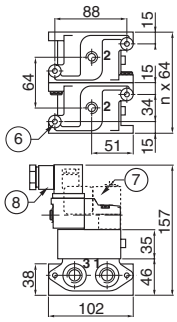

клапан 284

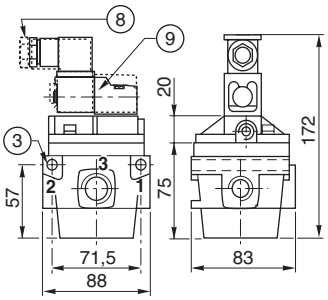

1. 2 монтажных отверстия Ø 4,5 мм
2. 3 монтажных отверстия Ø 4,5; цековка Ø 7,5; глубина. 6 мм
3. 2 боковых монтажных отверстия Ø 9 мм
5. 2 монтажных отверстия Ø 5,5 мм
6. 2 монтажных отверстия Ø 7 мм
7. упр. клапан 189
8. упр. клапан 190
9. упр. клапан 192

n= количество монтажных плит

Порты
1 : Вход
2 : Выход
3 : Выхлоп

Клапаны 4/2 с электропневматическим управлением

клапан 261

на одиночной монтажной плите

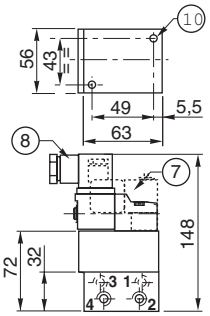

на соединяемых монтажных плитах

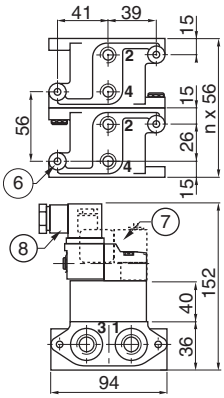

клапан 262

на одиночной монтажной плите

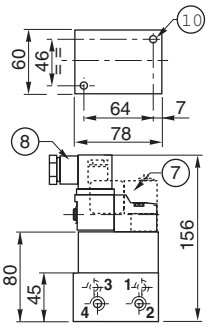

на соединяемых монтажных плитах

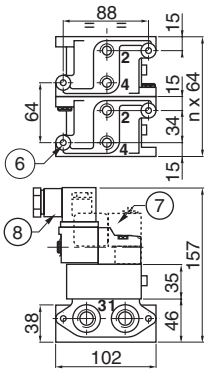

клапан 263 - 264

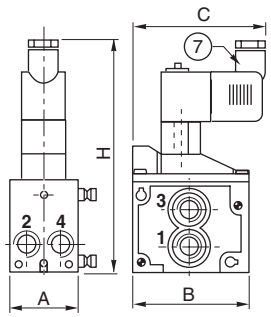

Клапаны скомпонованы в соединяемые узлы: см. вверху страницы

серия	размеры (мм)			
	A	B	C	H
263	34	46,5	65	117
264	45	68	80	138

6. 2 монтажных отверстия Ø 7 мм
7. упр. клапан 189
8. упр. клапан 190
10. 2 монтажных отверстия Ø 5,5 (серия 261), Ø 6,5 (серия 262)

Порты
1 : Вход
2 : Выход
3 : Выхлоп
4 : Выход

2013/R02
Возможно изменение информации о наличии, конструкции и технических характеристик без уведомления. Все права защищены.

ЗОЛОТНИКОВЫЕ КЛАПАНЫ
2x3/2 – 5/2 – 5/3

серия 503 – с электропневматическим управлением ISO 15407-1 (26 мм) M12 сверху ISO 15407-2 (26 мм) M12 в монтажной плите

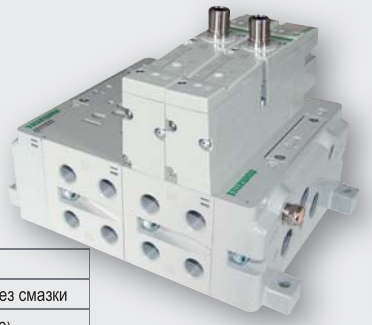

ISO 15407-1

ISO 15407-2

	ISO 15407-1	ISO 15407-2
Рабочие среды	воздух или инертный газ, фильтрованный, со смазкой или без смазки	
Рабочее давление	2 – 10 бар (2x3/2) -0,95 – 10 бар (5/2-5/3)	2 – 8 бар (2x3/2) -0,95 – 8 бар (5/2-5/3)
Давление в системе управления	3,5 – 10 бар (2x3/2) 2 – 10 бар (5/2 резиновое уплотнение, электропневматический возврат) 3 – 10 бар (другие исполнения)	3,5 – 8 бар (2x3/2) 2 – 8 бар (5/2 резиновое уплотнение, электропневматический возврат) 3 – 8 бар (другие исполнения)
Температура окружающей среды	от -10 °C до +50 °C	
Расход (Qv при давлении 6 бар) (стандартная эталонная атмосфера – ANR)	см. таблицу выбора	
Корпус	Алюминий, электрохимическое покрытие	
Уплотнения распределителя	NBR [+ PUR (резиновая набивка)	
Другие уплотнения	NBR (нитрил) + FPM (фтор-каучук)	
Другие материалы	PAM (полиакриламид)	
	GF 50 % (усиленный стекловолокном)	
Стандартные напряжения	24 В пост. тока (=)	

- Резиновое уплотнение
- Высокая пропускная способность, до 1200 л/мин
- Металлическое присоединение M12

ТАБЛИЦА ПОДБОРА (ISO 15407-1)

Срок поставки со склада в Европе **под заказ**

функция	**условное обозначение** **упр. устройство (14)** **возврат (12)**	**номинальный расход при давлении 6,3 бар** л/мин (ANR) 1 → 2, 1 → 4	2 → 3, 4 → 5	**время срабатывания откр. / закр.** (мс)	**15-ЗНАЧНЫЙ КОД ИЗДЕЛИЯ** **золотниковые клапаны ISO 15407-1** **внутренняя подача** **ручное управление без фиксации**
2 x 3/2 NC	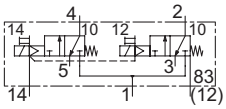 пружинный возврат	900	800	15 / 20	**R503A2BD0N82PF1**
5/2	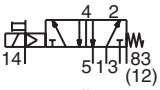 пружинный возврат	1200	1100	20 / 60	**R503A2B10N82PF1**
	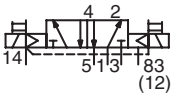 электропневматический возврат	1200	1100	20	**R503A2B40N82PF1**
5/3	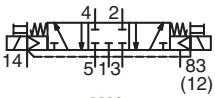 **W1** закрытое центральное положение	1200	1100	15 / 20	**R503A2B60N82PF1**
	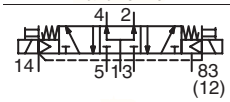 **W2** центральное положение, открытое в канал нагнетания	1100	600	18 / 45	**R503A2B70N82PF1**
	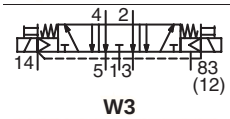 **W3** центральное положение, открытое в канал выхлопа	600	1100	18 / 45	**R503A2B50N82PF1**

(a) 3,5 бар для подачи давления (P1) ≤ 7,5 бар (если > 7,5 бар, Рмин. = P1 – 4 b)

2013/R02
Возможно изменение информации о наличии, конструкции и технических характеристик без уведомления. Все права защищены.

ТАБЛИЦА ПОДБОРА (ISO 15407-1)

Срок поставки со склада в Европе | под заказ

функция		функция	тип резьбы	15-ЗНАЧНЫЙ КОД ИЗДЕЛИЯ
Одиночная монтажная плита – разъем M12 (сверху клапана)				
	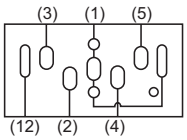	**внутренняя подача** 1-2-3-4-5 = 5 x 3/8 12 = 1/8 (выхлоп управления 83)	G	**G503AA3A30A0030**
Соединяемая монтажная плита (основание пневмострова) – разъем M12 (сверху клапана)				
		Одно основание клапанного распределителя на 2 клапана боковые порты, 4 x 1/4 (макс. 32 клапана)	G	**G503AMV220A0030**
Комплекты торцевых плит				
		горизонтальная подача 3 x 3/8 (1/3/5 порты), 2 x 1/8 (12/14 порты) (конфигурация с внутренней подачей)	G	**G503AK428304004**
Комплект монтажной плиты-заглушки				
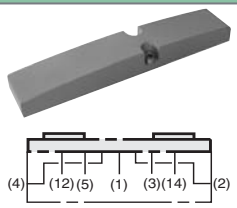		Используется для блокирования места под клапан в распределителе, чтобы зарезервировать его на будущее		**P503AB428359001**

ОПЦИИ И ДОП. ОБОРУДОВАНИЕ

тип	Регулятор давления – (диапазон давления 0,7 – 10 бар)		ISO 15407-1	ISO 15407-2
RS		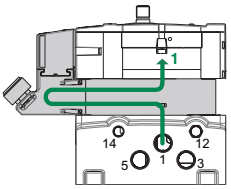 .....**RS**...**A00**.	**R503ARS120A0030**	**R503ARS12JA0020**
RD		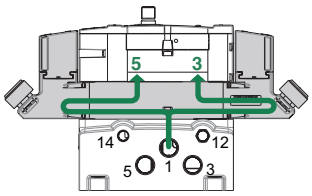 .....**RD**...**A00**..	**R503ARD120A0030**	**R503ARD12JA0020**

2013/R02
Возможно изменение информации о наличии, конструкции и технических характеристик без уведомления. Все права защищены.

ТАБЛИЦА ПОДБОРА (ISO 15407-2)

Срок поставки со склада в Европе — под заказ

функция	условное обозначение упр. устройство (14) возврат (12)	номинальный расход при давлении 6,3 бар л/мин (ANR) 1→2, 1→4	2→3, 4→5	время срабатывания откр. / закр. (мс)	15-ЗНАЧНЫЙ КОД ИЗДЕЛИЯ ISO 15407-2
					ручное управление без фиксации
2 x 3/2 NC	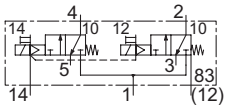 пружинный возврат	900	800	15 / 20	**R503A2BD0MA00F1**
5/2	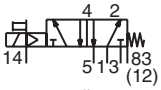 пружинный возврат	1200	1100	20 / 60	**R503A2B10MA00F1**
	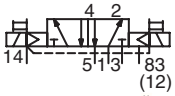 электропневматический возврат	1200	1100	20	**R503A2B40MA00F1**
5/3	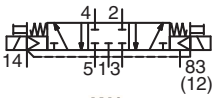 **W1** закрытое центральное положение	1200	1100	15 / 20	**R503A2B60MA00F1**
	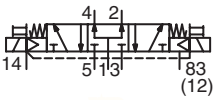 **W2** центральное положение, открытое в канал нагнетания	1100	600	18 / 45	**R503A2B70MA00F1**
	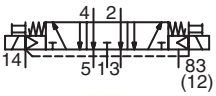 **W3** центральное положение, открытое в канал выхлопа	600	1100	18 / 45	**R503A2B50MA00F1**

(a) 3,5 бар для подачи давления (P1) ≤ 7,5 бар (если > 7,5 бар, Рмин. = P1 – 4 b)

функция	обозначение	тип резьбы	15-ЗНАЧНЫЙ КОД ИЗДЕЛИЯ
4-контактный прямой разъем M12 в монтажной плите			
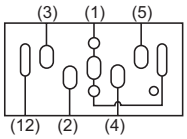	**внутренняя подача** 1-2-3-4-5 = 5 x 3/8 12 = 1/8 (выхлоп управления 83) (монтажная плита с электрическим разъемом)	G	**G503AA3A3M56Y20**

2013/R02
Возможно изменение информации о наличии, конструкции и технических характеристик без уведомления. Все права защищены.

ОПЦИИ И ДОП. ОБОРУДОВАНИЕ

Регуляторы типа «сэндвич»:
см. стр. 57

РАЗМЕРЫ

Клапаны (ISO 15407-1 26 мм) – M12 сверху

Одиночная монтажная плита

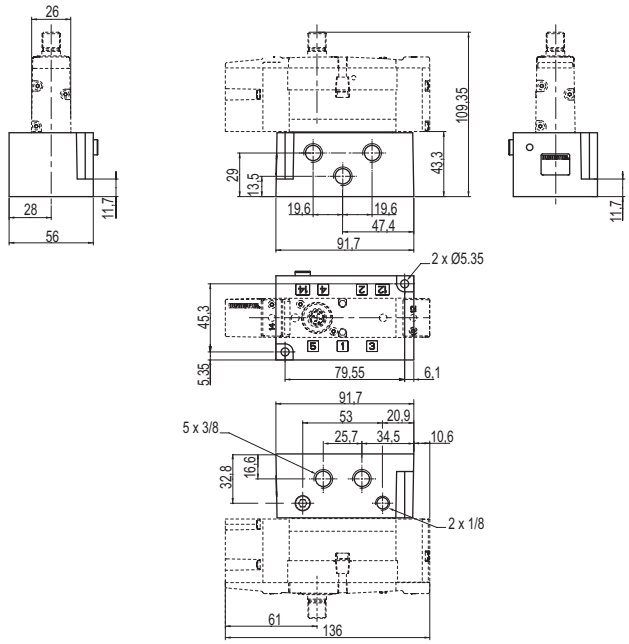

Соединяемая монтажная плита (основание блока клапанов)

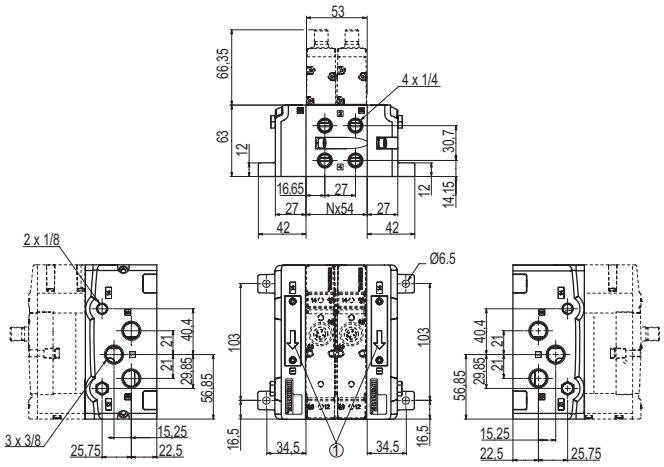

Порты
1 : Вход
2-4 : Выход
3-5 : Выхлоп
12 : Возврат

Клапаны (ISO 15407-2 26 мм) – разъем M12 в монтажной плите

Одиночная монтажная плита

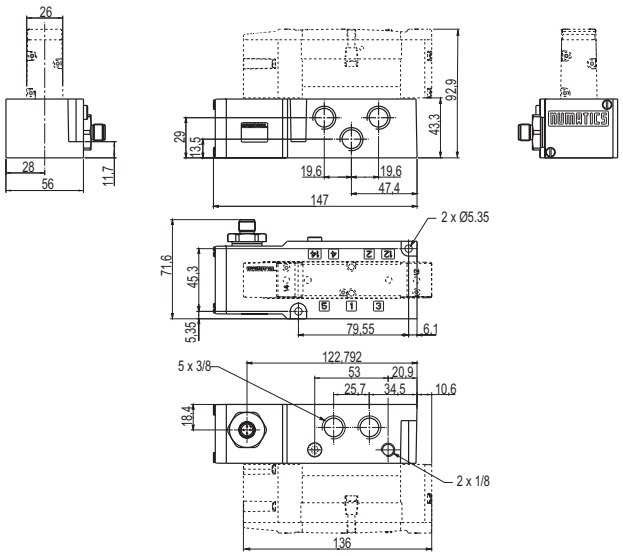

Порты
1 : Вход
2-4 : Выход
3-5 : Выхлоп
12 : Возврат

2013/R02
Возможно изменение информации о наличии, конструкции и технических характеристик без уведомления. Все права защищены.

МНОГОФУНКЦИОНАЛЬНЫЕ ЗОЛОТНИКОВЫЕ КЛАПАНЫ 5/2 – 5/3

с пневматическим управлением или электропневматическим управлением с монтажными плитами ISO 5599/1 размеров 1, 2 и 3

Серия	541	542	543	544
Рабочие среды	воздух или инертный газ, фильтрованный, со смазкой или без смазки			
Рабочее давление	3 – 10 бар (внутреннее управление)			2 – 12 бар (внутреннее управление)
	-0,950 – 12 бар (внешнее управление)			
Давление в системе управления	см. таблицу выбора			
Температура окружающей среды	от -10 °C до +60 °C			
Расход (Qv при давлении 6 бар) (ANR)	1400 л/мин	2800 л/мин	4200 л/мин	6300 л/мин (монтажная плита G3/4) 7000 л/мин (G1)
Корпус / Внутренние детали	металлическая крышка / POM (полиацеталь), легкий сплав			
Уплотнения	NBR (нитрил), PUR (полиуретан)			
Стандартные напряжения	пост. ток (=) 24 В (M12) / пост. ток (=) 24 В – 48 В			
	перем. ток (~) 24 В – 48 В – 115 В – 230 В / 50 Гц			

- Надежность: длительный срок службы, 30 млн. циклов
- Различные варианты питания, внутреннее или внешнее, выбор уплотнений
- Модульная сборка с помощью соединяемых монтажных плит
- Подключение для монтажных плит сбоку или снизу

ТАБЛИЦА ПОДБОРА

Срок поставки со склада в Европе: ускоренный | под заказ

	= клапан с пневматическим управлением				+ монтажная плита
	тип	управляющее давление бар	расход при давлении 6 бар (ANR) л/мин	код	код
5/2 – с пневматическим управлением – с пружинным возвратом (работа в режиме с одним устойчивым состоянием)					
	ISO 1	3 ... 12	1400	54101017	см. стр. 64
	ISO 2		2800	54202017	
5/2 – с пневматическим управлением – с дифференциальным возвратом (работа в режиме с одним устойчивым состоянием)					
	ISO 1	3 ... 12	1400	54101018	см. стр. 64
	ISO 2		2800	54202018	

	=				+	
	тип	управляющее давление бар	расход при давлении 6 бар (ANR) л/мин	код	код
5/2 – с пневматическим управлением – с пневматическим возвратом (работа в режиме с двумя устойчивыми состояниями)					
	ISO 1	1,5 ... 12	1400	54101019	см. стр. 64
	ISO 2		2800	54202019	
	ISO 4		6300/7000	54400003	-
5/3 – с пневматическим управлением – поддержание давления W1					
	ISO 1	3 ... 12	1400	54101020	см. стр. 64
	ISO 2		2800	54202020	
5/3 – с пневматическим управлением – подача давления W2					
	ISO 1	3 ... 12	1400	54101022	см. стр. 64
5/3 – с пневматическим управлением – стравливание давления W3					
	ISO 1	3 ... 12	1400	54101021	см. стр. 64
	ISO 2		2800	54202021	

ОПЦИИ И ДОП. ОБОРУДОВАНИЕ

Размеры разъемов 22 и 30: см. стр. 103	Заглушка прилегающей поверхности
	88100074

2013/R02
Возможно изменение информации о наличии, конструкции и технических характеристик без уведомления. Все права защищены.

ТАБЛИЦА ПОДБОРА

Срок поставки со склада в Европе: ускоренный | под заказ

=	клапан с электропневматическим управлением				+	управляющий соленоидный клапан (1)				+	монтажная плита
	тип	управляющее давление бар	расход при давлении 6 бар (ANR) л/мин	код	кол-во	код	мощность ~ ВА	мощность = Вт	(M)	разъем	код
5/2 - с электропневматическим управлением - с пружинным возвратом (работа в режиме с одним устойчивым состоянием)											
	ISO 1	3...10	1400	**54191023**	+ 1 x	**18900001**	3,5	2,5	●	размер 22 (2)	
	ISO 2	2,5...10	2800	**54292023**		**19000006**	4	3	●	размер 30 (3)	
	ISO 3	3...10	4200	**54391023**		**19000017**	4	3	▼		
	ISO 4	2,5...10	6300/7000	**54490017**	+ 1 x	**19201001** **19201002** **19201003**	10	7	X ● ▼	размер 30 (3)	см. стр. 64
5/2 - с электропневматическим управлением - с дифференциальным возвратом (работа в режиме с одним устойчивым состоянием)											
	ISO 1	3...10	1400	**54191024**	+ 1 x	**18900001**	3,5	2,5	●	размер 22 (2)	
	ISO 2	2...10	2800	**54292024**		**19000006** **19000017**	4	3	● ▼	размер 30 (3)	
=					+					+	
5/2 - с пневматическим управлением - с пневматическим возвратом (работа в режиме с двумя устойчивыми состояниями)											
	ISO 1	1,5...10	1400	**54191025**							
5/2 - с электропневматическим управлением - с электродифференциальным возвратом (бистабильный)											
	ISO 1	3...10	1400	**54191026**							
5/2 - с электропневматическим управлением - с электропневматическим возвратом (бистабильный)					+ 2 x						
	ISO 1	1,5...10	1400	**54191027**		**18900001**	3,5	2,5	●	размер 22 (2)	
	ISO 2		2800	**54292027**		**19000006**	4	3	●	размер 30 (3)	
	ISO 3		4200	**54391027**		**19000017**	4	3	▼		
5/3 - с электропневматическим управлением - поддержание давления W1											
	ISO 1	3...10	1400	**54191028**							см. стр. 64
	ISO 2		2800	**54292028**							
	ISO 3		4200	**54391028**							
	ISO 4	3...12	6300/7000	**54490022**	+ 2 x	**19201001** **19201002** **19201003**	10	7	X ● ▼	размер 30 (3)	
5/3 - с электропневматическим управлением - подача давления W2											
	ISO 1	3...10	1400	**54191030**		**18900001**	3,5	2,5	●	размер 22 (2)	
5/3 - с электропневматическим управлением - стравливание давления W3					+ 2 x						
	ISO 1	3...10	1400	**54191029**		**19000006**	4	3	●	размер 30 (3)	
	ISO 2		2800	**54292029**		**19000017**	4	3	▼		

(M) Ручное управление ● : с ручным управлением с фиксацией ▼ : с ручным управлением без фиксации
(1) (1) При оформлении заказа, пожалуйста, указывайте в дополнение к коду: вид тока, напряжение / частоту
(2) (DIN 43650, 11 мм, промышленный стандарт B
(3) (ISO 4400 / EN 175301-803, форма A

2013/R02
Возможно изменение информации о наличии, конструкции и технических характеристик без уведомления. Все права защищены.

РАЗМЕРЫ

Клапаны

с пневматическим управлением

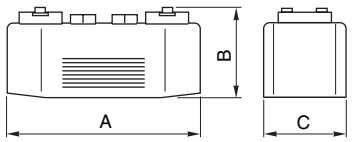

размер	размеры (мм)		
	A	B	C
ISO 1	122	51	38
ISO 2	149	53	49
ISO 4	246	78	67

с электропневматическим управлением (189-190)

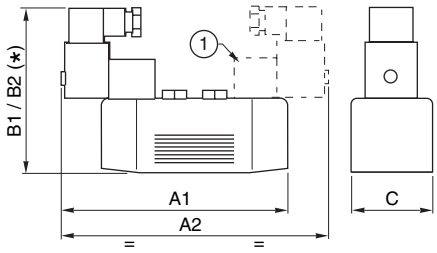

размер	размеры (мм)				
	A1	A2	B1	B2	C
ISO 1	150	178	110	115	38
ISO 2	174	198	112	117	49
ISO 3	184	184	127	133	62
ISO 4	265	284	-	147	67

(*) B1: управляющий клапан 189 / B2: управляющий клапан 190 / 192 (серия 544)
(1) работа в режиме с двумя устойчивыми состояниями (бистабильное функционирование)

Одиночная монтажная плита – подключение сбоку

ISO 1

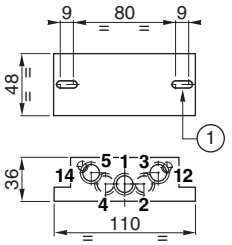

ISO 2

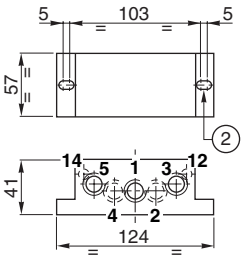

ISO 3 (G 1/2)

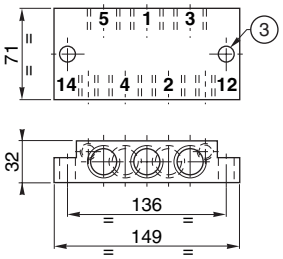

ISO 3 (G 3/4)

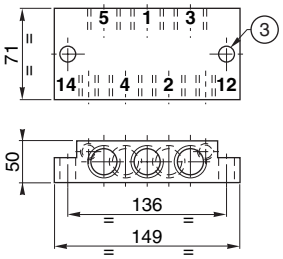

Одиночная монтажная плита – подключение снизу

ISO 1

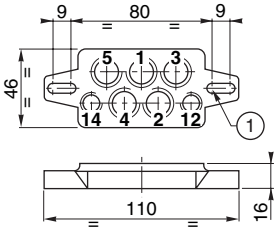

Порты
1 : Входное давление
2-4 : Выход
3-5 : Выхлоп
12 : Пневматический возврат
14 : Управляющий клапан

n = количество монтажных плит
(1) 2 монтажных отверстия Ø 5,5 зенковка Ø 14
(2) 2 монтажных отверстия, ширина 5,5
(3) 2 монтажных отверстия Ø 6,6
(4) 4 монтажных отверстия Ø 6,8
(5) монтаж снизу: 4 отверстия Ø M5
(6) монтаж с лицевой стороны: 4 отверстия Ø 9
(7) монтаж снизу: 4 отверстия Ø M6
(8) монтаж с лицевой стороны: 4 отверстия 12
(9) монтаж снизу: 4 отверстия Ø M8, depth 20

Соединяемые металлические монтажные плиты – подключение снизу

ISO 1

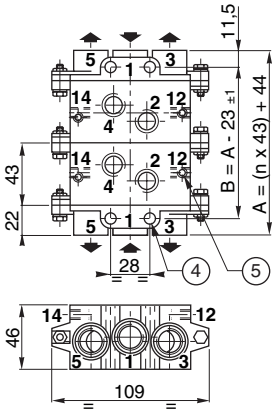

ISO 2

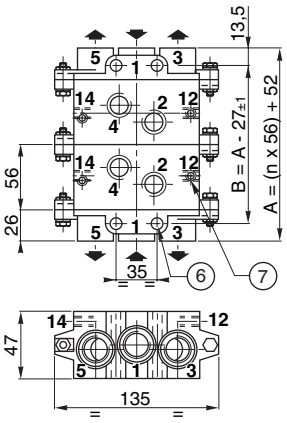

ISO 3

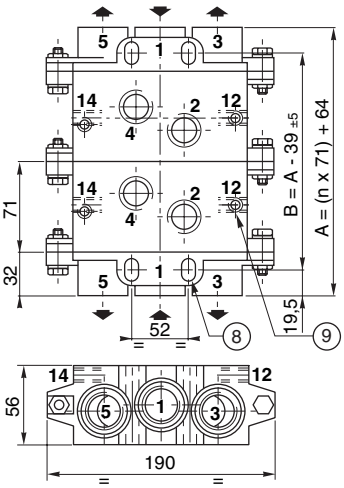

2013/R02
Возможно изменение информации о наличии, конструкции и технических характеристик без уведомления. Все права защищены.

РАЗМЕРЫ

Соединяемые металлические монтажные плиты – подключение сбоку

ISO 1

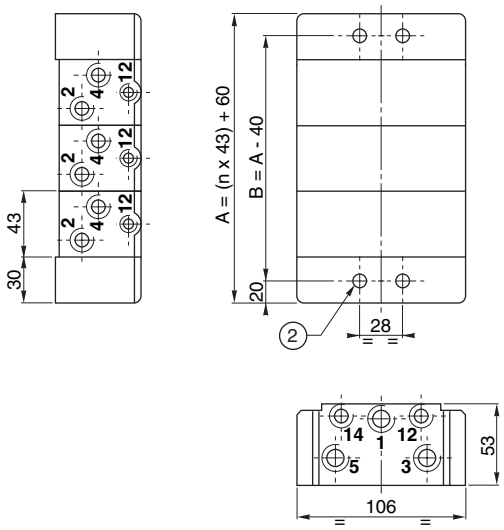

ISO 2

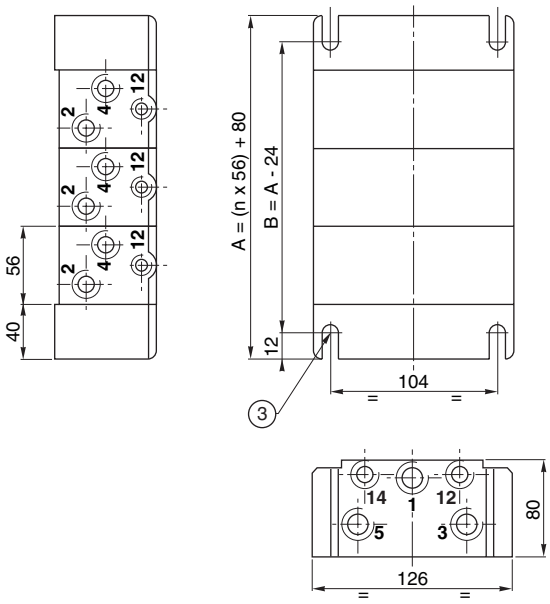

n = количество монтажных плит
(1) 4 монтажных отверстия Ø 6,5 глубиной 59
(2) 4 монтажных отверстия Ø 7 глубиной 53
(3) 4 монтажных отверстия Ø 8,5 глубиной 72

Соединяемые полиамидные монтажные плиты – подключение сбоку

ISO 1 со встроенными регуляторами расхода и встроенными индикаторами давления

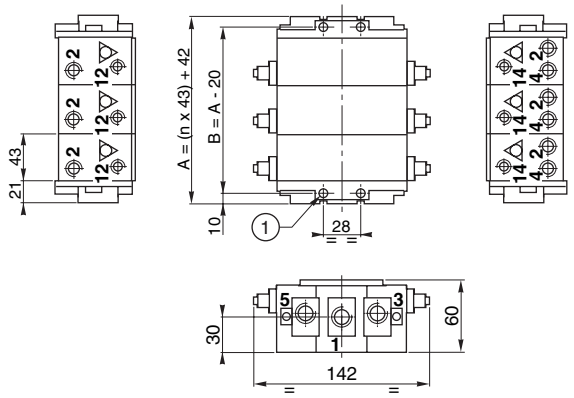

ISO 1 без встроенных регуляторов расхода и встроенных индикаторов давления

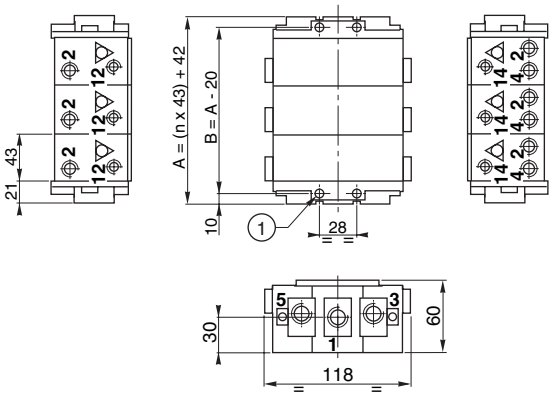

Порты
1 : Входное давление
2-4 : Выход
3-5 : Выхлоп
12 : Пневматический возврат
14 : Управляющий клапан

2013/R02
Возможно изменение информации о наличии, конструкции и технических характеристик без уведомления. Все права защищены.

ТАБЛИЦА ПОДБОРА

Срок поставки со склада в Европе **ускоренный**

размер	порты 12-14	1-2-4	3-5	код
одиночные алюминиевые монтажные плиты – подключение сбоку				
ISO 1	G 1/8	G 1/4	G 1/4	**35500076**
	G 1/8	G 1/4	G 3/8	**35500061**
	G 1/8	G 3/8	G 3/8	**35500382**
ISO 2	G 1/8	G 3/8	G 3/8	**35500560**
	G 1/8	G 1/2	G 1/2	**35500562**
ISO 3	G 1/8	G 1/2	G 1/2	**35500171**
	G 1/8	G 3/4	G 3/4	**35500192**
одиночные алюминиевые монтажные плиты – подключение снизу				
ISO 1	G 1/8	G 1/4	G 1/4	**35500077**
ISO 2	G 1/8	G 3/8	G 3/8	**35500085**

Порты
1 : Входное давление
2-4 : Выход
3-5 : Выхлоп
12 : Возврат
14 : Пилотный клапан

размер	состав	порты 12-14	2-4	1-3-5	код
соединяемые алюминиевые монтажные плиты – подключение снизу					
ISO 1	1 монтажная плита	G 1/8	G 1/4	-	**35500165**
	комплект из 2 торцевых плит	-	-	G 3/8	**35500166**
	плита-заглушка, закрывающая место установки				**88135517**
ISO 2	1 монтажная плита	G 1/8	G 3/8	-	**35500169**
	комплект из 2 торцевых плит	-	-	G 1/2	**35500170**
ISO 3	1 монтажная плита	G 1/8	G 1/2	-	**35500173**
	комплект из 2 торцевых плит	-	-	G 1	**35500174**
соединяемые алюминиевые монтажные плиты – подключение сбоку					
ISO 1	1 монтажная плита + 2 уплотнения 1 плита селектора (соединение 1-3-5) 2 заглушки G 1/4 1 заглушка G 1/8 2 вспомогательных монтажных детали	G 1/8	G 1/4	-	**35500088**
	2 торцевых плиты + 2 уплотнения 1 заглушка – плита селектора 1 плита селектора (соединение 1-3-5) 2 вспомогательных монтажных детали	G 1/8	-	G 3/8	**35500087**
ISO 2	1 монтажная плита + 2 уплотнения 1 плита селектора (соединение 1-3-5) 2 заглушки G 1/2 1 заглушка G 1/8 2 вспомогательных монтажных детали	G 1/8	G 1/2	-	**35500102**
	2 торцевые плиты 1 заглушка – плита селектора 3 заглушки G 3/4 + 2 заглушки G 1/8 2 вспомогательных монтажных детали	G 1/8	-	G 3/4	**35500101**
Соединяемые полиамидные монтажные плиты – подключение сбоку					
ISO 1	1 монтажная плита (без регуляторов расхода и индикаторов давления) 5 уплотнений для 1-3-5-12-14 1 заглушка G 1/4 + 1 заглушка G 1/8 2 сборочные стойки	G 1/8	G 1/4	-	**35500156**
	2 торцевые плиты 4 уплотнения 2 сборочных винта CHC 2 сборочные гайки 3 заглушки G 3/8	-	-	G 3/8	**35500159**

ОПЦИИ И ДОП. ОБОРУДОВАНИЕ

Регулятор расхода типа «сэндвич»: ISO размер 1
34600476

2013/R02
Возможно изменение информации о наличии, конструкции и технических характеристик без уведомления. Все права защищены.

ЗОЛОТНИКОВЫЕ МИНИКЛАПАНЫ 3/2 – 5/2 – 5/3

с пневматическим или электропневматическим управлением резьбовые, Ø M5 - G 1/8 - G 1/4 или с быстросъемным присоединением Ø 6

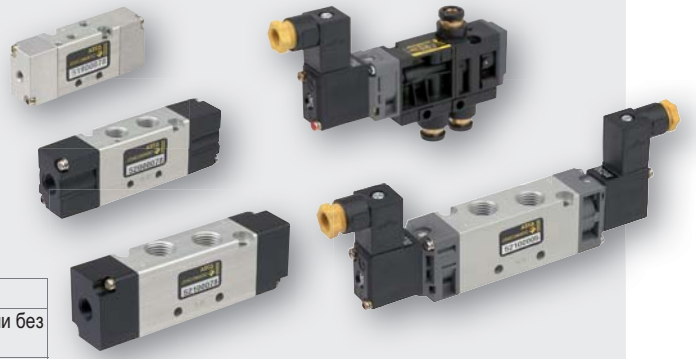

Серия	519	520	521
Рабочие среды	воздух или инертный газ, фильтрованный, со смазкой или без смазки		
Рабочее давление	1,5 – 8 бар		
Давление в системе управления	1,5 – 8 бар		
Температура окружающей среды	от +5 °C до +50 °C		
Проходное сечение	2,5 мм	4 мм	6 мм
Расход (Qv при давлении 6 бар) (стандартная эталонная атмосфера – ANR)	175 л/мин	600 л/мин (3/2: 400 л/мин)	1050 л/мин
Корпус	легкий сплав и крышки из ацетальной смолы (POM)		
Внутренние детали 5/2-5/3 3/2	нержавеющая сталь, легкий сплав и ацетальная смола (POM) латунь и полиацеталь (POM)		
Уплотнения	NBR (нитрил)		
Стандартные напряжения пост. тока (=) перем. ток (~)	 24 В 24 В – 230 В / 50 Гц		

- Оптимальное соотношение размера / расхода
- Установка в линию или на монтажные плиты
- Низкое потребление электроэнергии (1,6 Вт)
- Ручное управление с двумя режимами работы: нажимное и/или поворотное с фиксацией

ТАБЛИЦА ПОДБОРА

Срок поставки со склада в Европе: ускоренный

	золотниковый клапан Ø M5	G1/8	G1/4	монтажная плита
3/2 НЗ – с пневматическим управлением – с дифференциальным возвратом (работа в режиме с одним устойчивым состоянием)				
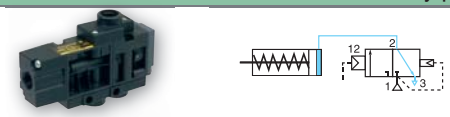	-	52000376	-	-
5/2 – с пневматическим управлением – с дифференциальным возвратом (работа в режиме с одним устойчивым состоянием)				
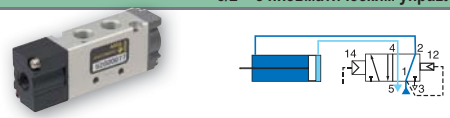	-	52000077	52100077	см. ниже
5/2 – с пневматическим управлением – с пневматическим возвратом (работа в режиме с двумя устойчивыми состояниями)				
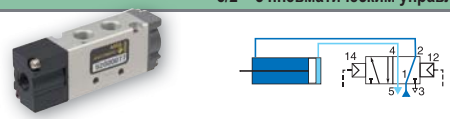	51900078	52000078	52100078	см. ниже
5/3 – с пневматическим управлением – поддержание давления W1				
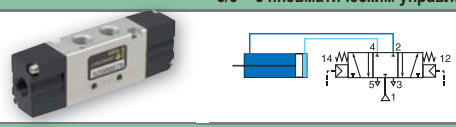	-	52000079	52100079	см. ниже
количество соединяемых монтажных плит				
2	35500324	35500333	35500342	
3	-	35500334	35500343	
4	-	35500335	35500344	
5	-	35500336	35500345	
6	-	35500337	35500346	
7	-	35500338	-	
8	-	35500339	-	
10	-	35500341	-	
плита-заглушка				
	-	88135527	88135528	
фланец быстросъемного присоединения				
	-	88135532	-	

2013/R02
Возможно изменение информации о наличии, конструкции и технических характеристик без уведомления. Все права защищены.

ЗОЛОТНИКОВЫЕ МИНИКЛАПАНЫ

ТАБЛИЦА ПОДБОРА

Срок поставки со склада в Европе **ускоренный**

	золотниковый клапан			управляющий соленоидный клапан						монтажная плита
					напряжение	мощность ~	мощность =			
	Ø M5	G1/8	G1/4	тип	В	ВА	Вт	(M)	разъем	
5/2 – с электропневматическим управлением – с пружинным возвратом (работа в режиме с одним устойчивым состоянием)										
	-	52000386	-	встроенный	24 ~	2	-	●/▼	размер 15 (1)	см. предыдущую страницу
	-	52000380	-	встроенный	24 =	-	1,6	●/▼		
5/2 – с электропневматическим управлением – с дифференциальным возвратом (работа в режиме с одним устойчивым состоянием)										
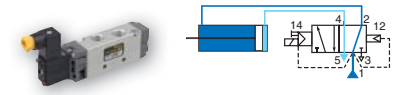	51900002	52000002	52100002	встроенный	24 ~	2	-	●/▼	размер 15 (1)	см. предыдущую страницу
	51900004	52000004	52100004	встроенный	230 ~	2	-	●/▼		
	51900001	52000001	52100001	встроенный	24 =	-	1,6	●/▼		
	-	52000003	52100003	встроенный	115 ~	2	1,5	●/▼		
5/2 – с электропневматическим управлением – с электропневматическим возвратом (работа в режиме с двумя устойчивыми состояниями)										
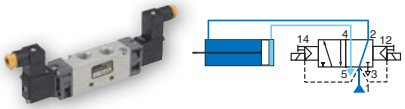	-	52000006	52100006	встроенный	24 ~	2	-	●/▼	размер 15 (1)	см. предыдущую страницу
		52000007	-	встроенный	115 ~	2	1,5	●/▼		
		52000008	52100008	встроенный	230 ~	2	-	●/▼		
	51900005	52000005	52100005	встроенный	24 =	-	1,6	●/▼		
5/3 – с электропневматическим управлением – поддержание давления W1										
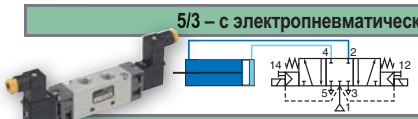	-	52000010	52100010	встроенный	24 ~	2	-	●/▼	размер 15 (1)	см. предыдущую страницу
		52000009	52100009	встроенный	24 =	-	1,6	●/▼		
5/3 – с электропневматическим управлением – стравливание давления W3										
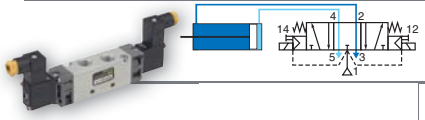		52000090	52100090	встроенный	24 =	-	1,6	●/▼		

	порты 1-3	порт 2	золотниковый клапан	управляющий соленоидный клапан тип	напряжение В	мощность ~ ВА	мощность = Вт	(M)	разъем	монтажная плита
3/2 НЗ – с электропневматическим управлением – с дифференциальным возвратом (работа в режиме с одним устойчивым состоянием)										
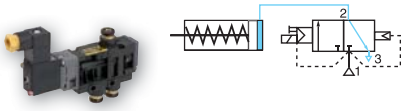	быстросъемное присоединение наруж. диам. Ø 6 O.D.	установка на монтажную плиту	52000209	встроенный	24 =	-	1,6	●/▼	размер 15 (1)	см. предыдущую страницу
			-	встроенный	24 ~	2	1,5	●/▼		
	с резьбой G 1/8	с резьбой G 1/8	52000193	встроенный	24 =	-	1,6	●/▼		
			52000196	встроенный	230 ~	2	1,5	●/▼		
		установка на монтажную плиту	52000189	встроенный	24 =	-	1,6	●/▼		
			52000192	встроенный	230 ~	2	1,5	●/▼		

(M) Ручное управление ●/▼ : с импульсным или винтовым ручным управлением (1) DIN 43650, 9,4 мм, форма C

ОПЦИИ И ДОП. ОБОРУДОВАНИЕ

Модуль визуальной индикации и электрической защиты

24В = / ~, код: **88130401**

РАЗМЕРЫ

Клапаны – с пневматическим управлением

3/2 (серия 520)

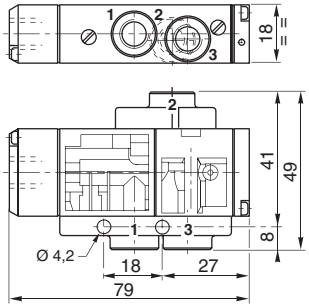

5/2

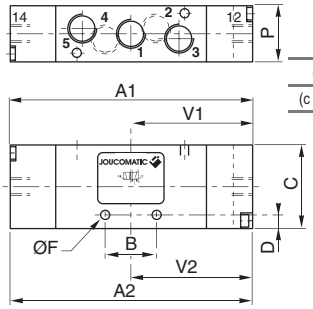

		размеры (мм) 519	520	521
(с одним устойчивым состоянием)	A1	55,5	76	91,5
(с двумя устойчивыми состояниями)	A2	61	85	100
	B	11	15	22
	C	26	27	31
	D	4	6	6,5
	ØF	3,3	3,3	4,3
	P	15	18	22
	V1	25	33,5	41,5
	V2	30,5	42,5	50

2013/R02
Возможно изменение информации о наличии, конструкции и технических характеристик без уведомления. Все права защищены.

РАЗМЕРЫ

Клапаны – с электропневматическим управлением

3/2 (серия 520)

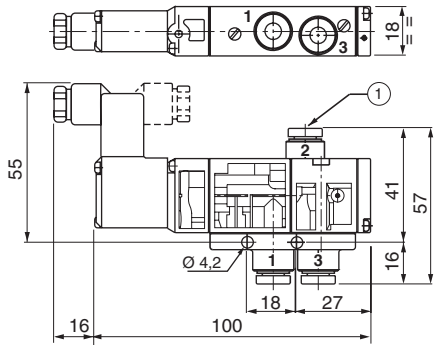

① 3 устройства быстросъемного подключения для гибких трубок наружным диаметром Ø 6 мм.

Порты
1 : Входное давление
2 : Выход
3 : Выхлоп

5/2 – с дифференциальным возвратом (работа в режиме с одним устойчивым состоянием)

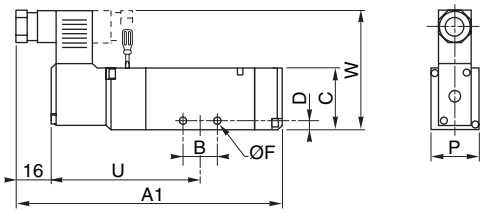

5/2 – с электропневматическим возвратом (работа в режиме с двумя устойчивыми состояниями)

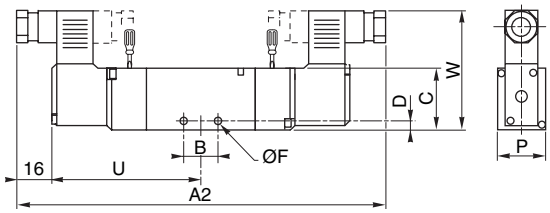

5/3 - поддержание давления W1
5/3 - стравливание давления W3

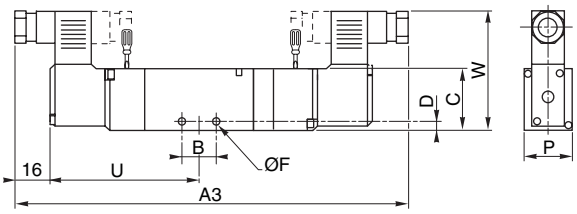

размеры (мм)

	A1	A2	A3	B	C	D	F	P	U	W
519	97,5	145	153	11	26	4	3,3	15	56,5	52
520	114	161,5	170,3	15	27	6	3,3	18	64,8	54,5
521	131,3	179,5	188,3	22	31	6,5	4,3	22	73,7	56,5

Порты
1 : Входное давление
2-4 : Выход
3-5 : Выхлоп

: Ручное управление

Соединяемые монтажные плиты

с электропневматическим управлением

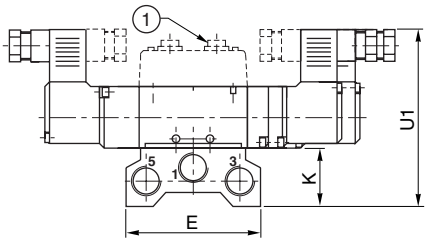

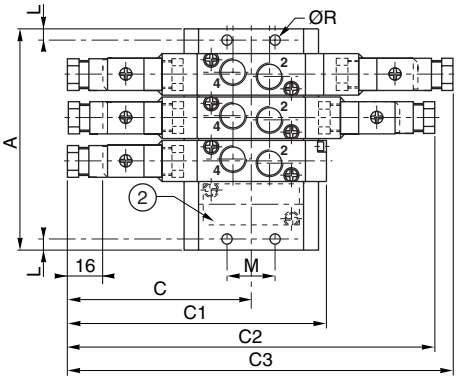

① Соединительный фланец для портов 2-4 с быстросъемным подключением для гибких трубок наруж. диам. Ø 4 мм (519), наруж. диам. Ø 6 мм (520) и индикаторы давления

② плита-заглушка для монтажной плиты

размеры (мм)

		519	520	521
(с одним устойчивым состоянием)	C	72,5	80,7	89,7
(5/2)	C1	97,5	114,2	131,2
(5/3)	C2	145	161,5	179,5
	C3	30,5	42,5	50
	C4	55,5	76	91,5
	C5	61	85	100
	E	46	59	74
	H2	15	23	-
	K	20	25	30
	L	9	5	7
	M	16	21	26
	R	4,5	4,5	5,5
	U1	72	80	87,5
	U2	46	52,5	62

размеры (мм)

A	519	520	521
2	59	59	77
3	75	78	100
4	91	97	123
5	107	116	146
6	123	135	169
7	139	154	192
8	155	173	215
10	187	211	261

количество клапанов

с пневматическим управлением

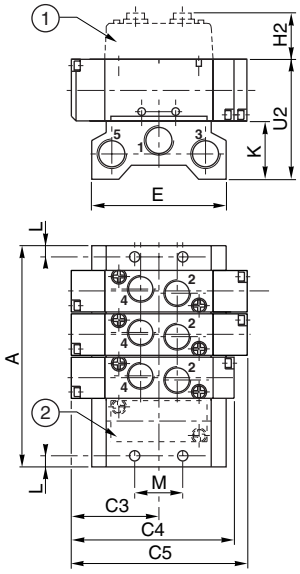

2013/R02
Возможно изменение информации о наличии, конструкции и технических характеристик без уведомления. Все права защищены.

ЗОЛОТНИКОВЫЕ КЛАПАНЫ

3/2-5/2-5/3 серия 551

с резьбой G 1/4

со встроенными управляющими клапанами с пневматическим или электропневматическим управлением с резьбовым подключением или интерфейсом Namur

Рабочие среды	воздух или инертный газ, фильтрованный, со смазкой или без смазки
Рабочее давление	2 – 10 бар или 2 – 8 бар (с управляющими клапанами CNOMO)
Давление в системе управления	внутреннее управление или 2 – 10 бар (внешнее управление)
Температура окружающей среды	от -25 °C до +60 °C
Расход (Qv при давлении 6 бар) (ANR)	860 л/мин (700 л /мин в случае исполнений, соответствующих стандарту Namur)
Корпус	черный анодированный алюминий
Внутренние детали	замак, нержавеющая сталь, POM (полиацеталь), алюминий
Торцевые пластины	PA (полиамид), усиленный стекловолокном
Уплотнения	NBR (нитрил) + PUR (полиуретан)
Стандартные напряжения пост. тока (=) перем. ток (~)	 24 В – 48 В 24 В – 48 В – 115 В – 230 В / 50 Гц

- Не «дышащая» конструкция защищает привод от попадания внутрь окружающей среды
- Широкий диапазон рабочих температур для жестких условий эксплуатации (от -25 °C до +60°C)
- Надежность: длительный срок службы, 30 млн. циклов
- Возможно подключение к шине питания, что ускоряет установку пневматической системы
- Компактные размеры обеспечивают оптимальную сборку с приводами

ТАБЛИЦА ПОДБОРА

Срок поставки со склада в Европе: ускоренный | стандартный

	код G 1/4
3/2 НЗ – с пневматическим управлением – с пружинным возвратом (работа в режиме с одним устойчивым состоянием)	
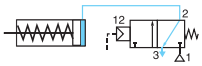	G551A105
3/2 НЗ – с пневматическим управлением – с пневматическим возвратом (работа в режиме с двумя устойчивыми состояниями)	
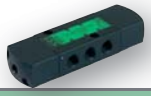 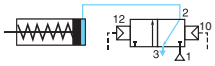	G551A106
5/2 – с пневматическим управлением – с пружинным возвратом (работа в режиме с одним устойчивым состоянием)	
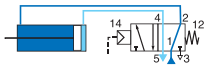	G551A117
5/2 – с пневматическим управлением – с пневматическим возвратом (работа в режиме с двумя устойчивыми состояниями)	
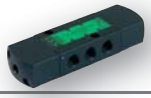 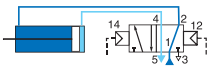	G551A118

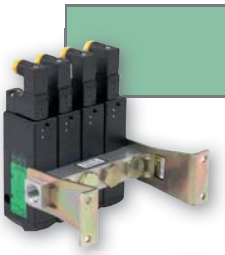

количество клапанов	код G 1/4
	стандартная шина питания
2	88100034
3	88100035
4	88100036
5	88100037
6	88100038

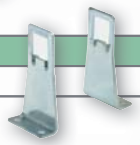

	G 1/4
	комплект кронштейнов (пара)
	88100049

2013/R02
Возможно изменение информации о наличии, конструкции и технических характеристик без уведомления. Все права защищены.

ТАБЛИЦА ПОДБОРА

Срок поставки со склада в Европе **ускоренный**

варианты исполнения со встроенным управляющим клапаном для управления приводом	код (1)	~ ВА	= Вт	(M)	разъем	стандартные напряжения (В) перем. ток (~) / 50 Гц 115	230	пост. ток (=) 24	48
3/2 НЗ – с электропневматическим управлением – с пружинным возвратом (работа в режиме с одним устойчивым состоянием)									
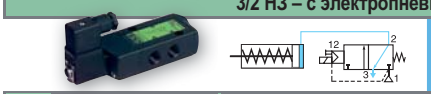	**55102005**	3,5	2,5	●	размер 22 (2)	✓	✓	✓	✓	✓
5/2 – с электропневматическим управлением – с пружинным возвратом (работа в режиме с одним устойчивым состоянием)									
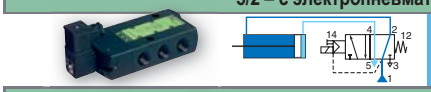	**55102009**	3,5	2,5	●	размер 22 (2)	✓	✓	✓	✓	✓
5/2 – с электропневматическим управлением – с электропневматическим возвратом (работа в режиме с двумя устойчивыми состояниями)									
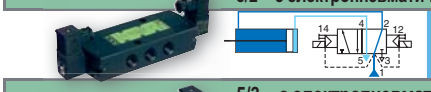	**55102011**	3,5	2,5	●	размер 22 (2)	✓	✓	✓	✓	✓
5/3 – с электропневматическим управлением – поддержание давления W1									
	55102118	3,5	2,5	●	размер 22 (2)	✓	✓	✓	✓	✓

(M) Ручное управление ● : с винтовым ручным управлением
(1) При оформлении заказа, пожалуйста, указывайте в дополнение к коду: вид тока, напряжение / частоту
(2) DIN 43650, 11 мм, промышленный стандарт B

РАЗМЕРЫ

Золотниковые клапаны 3/2 НЗ – с пневматическим управлением

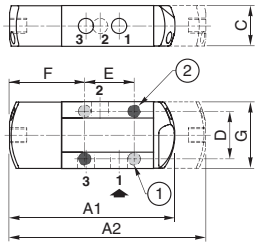

Порты
1 : Входное давление
2-4 : Выход
3-5 : Выхлоп

: ручное управление

код	размеры (мм) A1/**105**	A2/**106**	C	D	E	F	G
G551A105/106	112	133	27,5	32	33	50,5	45

Золотниковые клапаны 5/2 – с пневматическим управлением

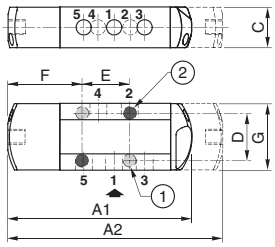

код	размеры (мм) A1/**117**	A2/**118**	C	D	E	F	G
G551A117/118	125	146	27,5	32	32	50,5	45

3/2 НЗ золотниковые клапаны – встроенные управляющие клапаны с электропневматическим управлением

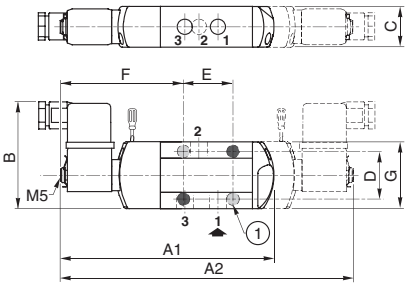

код	A	B	C	D	E	F	G
55102005	198	72	27,5	32	33	83,5	45

5/2 – 5/3 золотниковые клапаны – встроенные управляющие клапаны с электропневматическим управлением

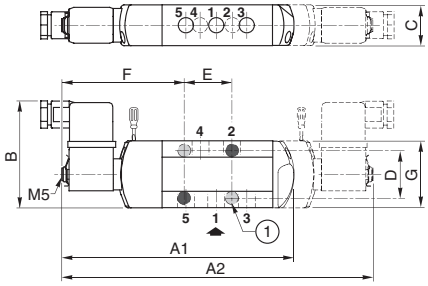

код	размеры (мм) A1/**009**	A2/**011**	B	C	D	E	F	G
55102009/011	157	210	72	27,5	32	32	82,5	45

2 монтажных отверстия:
(1) диам. 5,3 мм (Цековка: диам. 9 мм, глубина 5 мм)

ОПЦИИ И ДОП. ОБОРУДОВАНИЕ

Защитное устройство выхлопа из нержавеющей стали
G 1/4 - код : **34600419**

Комплект из 2 выхлопных переходников G 1/8
код : **88100344**

катушки для замены (см. стр. 104)

2013/R02
Возможно изменение информации о наличии, конструкции и технических характеристик без уведомления. Все права защищены.

РАЗМЕРЫ

Шина питания

3H

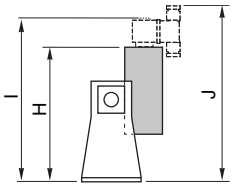

6H

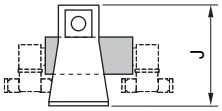

9H

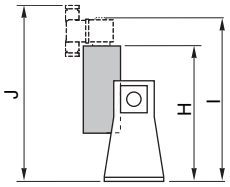

12H

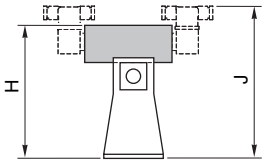

размеры (мм)

	H				I	J			
	3H	6H	9H	12H		3H	6H	9H	12H
серия 551									
3/2	148	-	148	132	181	194	92	194	159
5/2	147	-	147	132	181	194	92	194	159
серии 552-553									
3/2	202	-	202	197	238	260	134	260	217
5/2	202	-	202	197	238	260	134	260	217

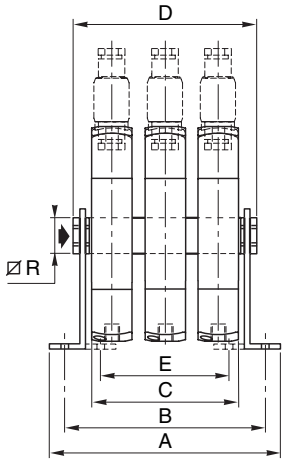

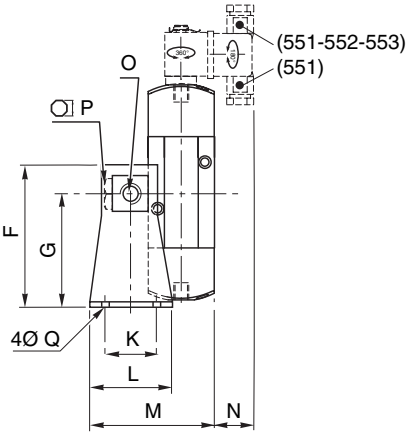

размеры (мм)

количество клапанов	A	B	C	D	E	F	G	K	L	M	N	O	P	Q	R
серия 551															
2	108	92	55	78	42	92	75	35	50	82	27	G3/8	19	6,5	23
3	136	120	83	106	70	92	75	35	50	82	27	G3/8	19	6,5	23
4	164	148	111	134	98	92	75	35	50	82	27	G3/8	19	6,5	23
5	192	176	139	162	126	92	75	35	50	82	27	G3/8	19	6,5	23
6	220	204	167	190	154	92	75	35	50	82	27	G3/8	19	6,5	23
7	248	232	195	218	182	92	75	35	50	82	27	G3/8	19	6,5	23
8	276	260	223	246	210	92	75	35	50	82	27	G3/8	19	6,5	23
серии 552-553															
2	136	116	81	117	-	134	108	52	75	125,8	20	G3/4	27	9	32
3	177	157	122	158	-	134	108	52	75	125,8	20	G3/4	27	9	32
4	218	198	163	199	-	134	108	52	75	125,8	20	G3/4	27	9	32
5	259	239	204	240	-	134	108	52	75	125,8	20	G3/4	27	9	32
6	300	280	245	281	-	134	108	52	75	125,8	20	G3/4	27	9	32
7	341	321	286	318	-	134	108	52	75	125,8	20	G3/4	27	9	32
8	382	362	327	358	-	134	108	52	75	125,8	20	G3/4	27	9	32

3/2

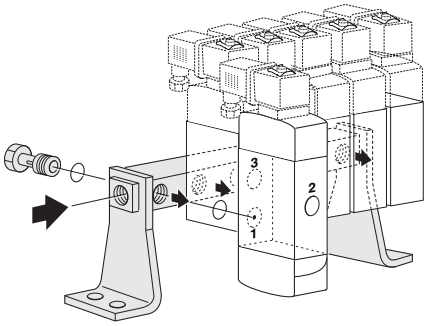

5/2

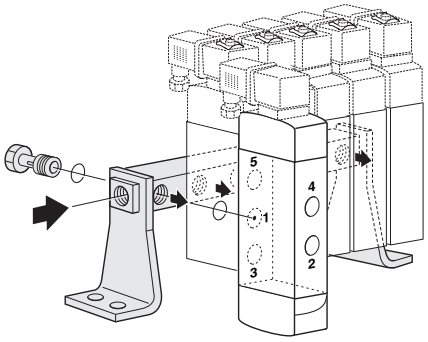

2013/R02
Возможно изменение информации о наличии, конструкции и технических характеристик без уведомления. Все права защищены.

ЗОЛОТНИКОВЫЕ КЛАПАНЫ
3/2 – 5/2 – 5/3
С РУЧНЫМ УПРАВЛЕНИЕМ
G1/4 - G3/8

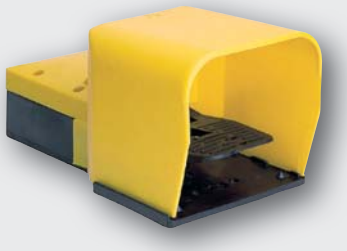

Рабочие среды	воздух или инертный газ, фильтрованный, со смазкой или без смазки
Рабочее давление	0–10 бар, 2 – 10 бар (ножное управление)
Температура окружающей среды	от -25 °C до +60 °C, от -20 °C до +60 °C (ножное управление)
Расход (Qv при давлении 6 бар) (стандартная эталонная атмосфера – ANR)	см. таблицу выбора
Корпус	черный анодированный алюминий, черный полиэтилен (ножное управление)
Закрывающий колпак (ножное управление)	желтый полиэтилен
Внутренние детали	замак, нержавеющая сталь, POM (полиацеталь), алюминий, анодированный алюминиевый сплав, нержавеющая сталь, латунь (ножное управление)
Уплотнения	NBR (нитрил) + PUR (полиуретан)
	NBR (нитрил) (ножное управление)

- Надежное и прочное исполнение с простым управлением и металлическим корпусом
- Прямое управление пневмоцилиндрами одностороннего и двустороннего действия диаметром до 100 мм
- Широкий температурный диапазон для многочисленных полуавтоматических вариантов применения
- Исполнения с ручным управлением для предохранительных устройств
- Исполнение с ножным (педальным) управлением с большим проемом для ступни

ТАБЛИЦА ПОДБОРА

Срок поставки со склада в Европе **ускоренный**

	расход при давлении 6 бар (ANR) л/мин	код	тип	размеры (мм) A	B	C
3/2 – управление с помощью рукоятки						
рукоятка с фиксацией на 2 положения	860	**55102088**	1	108	112,5	-
рукоятка с пружиной	860	**55102089**	1	108	112,5	-
3/2 – управление с помощью кнопки						
кнопка с пружиной	860	**55102082**	4	см. стр. 72		
нажимная и вытягиваемая кнопка	860	**55102083**	4	см. стр. 72		
3/2 – педальное управление						
педаль с пружиной	860	**55102091**	6	см. стр. 72		
5/2 – управление с помощью рукоятки						
рукоятка с фиксацией на 2 положения	860	**55102092**	2	108	125	-
рукоятка с фиксацией на 2 положения	1610	**55200036**	2	108	125	-
рукоятка с пружиной	860	**55102093**	2	108	125	-
5/2 – педальное управление						
педаль на 2 положения	860	**55102094**	7	см. стр. 72		
педаль на 2 положения	655	**ZF2FA400OG00000**	3	145	140	245
педаль с пружиной	860	**55102095**	7	см. стр. 72		
5/2 – управление с помощью кнопки						
нажимная и вытягиваемая кнопка	860	**55102086**	4	см. стр. 72		

2013/R02
Возможно изменение информации о наличии, конструкции и технических характеристик без уведомления. Все права защищены.

ЗОЛОТНИКОВЫЕ КЛАПАНЫ С РУЧНЫМ УПРАВЛЕНИЕМ

ТАБЛИЦА ПОДБОРА

Срок поставки со склада в Европе **ускоренный**

	расход при давлении 6 бар (ANR) л/мин	код	тип	размеры (мм) A	B	C
5/3 – управление с помощью рукоятки – поддержание давления W1						
рукоятка с фиксацией на 3 положения (W1)	760	**55102096**	2	108	-	146,5
рукоятка с фиксацией на 3 положения (W1)	1610	**55200038**	2	108	-	146,5
рукоятка на 3 положения, пружинный возврат в центральное положение (W1)	760	**55102097**	2	108	-	146,5
рукоятка на 3 положения, пружинный возврат в центральное положение (W1)	1610	**55200039**	2	108	-	146,5
5/3 – управление с помощью рукоятки – стравливание давления W3						
рукоятка с фиксацией на 3 положения (W3)	760	**55102098**	2	108	-	146,5
рукоятка на 3 положения, пружинный возврат в центральное положение (W3)	760	**55102099**	2	108	-	146,5

РАЗМЕРЫ

Тип 1

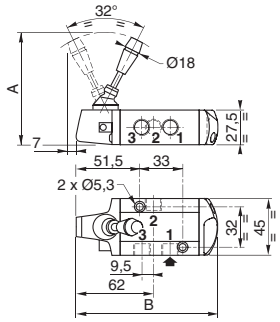

Тип 2

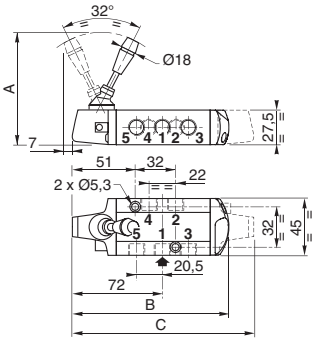

Тип 3

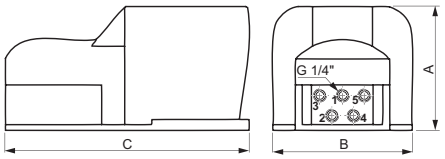

Тип 4

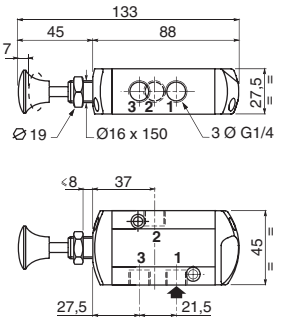

Тип 5

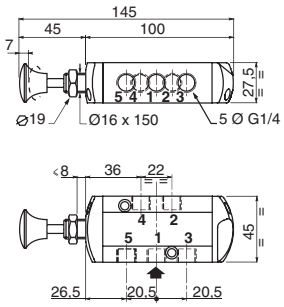

Тип 6

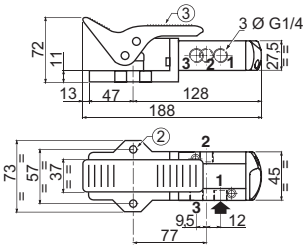

Тип 7

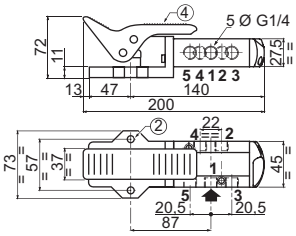

Порты
1 : Входное давление
2-4 : Выход
3-5 : Выхлоп

2013/R02
Возможно изменение информации о наличии, конструкции и технических характеристик без уведомления. Все права защищены.

МИКРОКЛАПАНЫ 3/2
серия 307,
С РУЧНЫМ УПРАВЛЕНИЕМ
использующие стандартные головки Ø22 мм
с быстросъемным подключением для трубок
наружным диаметром Ø 4 мм
или с резьбой G1/8

Рабочие среды	фильтрованный воздух, со смазкой или без смазки
Рабочее давление	0 – 8 бар
Температура окружающей среды	от -5 °C до +60 °C
Расход (Qv при давлении 6 бар) (стандартная эталонная атмосфера – ANR)	112 л/мин
Корпус	замак
Выхлоп	Не подключаемый

- Возможны исполнения с кнопками из металла или пластмассы
- Простой, быстрый монтаж на панели
- Широкий выбор управляющих клапанов
- Возможность реализации 2-х связанных функций НЗ клапанов с помощью одного управляющего клапана
- Кнопка микроклапана с безопасным и надежным устройством присоединения

ТАБЛИЦА ПОДБОРА

Срок поставки со склада в Европе **ускоренный**

	описание	тип	цвет	кнопка код	переходник (металлический) код	монтажная плита + пневматический модуль код (1)	цвет	кнопка код	переходник (пластмассовый) код	монтажная плита + пневматический модуль код (1)
	нажимная кнопка, монтируемая заподлицо	импульсный	черный	88130757	88130754	Ø 4 мм O.D. 30701009 НЗ или 30701011 НЗ + НЗ или 30701010 НО или 30701012 НО + НО	черный	88130745	88130753	Ø 4 мм O.D. 30701009 НЗ или 30701011 НЗ + НЗ или 30701010 НО или 30701012 НО + НО
			зеленый	88130758			зеленый	88130744		
			красный	88130759			красный	88130743		
	грибовидная кнопка Ø 40	с фиксацией (нажим – поворот)	красный	88130770			красный	88130740		
		импульсный	красный	88130762			красный	88130741		
			черный	88130763			черный	88130742		
	переключатель	2 фиксированный положения	черный	88130771			черный	88130739		
	кнопка с ключом	ключ, вынимаемый в положениях 0 и 1	черный	88130761			черный	-		
	переключатель с рукояткой	2 фиксированных положения	черный	88130760		G1/8 30701013 НЗ или 30701015 НЗ + НЗ	черный	88130737		G1/8 30701013 НЗ или 30701015 НЗ + НЗ
		3 фиксированных положения		88130767				88130736		
		3 положения, с самоцентрированием		88130766				88130735		

(1) микроклапан состоит из одного или двух пневматических модулей: Раздельные пневматические модули, см. ниже

РАЗМЕРЫ

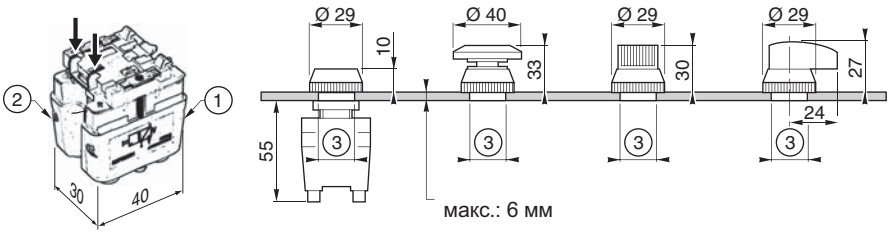

(1) левосторонний модуль (2) правосторонний модуль (3) просверленное отверстиеØ 22,2 мм

тип		воздействие на модуль левое	воздействие на модуль правое
3 фиксированных положения	0	не приведен в действие	не приведен в действие
	2	не приведен в действие	приведен в действие
	1	приведен в действие	не приведен в действие
3 положения, с самоцентрированием	0	не приведен в действие	не приведен в действие
	2	не приведен в действие	приведен в действие
	1	приведен в действие	не приведен в действие

ОПЦИИ И ДОП. ОБОРУДОВАНИЕ

Промежуточная монтажная плита	Понижающий переходник	Отдельные пневматические модули					
88130775	88130755	быстросъемное подключение наружным диаметром 4 мм	НЗ	30701001	с резьбой G1/8	НЗ	30701005
			НО	30701002		НО	30701006

2013/R02
Возможно изменение информации о наличии, конструкции и технических характеристик без уведомления. Все права защищены.

МИКРОКЛАПАНЫ 3/2
С МЕХАНИЗИРОВАННЫМ ПРИВОДОМ
с быстросъемным подключением для труб наружным диаметром Ø 4 мм или G1/8, или G1/4

	серия 308	серия 309	серия 310	серия 550	серия 551
Рабочие среды	фильтрованный воздух, со смазкой или без смазки				
Рабочее давление	0,1 – 8 бар	0 – 8 бар	0 – 10 бар	0 – 10 бар	0 – 10 бар
Температура окружающей среды	от -5 °C до +50 °C	от -5 °C до +50 °C	от -5 °C до +60 °C	от -10 °C до +60 °C	от -25 °C до +60 °C
Расход (Qv при давлении 6 бар) (стандартная эталонная атмосфера – ANR)	140 л/мин	140 л/мин	280 л/мин	200 л/мин	860 л/мин
Корпус	сплав замак	замак	замак	замак	анодированный алюминий
Уплотнения	NBR (нитрил)				NBR (нитрил) + PUR (полиуретан)

- Широкий выбор управляющих устройств
- Рукоятка для переключения спереди и сбоку
- Быстросъемное подключение ускоряет монтаж

ТАБЛИЦА ПОДБОРА

Срок поставки со склада в Европе: ускоренный

	описание	рабочее усилие даН 2 бара	5 бар	8 бар	ТОЛЬКО рабочая головка	код полностью укомплектованный микроклапан с быстросъемным подключением для труб наружным диаметром Ø 4 мм	с резьбой G1/8	тип
НЗ = нормально закрытый								
	простое нажатие	1	1,7	2,5	-	30900002	-	1
	рукоятка с пластмассовым роликом	0,5	0,9	1,3	-	30900003	-	2
	рукоятка с металлической опорой ролика	0,5	0,9	1,3	-	30900001	-	2
	пластмассовый ролик, движущийся в одном направлении (срок службы: один миллион циклов)	0,5	0,9	1,3	-	30900004	-	3
	кнопка с резьбой	1	1,7	2,5	-	30900006	-	4
	рукоятка с металлической опорой ролика	-	-	1,2	88130802 (1)	30800010	30800016	5
	рукоятка с пластмассовым роликом	-	-	от 0,4 до 1,2	88130803 (1)	30800011	30800017	6
	рукоятка с шариковой опорой ролика	-	-	от 0,4 до 1,2	88130804 (1)	30800012	30800018	6
	гибкий ролик	-	-	от 0,3 до 1,2	88130807 (1)	30800027	30800030	12
	только вращающаяся головка	-	-	-	-	30800001	30800005	8
	только клапан				-	-	32000001	-
					-	31090002	31090001	9
	Ацеталиевый рычаг с роликом				88131001	31000011	-	-
	Металлический рычаг с роликом				88131005	31000013	31000006	10

(1) На клапан с головкой с боковым шпинделем устанавливаются различные рукоятки (код 30800001 или 30800005)

	управляющие устройства: управление	возврат	рабочее усилие даН	код с резьбой G1/4	с резьбой G1/8	тип
3/2 – роликовое управление						
	ролик	пружина	4,8	55102084	-	14
3/2 – управление с помощью рукоятки						
	роликовая рукоятка	пружина	2	-	55000046	11
	толкатель	пружина	3	-	55000047	13
5/2 – управление с помощью рукоятки						
	роликовая рукоятка	пружина	2	-	55000012	7

2013/R02
Возможно изменение информации о наличии, конструкции и технических характеристик без уведомления. Все права защищены.

РАЗМЕРЫ

Тип 1

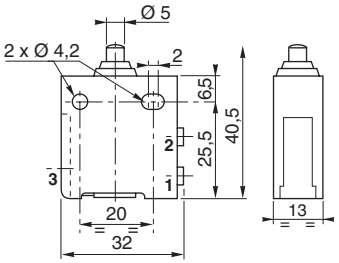

Тип 2

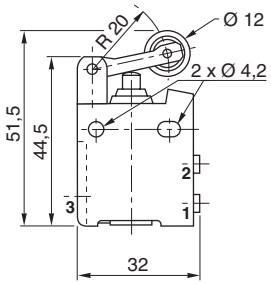

Тип 3

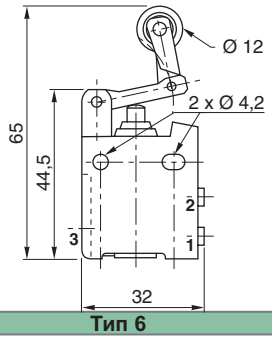

Тип 4

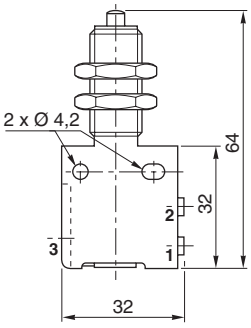

Тип 5

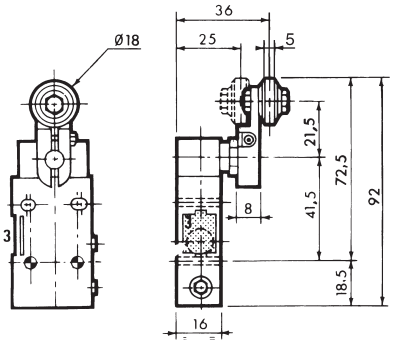

Тип 6

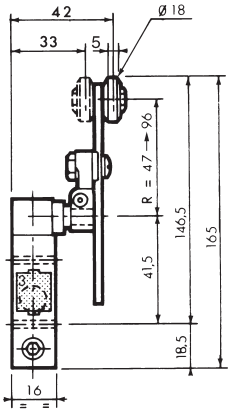

Тип 7

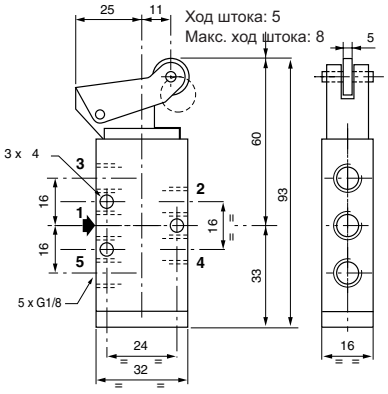

Тип 8

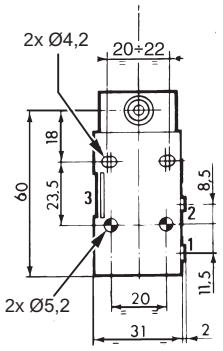

Тип 9

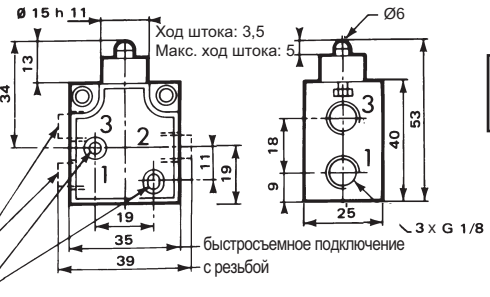

Тип 10

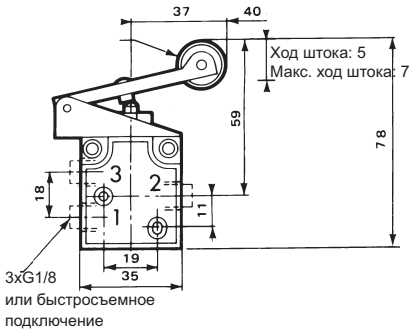

Тип 11

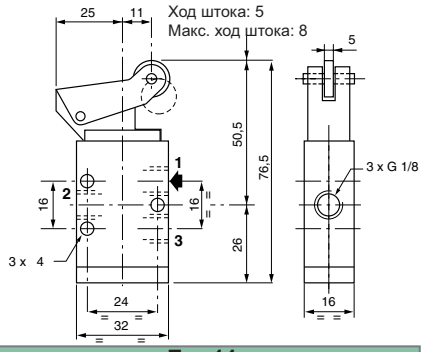

Тип 12

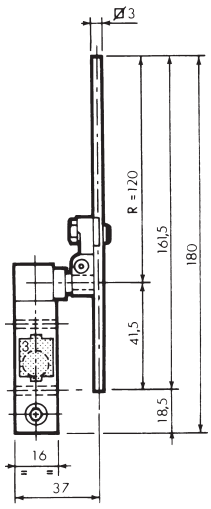

Тип 13

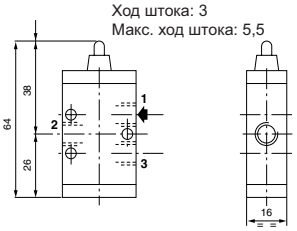

Тип 14

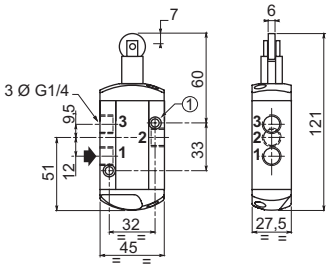

2013/R02
Возможно изменение информации о наличии, конструкции и технических характеристик без уведомления. Все права защищены.

ЗОЛОТНИКОВЫЕ МИНИКЛАПАНЫ
3/2-5/2
серия 550
С РУЧНЫМ УПРАВЛЕНИЕМ
G1/8

Рабочие среды	фильтрованный воздух, со смазкой или без смазки
Рабочее давление	0 – 10 бар
Температура окружающей среды	от -10 °C до +60 °C
Расход (Qv при давлении 6 бар) (стандартная эталонная атмосфера – ANR)	200 л/мин
Корпус	анодированный легкий сплав

- Золотниковые клапаны 3/2 можно использовать в качестве 3/2 НЗ или 3/2 НО клапанов, подключая порты так, как показано ниже
- Возможен монтаж на панели (диаметр отверстия 16,5)

ТАБЛИЦА ПОДБОРА

Срок поставки со склада в Европе **ускоренный**

управляющие устройства		код					
управление	возврат	возврат		тип	5/2		тип
кнопка	пружина	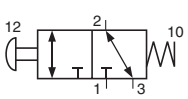	55000040	1	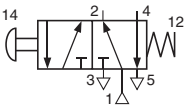	55000009	3
нажимная и вытягиваемая кнопка		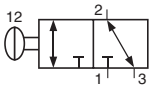	55000039	1	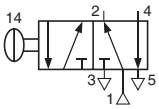	55000010	3
рукоятка – рукоятка с фиксацией		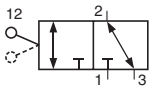	55000043	2	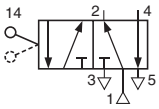	55000011	4

РАЗМЕРЫ

Тип 1

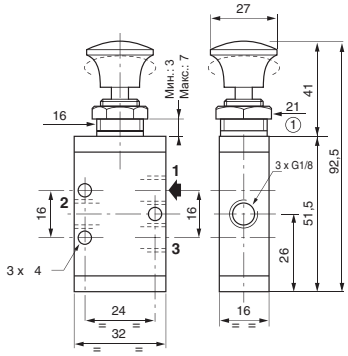

Тип 2

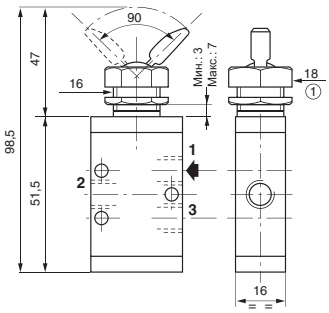

Тип 3

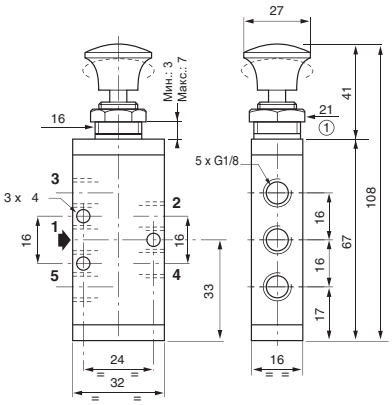

Тип 4

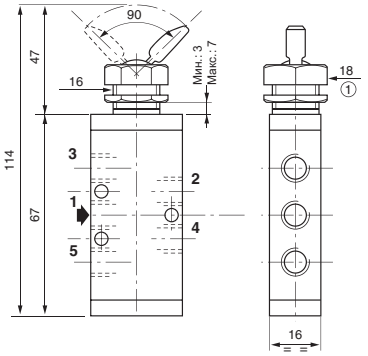

Порты 3/2 НЗ
1 : Вход
2 : Выход
3 : Выхлоп

Порты 3/2 НО
1 : Выхлоп
2 : Выход
3 : Вход

Порты 5/2
1 : Вход
2-4 : Выход
3-5 : Выхлоп

2013/R02
Возможно изменение информации о наличии, конструкции и технических характеристик без уведомления. Все права защищены.

ПНЕВМООСТРОВА
26 мм – серия 503

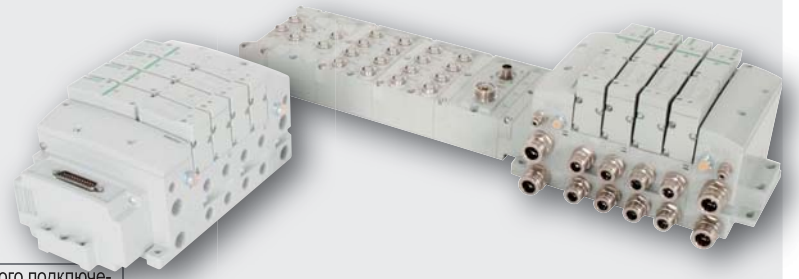

Порты подключения 2-4	G 3/8 или с устройствами быстросъемного подключения наружным диаметром Ø10 /12 мм		
Рабочие среды	воздух или инертный газ		
Рабочее давление	от -0,95 до 8 бар (внешняя подача давления – за исключением устройств 3/2) 2 – 8 бар (в случае устройств 3/2)		
Давление в системе управления	2 – 8 бар		
Температура окружающей среды	от -10 °C до +50 °C		
Расход (Qv при давлении 6 бар) (стандартная эталонная атмосфера – ANR)	Технология	Монтажная плита с высокой пропускной способностью	монтажная плита, соответствующая стандарту ISO 15407-2
2x3/2 НЗ-НО	Резиновое уплотнение	1000-950 л/мин	900 л/мин
5/2		1400 л/мин	1200 л/мин
5/3 W1		1400 л/мин	1200 л/мин
5/3 W2		1300 л/мин	1100 л/мин
5/3 W3		600 л/мин	600 л/мин
Уплотнения	NBR (нитрил) + PUR (полиуретан)		
Мощность	1,4 Вт / 1,7 Вт (горячее / холодное состояние)		
Стандартное напряжение	24 В пост. тока (=)		

- Высокоэффективный, компактный пневмоостров шириной 26 мм с расходом до 1400 л/мин
- Резиновые уплотнения обеспечивают высокое значение расхода и полный набор функциональных возможностей
- Один и тот же золотниковый клапан может монтироваться на соединяемой с двух сторон монтажной плите с высокой пропускной способностью или соответствующей стандарту ISO 15407-2

ТАБЛИЦА ПОДБОРА

Собранный остров	Подключение электрических цепей	торцевые пластины	монтажная плита с двумя плоскостями соединения	золотниковый клапан	дополнительное оборудование типа «сэндвич»
	см. следующую страницу	см. следующую страницу	см. следующую страницу	см. стр. 80	см. стр. 80

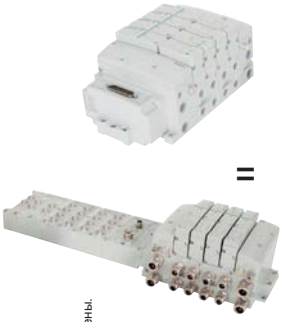

=

Модуль ввода / вывода Fieldbus

или

25- или 37-контактный разъем типа Sub-D

см. на следующей странице

19-контактный круглый разъем

см. на следующей странице

или

Клеммная колодка 1-32

см. на следующей странице

или

+

+

Высокая пропускная способность 1400 л/мин (стандартная эталонная атмосфера – ANR)

или

ISO 15407-2 1200 л/мин (стандартная эталонная атмосфера – ANR)

+

+

2013/R02
Возможно изменение информации о наличии, конструкции и технических характеристик без уведомления. Все права защищены.

ТАБЛИЦА ПОДБОРА – ПНЕВМООСТРОВ В СБОРЕ

Срок поставки со склада в Европе — под заказ

15-ЗНАЧНЫЙ КОД ИЗДЕЛИЯ

G 503 A V 3 B 3 0 0 V A00

Резьбовое соединение
G = ISO 228/1
K = Вставляемые разъемы

Серия изделия
503

Литера, обозначающая версию
A = Первоначальный выпуск

Тип изделия
V = Узел клапанного распределителя

Электроника
3 = Разъем для электронных устройств G3 шины Fieldbus
J = 25-контактный разъем типа Sub-D
M = 37-контактный разъем типа Sub-D

Количество клапанов

B = 2	**N** = 14	**Z** = 26
D = 4	**P** = 16	**3** = 28
F = 6	**R** = 18	**5** = 30
H = 8	**T** = 20	**7** = 32
J = 10	**V** = 22	
L = 12	**X** = 24	

Доп. оборудование
A00 = Стандартное исполнение (доп. оборудование отсутствует)
MUF = Глушитель на торцевых пластинах
DRM = Монтаж на планке DIN
DWM = Монтаж на планке DIN с глушителем
14X = Внешнее управляющее давление на порт 14
D12 = Внешнее управляющее давление на порт 14 и глушитель на торцевых пластинах
D14 = Внешнее управляющее давление на порт 14 и монтаж на планке DIN
F06 = Внешнее управляющее давление на порт 14 глушитель на торцевых пластинах и монтаж на планке DIN

Вид торцевых пластин
V = Вертикальные

Размер порта в торцевых пластинах
3 = 3/8
K = 10 мм
M = 12 мм

Максимальное количество выходов электроуправления

Клеммная колодка 1-32	25-контактный разъем типа Sub-D	37-контактный разъем типа Sub-D	19-контактный круглый разъем	Разъем для электронных устройств G3 шины Fieldbus
32	22	32	16	32

*Примечание: Максимальное количество клапанов определяется:
- Типом подключения электрических схем
- Типом клапанов: одиночные и/или двойные соленоидные клапаны
- Общее количество всех клапанов не может превышать 32

ТАБЛИЦА ПОДБОРА – МОНТАЖНЫЕ ПЛИТЫ

ПНЕВМООСТРОВ В СБОРЕ

15-ЗНАЧНЫЙ КОД ИЗДЕЛИЯ

G 503 A M V2 2 M A00 1 0

Резьбовое соединение
G = ISO 228/1
K = Вставляемые разъемы

Серия изделия
503

Литера, обозначающая версию
A = Первоначальный выпуск

Тип изделия
M = Основание пневмоострова
Z = Подача на клапан в середине

Монтаж
M2 = Основание пневмоострова, 2 места для клапанов, боковой порт, двойная Z-плата

Не используется

Интерфейс
1 = Монтажная плита с высокой пропускной способностью
2 = ISO 15407-2

Доп. оборудование
A00 = Стандартная комплектация

Вариант подключения проводки
M = Вставляемый разъем

Подключение портов
2 = 1/4 (основание пневмоострова)
H = 6 x 8 мм (вставляемый разъем)
K = 8 x 10 мм (вставляемый разъем)

2013/R02
Возможно изменение информации о наличии, конструкции и технических характеристик без уведомления. Все права защищены.

ТАБЛИЦА ПОДБОРА – КЛАПАНЫ

Срок поставки со склада в Европе | под заказ

15-ЗНАЧНЫЙ КОД ИЗДЕЛИЯ

R 503 A 2 B 4 0 M A00 F1

Резьбовое соединение
R = Монтаж на площадке

Серия изделия
503

Литера, обозначающая версию
A = Первоначальный выпуск

Привод
2 = С резиновым уплотнением

Тип клапана
B = Соленоидный управляющий

Режим функционирования
D = 2x3/2 НЗ, двойной 3-ходовой [1]
1 = 5/2, пружинный возврат
4 = 5/2, электропневматический возврат
5 = 5/3, W3, центральный канал открыт на выхлоп [1]
6 = 5/3, W1, центральный канал закрыт [1]
7 = 5/3, W2, центральный канал открыт для подачи давления [1]

[1] Только в исполнении с резиновым уплотнением.

Напряжение – класс
F1 = 24 В пост. тока – класс F

Доп. оборудование
A00 = с ручным устройством управления без фиксации
11B = С ручным устройством управления с фиксацией
82P = M12 / C с ручным устройством управления без фиксации

Электрический интерфейс
M = Вставляемый разъем
N = Разъем M12 (сверху клапана)

Подключение портов
0 = Размер порта не указывается

ТАБЛИЦА ПОДБОРА – РЕГУЛЯТОРЫ

Срок поставки со склада в Европе | под заказ

15-ЗНАЧНЫЙ КОД ИЗДЕЛИЯ

R 503 A R S 1 2 J A00 1 0

Резьбовое соединение
R = Монтаж на площадке

Серия изделия
503

Литера, обозначающая версию
A = Первоначальный выпуск

Тип изделия
R = Регулятор давления

Тип регулятора
S = Одиночный регулятор – Подача давления в порт 1
D = Одиночный или двойной регулятор – Подача давления в порты 5 и 3

Не используется

Интерфейс
1 = Монтажная плита с высокой пропускной способностью
2 = ISO 15407-2

A00 = Стандартное исполнение (доп. оборудование отсутствует)

Вариант подключения проводки
J = Вставляемый разъем

Тип измерения давления
2 = в барах (стандартный вариант)

Диапазон давления
1 = 0,7 to 10 бар

2013/R02
Возможно изменение информации о наличии, конструкции и технических характеристик без уведомления. Все права защищены.

ТАБЛИЦА ПОДБОРА – ЭЛЕКТРОНИКА G3

Срок поставки со склада в Европе — под заказ

G3 EP1 00 R 0 STD

Протоколы

CO1	=	CANopen®
DN1	=	DeviceNet™
EM1	=	EtherNet ModBus®/TCP
EP1	=	EtherNet/IP™
PT1	=	PROFIBUS DP
PN1	=	PROFINET
DS2	=	Расширение объединительной платы – узел клапанов
DS3	=	Расширение объединительной платы – узел ввода / вывода

Специальное дополнительное оборудование

STD	=	Стандартная комплектация
DRM	=	Монтаж на планке DIN

Кол-во модулей ввода/вывода

00	=	0	**09**	=	9
01	=	1	**10**	=	10
02	=	2	**11**	=	11
03	=	3	**12**	=	12
04	=	4	**13**	=	13
05	=	5	**14**	=	14
06	=	6	**15**	=	15
07	=	7	**16**	=	16
08	=	8			

Изменения

0	=	Первоначальный выпуск

Монтаж слева

D	=	с выходом расширения объединительной платы
H	=	с оконечным резистором

РАЗМЕРЫ

Узел клапанного распределителя (шина G3 fieldbus)

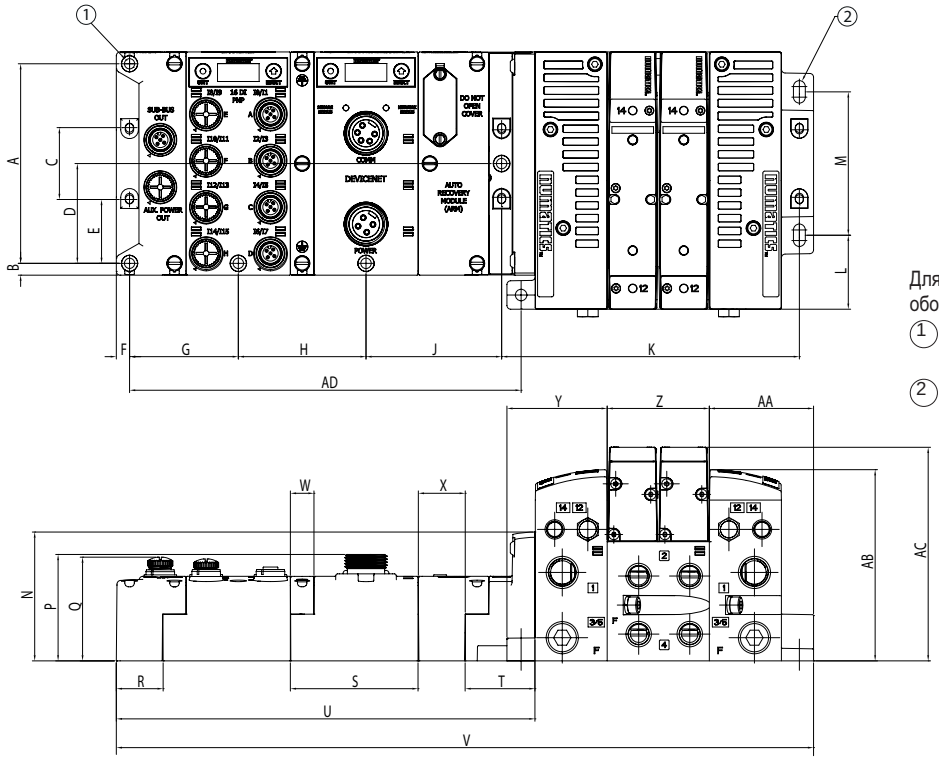

Для использования с дополнительным оборудованием, монтируемым на планку DIN

1. Проходные отверстия под винты M5 или винты диаметром 10 мм
2. Пазы шириной 6,3 (2 шт.)

A	B	C	D	E	F	G	H	J	K	L	M	N	P	Q	R	S	T	U
105,5	6,3	38	52,8	33,8	7	57,5	67,5	71,7	157,4	39,1	75,8	68,1	56,3	54	24,8	67,5	36,9	221,3

V	W	X	Y	Z	AA	AB	AC	AD
368,6	12,5	24,8	53	54	55,1	101,1	112,9	207

2013/R02
Возможно изменение информации о наличии, конструкции и технических характеристик без уведомления. Все права защищены.

РАЗМЕРЫ

Многопроводные электрические соединения

Комплект 25-контактных разъемов типа Sub-D

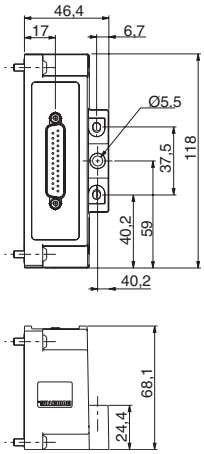

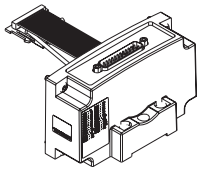

P599AE428441001	УЗЕЛ 25-КОНТАКТНОГО РАЗЪЕМА ТИПА SUB-D БЕЗ ПЛАНКИ DIN
P599AE428441002	УЗЕЛ 25-КОНТАКТНОГО РАЗЪЕМА ТИПА SUB-D С ПЛАНКОЙ DIN
NDB25F22U02MSB3	ДЛИНА КАБЕЛЯ 2 м
NDB25F22U05MSB3	ДЛИНА КАБЕЛЯ 5 м
NDB25F22U10MSB3	ДЛИНА КАБЕЛЯ 10 м

Комплект 37-контактных разъемов типа Sub-D

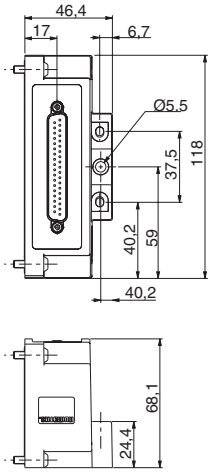

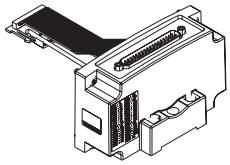

P599AE428442001	УЗЕЛ 37-КОНТАКТНОГО РАЗЪЕМА ТИПА SUB-D БЕЗ ПЛАНКИ DIN
P599AE428442002	УЗЕЛ 37-КОНТАКТНОГО РАЗЪЕМА ТИПА SUB-D С ПЛАНКОЙ DIN
NDB37F22U02MSB3	ДЛИНА КАБЕЛЯ 2 м
NDB37F22U05MSB3	ДЛИНА КАБЕЛЯ 5 м
NDB37F22U10MSB3	ДЛИНА КАБЕЛЯ 10 м

Цифровые 5-контактные модули ввода / вывода M12

- Со встроенной защитой от короткого замыкания

	тип сигнала	код PNP
Входы	8 входов	**240-206**
	16 входов	**240-205**

Регуляторы давления типа «сэндвич»

Одиночный регулятор

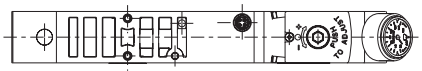

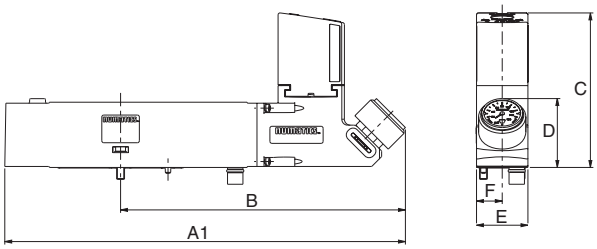

Двойной регулятор

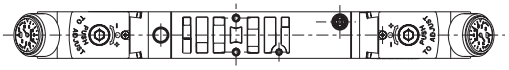

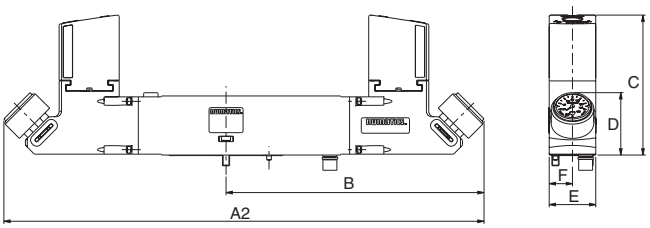

размеры (мм)

A1	A2	B	C	**D**	E	**F**
202,7	268,2	144,1	78,2	34,8	26	13

2013/R02
Возможно изменение информации о наличии, конструкции и технических характеристик без уведомления. Все права защищены.

ПРОПОРЦИОНАЛЬНЫЕ КЛАПАНЫ

Sentronic^{D}
Серии 608-609

страница 83 1

Pulstronic II
Серия 605

страница 85 2

Sentronic^{PLUS}
Серия 614

страница 86 3

ТАБЛИЦА ПОДБОРА

тип	корпус		размер трубопровода G					макс. давление бар	расход при давлении 6 бар (стандартная эталонная атмосфера – ANR) л/мин	тип применения			внешний вид	серия	страница
	для монтажа на монтажной плите	резьбовой	1/8	1/4	3/8	1/2	1			статическое	динамиче-ское	ступенчатое			
Sentronic^{D}		●	●	●				10	470 ... 1300	●	●	●	1	608-609	83
	●		●	●											
Pulstronic II		●		●				12	470	●		●	2	605	85
Sentronic^{PLUS}		●	●	●		●	●	20	210 ... 5600	●	●	●	3	614	86

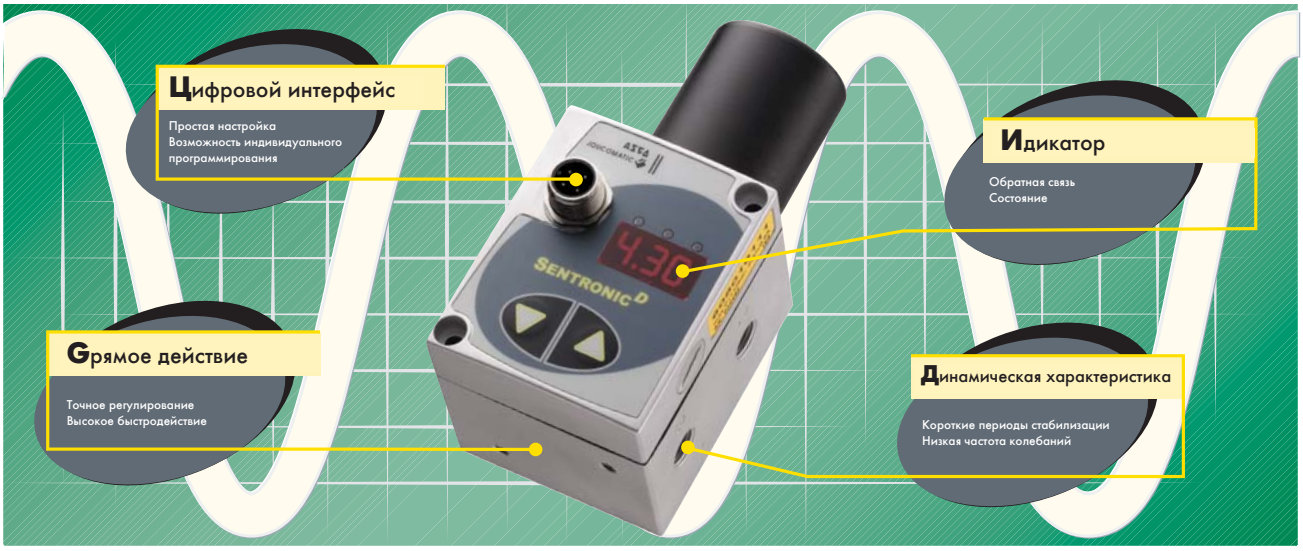

2013/R02
Возможно изменение информации о наличии, конструкции и технических характеристик без уведомления. Все права защищены.

КЛАПАН ПРОПОРЦИОНАЛЬНОГО РЕГУЛИРОВАНИЯ ДАВЛЕНИЯ
С ЦИФРОВОЙ ЭЛЕКТРОНИКОЙ
Sentronic^{D}
с резьбовым соединением 1/8, 1/4 дюйма или в исполнении для монтажа на монтажной плите

Рабочие среды	воздух, инертный газ, фильтрованный при размере фильтруемых частиц 50 мкм, без конденсата,
	со смазкой или без смазки
Диапазон давления	см. таблицу выбора
Температура рабочей среды	от 0 °C до +60 °C
Температура окружающей среды	от 0 °C до +50 °C
Расход (Qv при давлении 6 бар)	G 1/8 = 470 л/мин, G 1/4 = 1300 л/мин
Электрическая уставка	0 – 10 В / 4 – 20 мА
Выход датчика	0 – 10 В / 4 – 20 мА
Гистерезис	< 1 % от диапазона
Линейность – повторяемость	< 0,5 % от диапазона
Корпус	алюминий
Уплотнения	FPM (фтор-каучук) и NBR (нитрил)
Стандартное напряжение	пост. тока (=) 24 В ± 10 %

- Цифровой интерфейс связи и управления
- Встроенный индикатор с кнопками
- Клапан прямого действия
- Динамическая характеристика
- Работает со стандартным сжатым воздухом КИПиА (фильтрация при размере фильтруемых частиц 50 мкм)

ТАБЛИЦА ПОДБОРА

Срок поставки со склада в Европе: ускоренный | стандартный

	диапазон давления, бар	максимальное допустимое давление, бар	макс. мощность, Вт	размер трубопровода, G	расход при давлении 6 бар (ANR), л/мин	код: уставка 0-10 В	код: уставка 4-20 мА
резьбовое соединение							
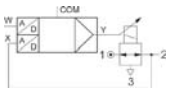	0 - 6	9	21	1/8	470	**608060111**	**608062311**
	0 - 10	13				**608010111**	**608012311**
	0 - 6	9	40	1/4	1300	**609060111**	**609062311**
	0 - 10	13				**609010111**	**609012311**
для монтажа на монтажной плите							
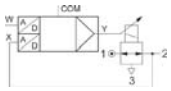	0 - 6	9	21	1/8	470	**608260111**	**608262311**
	0 - 10	13				**608210111**	**608212311**
	0 - 6	9	40	1/4	1300	**609260111**	**609262311**
	0 - 10	13				**609210111**	**609212311**

ОПЦИИ И ДОП. ОБОРУДОВАНИЕ

Кабельный ввод Ø 6 – 8 мм под разъем с внутренней резьбой M12: прямой – code:	Кабель питания 2 м ; 5 x 0,25 мм2, разъем с изгибом под прямым углом – code:	Преобразователь RS-232, кабель 2 м с 9-контактным разъемом типа Sub-D для подключения к ПК	Уставка 0 – 20 мА код: шестая цифра = 1, например: **608011111**	Выход датчика: 0 – 20 мА: код: 7ая цифра = 2 4 – 20 мА: код: 7ая цифра = 3, например: **608010211**
88100256	**88100727**	**88100732**		

2013/R02
Возможно изменение информации о наличии, конструкции и технических характеристик без уведомления. Все права защищены.

РАЗМЕРЫ

резьбовые соединения

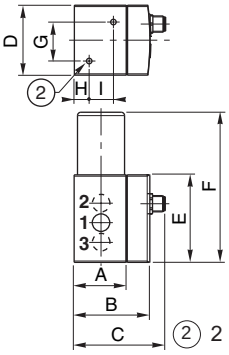

исполнение для монтажа на монтажной плите

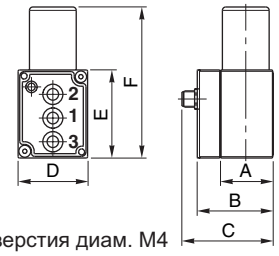

(2) 2 монтажных отверстия диам. M4

монтаж с лицевой стороны

G 1/8

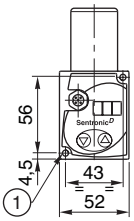

G 1/4

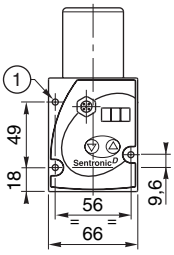

(1) Монтажные отверстия под винты M4

код		размеры мм								
		A	B	C	D	E	F	G	H	I
Резьбовые соединения										
608060111	**608062311**	38,5	56,3	67,8	52	65	111,5	29	11	18
608010111	**608012311**									
609060111	**609062311**	48,5	66,3	77,8	66	85	137,5	40	13	24
609010111	**609012311**									
Исполнение для монтажа на монтажной плите										
608260111	**608262311**	38,5	56,3	67,8	52	65	111,5	-	-	-
608210111	**608212311**									
609260111	**609262311**	48,5	66,3	77,8	66	85	137,5	-	-	-
609210111	**609212311**									

монтажная плита DN4

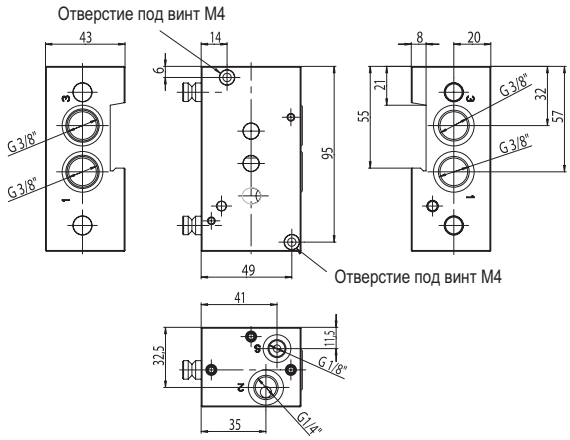

монтажная плита DN8

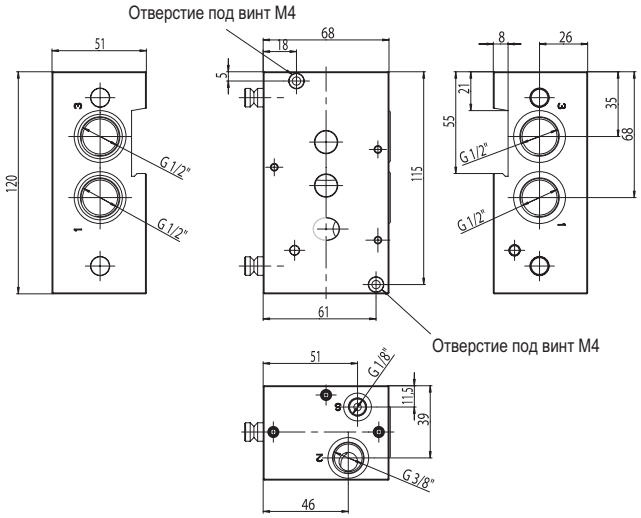

2013/R02
Возможно изменение информации о наличии, конструкции и технических характеристик без уведомления. Все права защищены.

КЛАПАН ПРОПОРЦИОНАЛЬНОГО РЕГУЛИРОВАНИЯ ДАВЛЕНИЯ

серия 605
С ЦИФРОВОЙ ЭЛЕКТРОНИКОЙ Pulstronic II
с резьбовым соединительным устройством 1/4 дюйма

Рабочие среды	воздух, инертный газ, фильтрованный при размере фильтруемых частиц 50 мкм,
	без конденсата, со смазкой или без смазки
Диапазон давления	см. таблицу выбора
Температура рабочей среды	от 0 °C до +60 °C
Температура окружающей среды	от 0 °C до +50 °C
Расход (Qv при давлении 6 бар)	G 1/4 = 470 л/мин
Электрическая уставка	0 – 10 В / 4 – 20 мА
Выход датчика	0 – 10 В / 4 – 20 мА
Гистерезис	< 1 % от диапазона
Линейность – повторяемость	< 0,5 % от диапазона
Корпус	POM (полиацеталь)
Уплотнения	FPM (фтор-каучук) и NBR (нитрил)
Стандартное напряжение	пост. тока (=) 24 В ± 10 %

- Цифровой интерфейс связи и управления
- Встроенный индикатор с кнопками
- Компактный размер
- Низкое энергопотребление
- Работает со стандартным сжатым воздухом КИПиА (фильтрация при размере фильтруемых частиц 50 мкм)

ТАБЛИЦА ПОДБОРА

Срок поставки со склада в Европе: стандартный

	диапазон давления	максимальное допустимое давление	макс. мощность	размер трубопровода	расход при давлении 6 бар (ANR)	код	
	бар	бар	Вт	G	л/мин	уставка 0-10 В	уставка 4-20 мА
Резьбовые соединения							
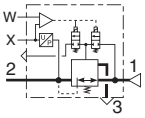	0 - 6	8	3,6	1/4	470	**605D0106**	**605D2306**
	0 - 10	12				**605D0100**	**605D2300**

РАЗМЕРЫ

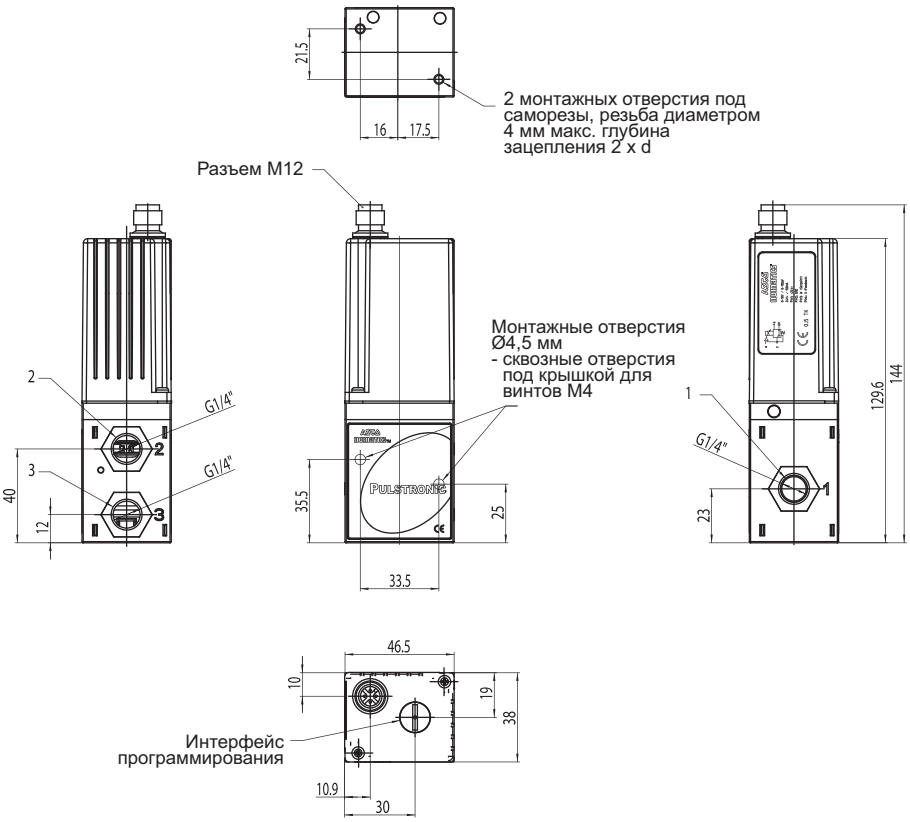

2013/R02
Возможно изменение информации о наличии, конструкции и технических характеристик без уведомления. Все права защищены.

КЛАПАН ПРОПОРЦИОНАЛЬНОГО РЕГУЛИРОВАНИЯ ДАВЛЕНИЯ

серия 614

С ЦИФРОВОЙ ЭЛЕКТРОНИКОЙ

Sentronic*PLUS*

с резьбовыми устройствами подключения

1/8, 1/4, 1/2 дюйма или 1 дюйм

Рабочие среды	воздух, инертный газ, фильтрованный при размере фильтруемых
	частиц 50 мкм, без конденсата, со смазкой или без смазки
Диапазон давления	см. таблицу выбора
Температура рабочей среды	от 0 °C до +60 °C
Температура окружающей среды	от 0 °C до +50 °C
Расход (Qv при давлении 6 бар)	G1/8 = 210 л/мин, G1/4 = 700 л/мин, G1/2 = 1400, G1 = 5600 л/мин
Электрическая уставка	0 – 10 В / 4 – 20 мА
Выход датчика	0 – 10 В / 4 – 20 мА
Гистерезис	< 1 % от диапазона
Линейность – повторяемость	< 0,5 % от диапазона
Корпус	G1/8 = латунь, G1/4-G1 = алюминий
Уплотнения	FPM (фтор-каучук) и NBR (нитрил)
Стандартное напряжение	пост. тока (=) 24 В ± 10 %

- Цифровой интерфейс связи и управления
- Встроенный индикатор с кнопками
- Клапан прямого действия
- Динамическая характеристика (Высокая скорость работы)
- Работает со стандартным сжатым воздухом КИПиА (фильтрация при размере фильтруемых частиц 50 мкм)

ТАБЛИЦА ПОДБОРА

Срок поставки со склада в Европе: стандартный

	диапазон давления	максимальное допустимое давление	макс. мощность	Размер трубопровода	расход при давлении 6 бар (стандартная эталонная атмосфера – ANR)	код: с индикатором, уставка 0-10В	код: с индикатором, уставка 4-20мА	код: без индикатора, уставка 0-10В	код: без индикатора, уставка 4-20мА
	бар	бар	Вт	G	л/мин				
резьбовое соединение									
	0 - 6	12	12	1/8	210	614357D701106	614357D723106	614357E701106	614357E723106
	0 - 10					614357D701110	614357D723110	614357E701110	614357E723110
	0 - 20	22				614357D701120	614357D723120	614357E701120	614357E723120
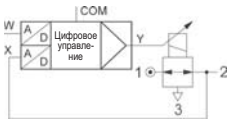	0 - 6	12	24	1/4	700	614357D001106	614357D023106	614357E001106	614357E023106
	0 - 10					614357D001110	614357D023110	614357E001110	614357E023110
	0 - 20	22				614357D001120	614357D023120	614357E001120	614357E023120
	0 - 6	12	34	1/2	1400	614357D101106	614357D123106	614357E101106	614357E123106
	0 - 12	14				614357D101112	614357D123112	614357E101112	614357E123112
	0 - 6	12	44	1	5600	614357D201106	614357D223106	614357E201106	614357E223106
	0 - 12	14				614357D201112	614357D223112	614357E201112	614357E223112

РАЗМЕРЫ

G 1/8

Вес: 0,550 кг

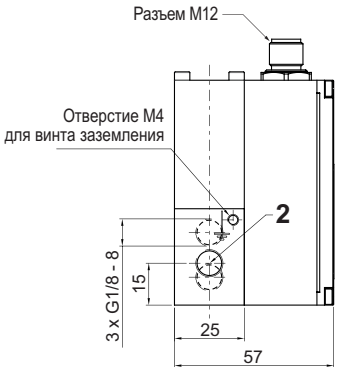

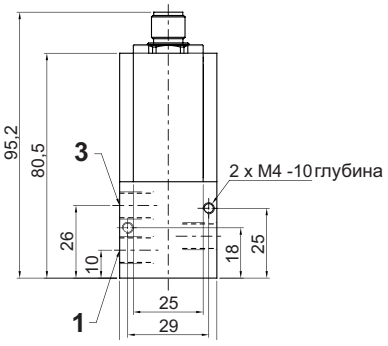

2013/R02
Возможно изменение информации о наличии, конструкции и технических характеристик без уведомления. Все права защищены.

РАЗМЕРЫ

G 1/4

Вес: 0,850 кг

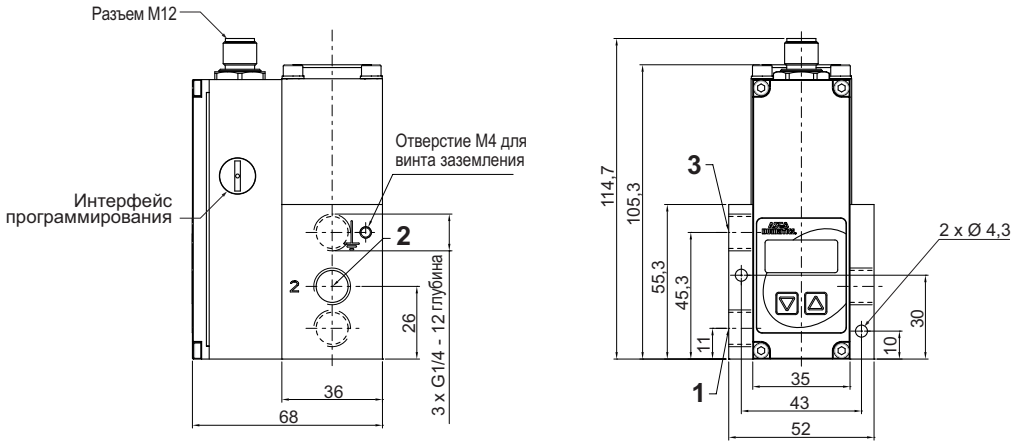

G 1/2

Вес: 1,650 кг

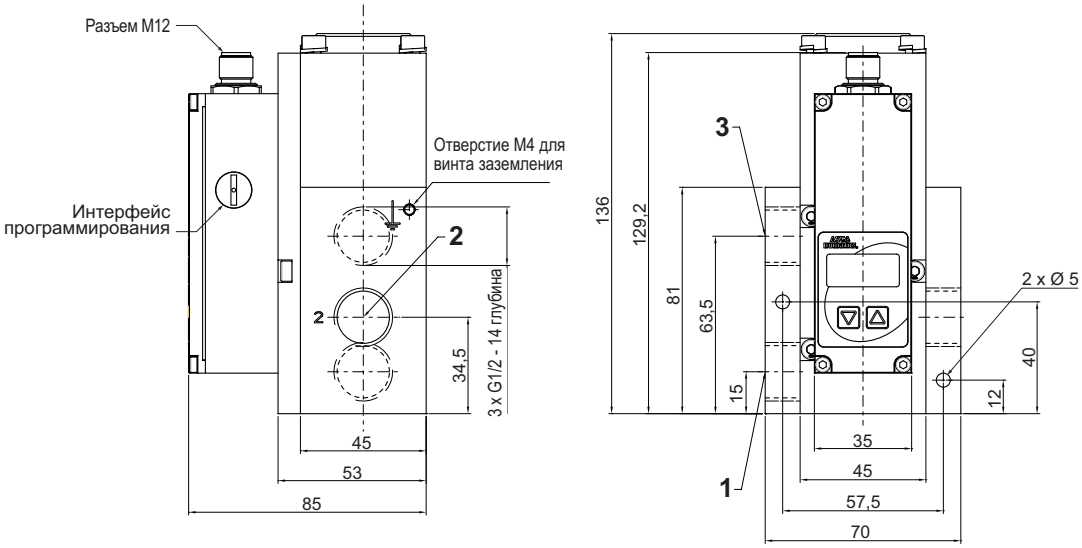

G 1

Вес: 3,400 кг

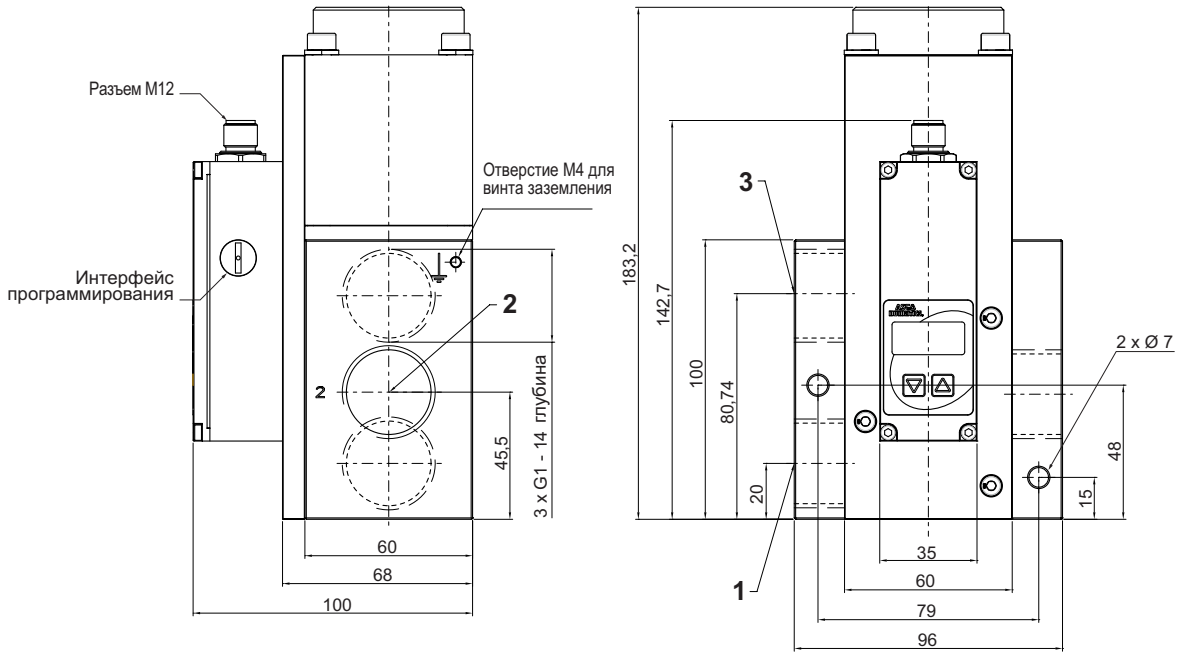

2013/R02
Возможно изменение информации о наличии, конструкции и технических характеристик без уведомления. Все права защищены.

ОБОРУДОВАНИЕ ДЛЯ ВОЗДУХОПОДГОТОВКИ

Фильтр / регулятор, маслораспылитель Modulair

1 страница 89

Фильтр / регулятор Modulair

2 страница 90

Фильтр Modulair

3 страница 91

Регулятор Modulair

4 страница 92

Маслораспылитель Modulair

5 страница 93

Modulair – блоки отсечных клапанов и устройств плавного пуска

6 страница 94

Modulair запорные клапаны

7 страница 95

Modulair байпасный модуль

8 страница 96

ТАБЛИЦА ПОДБОРА

размер трубопровода G									блок управления плавным пуском		тип	расход при давлении 6 бар (стандартная эталонная атмосфера – ANR) л/мин	внешний вид	серия	страница
1/8	1/4	3/8	1/2	3/4	1	1 1/4	1 1/2	2	автомати-ческий	с электропнев-матическим управлением					
фильтр / регулятор + маслораспылитель															
●	●										Modulair 105	400 / 550	1	342	89
●	●										Modulair 107	700 / 1500			
		●	●								Modulair 112	5200 / 5600			
				●	●	●	●				Modulair 160	8600 / 14650			
фильтр / регулятор															
●	●										Modulair 105	550 / 650	2	342	90
●	●										Modulair 107	700 / 1500			
		●	●								Modulair 112	5200 / 5600			
				●	●	●	●				Modulair 160	13200 / 19000			
фильтр															
	●										Modulair 107	1950	3	342	91
		●	●								Modulair 112	3000 / 3800			
				●	●	●	●				Modulair 160	10400 / 11400			
регулятор															
●	●										Modulair 105	550 / 650	4	342	92
●	●										Modulair 107	1200 / 1300			
		●	●								Modulair 112	5500 / 7000			
				●	●	●	●				Modulair 160	14600 / 20000			
маслораспылитель															
●	●										Modulair 107	1350 / 5400	5	342	93
		●	●								Modulair 112	> 6500			
				●	●	●	●				Modulair 160	16000 / 17700			
Отсечные клапаны и блок плавного пуска															
	●								●		Modulair 107	1000	6	342	94
		●	●						●	●	Modulair 112	2700			
				●	●	●	●		●	●	Modulair 160	10500 / 12000			
запорный клапан / байпасный модуль															
	●	●	●	●	●	●	●				Mod.107-112-160	-	7-8	342-343	95-96
сборочные комплекты / монтажные кронштейны															
											Modulair		-	343	97

2013/R02
Возможно изменение информации о наличии, конструкции и технических характеристик без уведомления. Все права защищены.

СИСТЕМЫ ФИЛЬТР / РЕГУЛЯТОР + МАСЛОРАСПЫЛИТЕЛЬ

Тип Modulair 105-107-112-160

G1/8 – G1 1/2

		Modulair 105	Modulair 107-112	Modulair 160
Рабочие среды		сжатый воздух или инертный газ		
Макс. давление на входе	при темп. 23 °C	12 бар	16 бар	16 бар
	при темп. 50 °C	10 бар	10 бар	12 бар
Температура окружающей среды		от 0 °C до +50 °C		
Степень фильтрации		25 мкм		30 мкм
Фильтрующий элемент		PE (полиэтилен)		спеченная бронза
Корпус		полиамид (PA)	окрашенный замак	
Колба		поликарбонат (PC) с защитным устройством для колбы		металлические, со смотровым стеклом индикации уровня

- Линейка модульных компактных устройств для всех типов пневматических схем
- Быстрый монтаж на месте эксплуатации за счет сочетания фильтра, регулятора и маслораспылителя в едином блоке
- Легкие и прочные устройства для монтажа непосредственно на жесткие трубопроводы

ТАБЛИЦА ПОДБОРА

Срок поставки со склада в Европе: ускоренный | под заказ

Размер трубопровода G	Modulair	регулируемое давление, бар	емкость колбы: общий объем, см³	макс. объем конденсата (в фильтре), см³	макс. объем масла (в маслораспылителе), см³	расход при давлении 6 бар (стандартная эталонная атмосфера – ANR), л/мин	код: с манометром	код: без манометра	размеры (мм) A	B	C	D
блок фильтра / регулятора + маслораспылителя с устройством защиты колбы и функцией полуавтоматического слива												
1/8	105	0,5 ... 8	28	10	23	400	34225183	34225181	172	41	84	69
1/4						550	34225184	34225182	172	41	84	69
1/8	107	0,5 ... 10	50	12	30	700	34204131	-	213	42	84	79
1/4						1500	34204132	34204128	213	42	84	79
1/4	112	0,5 ... 10	114	40	73	3200	34203290	34203302	250	55	132	94,5
3/8						5200 ❊	34203291	34203303	250	55	132	94,5
1/2						5600 ❊	34203292	34203304	250	55	132	94,5
3/4	160	0,5 ... 12	520	130	500	8600	34207241	34207237	345	90	180	133
1						14650	34207242	34207238	345	90	180	133
1 1/2						14650	34207244	34207240	345	90	180	133
3/4		0,5 ... 16				8600	34207313	34207309	345	90	180	133
1						14650	34207314	34207310	345	90	180	133
1 1/2						14650	34207316	34207312	345	90	180	133
блок фильтра / регулятора + маслораспылителя БЕЗ устройства защиты колб и с функцией полуавтоматического слива												
1/8	105	0,5 ... 8	28	10	23	400	34225103	34225101	172	41	84	69
1/4						550	-	34225102				
1/8	107	0,5 ... 10	50	12	30	700	34204137	-	213	42	84	79
1/4						1500	34204138	34204134	213	42	84	79
1/4	112	0,5 ... 10	114	40	73	3200	34203314	34203326	250	55	132	94,5
3/8						5200	34203315	34203327	250	55	132	94,5
1/2						5600	34203316	34203328	250	55	132	94,5
блок фильтра / регулятора + маслораспылителя с устройством защиты колбы и функцией автоматического слива												
3/8	112	0,5 ... 10	114	40	73	5200	34203397	34203394	250	55	132	94,5
1/2						5600	34203398	34203395	250	55	132	94,5
3/4	160	0,5 ... 12	520	130	500	8600	34207257	34207253	345	90	180	133
1						14650	34207258	34207254	345	90	180	133
1 1/2						14650	34207260	-	345	90	180	133
3/4		0,5 ... 16				8600	34207329	34207325	345	90	180	133
1						14650	34207330	34207326	345	90	180	133
1 1/2						14650	34207332	-	345	90	180	133

❊ давление перед блоком 10 бар

РАЗМЕРЫ

(см. стр. 98)

ОПЦИИ И ДОП. ОБОРУДОВАНИЕ

(см. стр. 97)

2013/R02
Возможно изменение информации о наличии, конструкции и технических характеристик без уведомления. Все права защищены.

КОМБИНИРОВАННЫЕ ФИЛЬТРЫ / РЕГУЛЯТОРЫ

Тип Modulair 105-107-112-160

G 1/8 – G 1 1/2

		Modulair 105	Modulair 107-112	Modulair 160
Рабочие среды		сжатый воздух или инертный газ		
Макс. давление на входе	при темп. 23 °C	12 бар	16 бар	16 бар
	при темп. 50 °C	10 бар	10 бар	12 бар
Регулируемое давление		0,5 – 8 бар	0,5 – 10 бар	0,5 – 12 бар 0,5 – 16 бар
Температура окружающей среды		от 0 °C до +50 °C		
Степень фильтрации		5 или 25 мкм		5 или 30 мкм
Фильтрующий элемент		PE (полиэтилен)		спеченная бронза
Корпус		полиамид (PA)	окрашенный замак	
Колба		поликарбонат (PC) с защитным устройством колбы		металлические, со смотровым стеклом индикации уровня

- Быстрый монтаж на месте эксплуатации за счет сочетания фильтра и регулятора в едином блоке
- Легкие и прочные устройства для монтажа непосредственно на жесткие трубопроводы

ТАБЛИЦА ПОДБОРА

Срок поставки со склада в Европе **ускоренный**

Размер трубопровода G	Modulair	регулируемое давление	емкость колбы: общий объем	емкость колбы: макс. объем конденсата	расход при давлении 6 бар (стандартная эталонная атмосфера – ANR)	степень фильтрации	код		размеры (мм)			
		бар	см³	см³	л/мин	мкм	с манометром	без манометра	A	B	C	D
фильтр / регулятор с устройством защиты колбы и функцией полуавтоматического слива												
1/8	105	0,5 ... 8	28	10	550	25	-	34225201	172	41	42	69
1/4					650	25	34225204	34225202	172	41	42	69
1/8	107	0,5 ... 10	50	12	700	25	-	34204045	213	42	42	79
1/4					1500	25	34204050	34204046	213	42	42	79
1/4					1100	5	34204056	34204052	213	42	42	79
1/4	112	0,5 ... 10	114	40	3200	25	34203086	34203080	251	55	66	94,5
3/8					5200 ❊	25	34203087	34203081	251	55	66	94,5
1/2					5600 ❊	25	34203088	34203082	251	55	66	94,5
1/4					3200	5	34203098	34203092	251	55	66	94,5
1/2					5600	5	34203100	34203094	251	55	66	94,5
3/4	160	0,5 ... 12	500	300	10100	30	34207093	34207089	182	90	90	133
1					13500	30	34207094	34207090	182	90	90	133
1 1/2					13500	30	34207096	34207092	182	90	90	133
3/4		0,5 ... 16			10100	30	34207165	34207161	182	90	90	133
1					13500	30	34207166	34207162	182	90	90	133
1 1/2					13500	30	34207168	34207164	182	90	90	133
фильтр / регулятор БЕЗ устройства защиты колбы и с функцией полуавтоматического слива												
1/4	105	0,5 ... 8	28	10	650	25	34225124	34225122	172	41	42	69
1/8	107	0,5 ... 10	50	12	700	25	-	34204069	213	42	42	79
1/4					1500	25	34204074	34204070	213	42	42	79
1/4	112	0,5 ... 10	114	40	3200	25	34203372	34203340	251	55	66	94,5
3/8					5200	25	34203373	34203341	251	55	66	94,5
1/2					5600	25	34203374	34203342	251	55	66	94,5
фильтр / регулятор с устройством защиты колбы и с функцией автоматического слива												
3/8	112	0,5 ... 10	114	40	5200	25	-	34203130	251	55	66	94,5
1/2					5600	25	34203137	34203131	251	55	66	94,5
1/2					5600	5	34203149	-	251	55	66	94,5
3/4	160	0,5 ... 12	160	300	10100	30	34207109	-	182	90	90	133
1					13500	30	34207110	34207106	182	90	90	133
1 1/2					13500	30	34207112	-	182	90	90	133
3/4		0,5 ... 16			10100	30	34207181	34207177	182	90	90	133
1					13500	30	34207182	34207178	182	90	90	133
1 1/2					13500	30	34207184	34207180	182	90	90	133

❊ давление перед блоком 10 бар

РАЗМЕРЫ

(см. стр. 98)

2013/R02
Возможно изменение информации о наличии, конструкции и технических характеристик без уведомления. Все права защищены.

ФИЛЬТРЫ

Тип Modulair 105-107-112-160

G 1/8 – G 1 1/2

		Modulair 105	Modulair 107	Modulair 112	Modulair 160
Рабочие среды		сжатый воздух или инертный газ			
Макс. давление на входе	при темп. 23 °C	12 бар	16 бар	16 бар	16 бар
	при темп. 50 °C	10 бар	10 бар	10 бар	12 бар
Температура окружающей среды		от 0 °C до +50 °C			
Степень фильтрации		5 или 25 мкм			30 мкм
Фильтрующий элемент		PE (полиэтилен)			спеченная бронза
Корпус		окрашенный замак			
Колба		поликарбонат (PC) с защитным устройством колбы			металлические, со смотровым стеклом индикации уровня

- Широкий выбор значений степени фильтрации масляных и водяных аэрозолей: 5, 10, 25 и 50 мкм
- Встроенное в корпус регулирование уровня конденсата с помощью функции ручного, полуавтоматического или автоматического слива
- Предназначается для применения в промышленных условиях: колба из поликарбоната с защитой, металлическая колба

ТАБЛИЦА ПОДБОРА

Срок поставки со склада в Европе **ускоренный**

Размер трубопровода G	Modulair	емкость колбы: общий объем см³	емкость колбы: макс. объем конденсата см³	степень фильтрации мкм	расход при давлении 6 бар (стандартная эталонная атмосфера – ANR) л/мин	код	размеры (мм) A	B	C	D
фильтр – колба из поликарбоната с устройством защиты и функцией полуавтоматического слива										
1/8	105	28	10	25	890	**34225213**	127,5	41	42	25
1/4				5	1050	**34225254**	127,5	41	42	25
1/4	107	50	12	25	1800	**34204012**	160	42	42	25
				5	1800	**34204016**	160	42	42	25
	112	114	40	25	2600	**34203001**	187	55	66	30
3/8	112	114	40	25	3000 ❊	**34203002**	187	55	66	30
				5	3000	**34203008**	187	55	66	30
1/2	112	114	40	25	3800 ❊	**34203003**	187	55	66	30
				5	3800	**34203009**	187	55	66	30
фильтр – колба из поликарбоната БЕЗ устройством защиты и с функцией полуавтоматического слива										
1/4	105	28	10	25	1050	**34225134**	127,5	41	42	25
1/4	107	50	12	25	1800	**34204024**	160	42	42	25
1/4	112	114	40	25	2600	**34203038**	187	55	66	30
3/8					3000	**34203039**	187	55	66	30
1/2					3800	**34203040**	187	55	66	30
фильтр – колба из поликарбоната с устройством защиты и с функцией автоматического слива										
3/4	160	500	130	30	10400	**34207009**	333	90	90	40
1					11400	**34207010**	333	90	90	40
1 1/2					11400	**34207012**	333	90	90	40
фильтр – металлическая колба с индикатором уровня										
3/4	160	500	130	30	10400	**34207001**	333	90	90	40
1					11400	**34207002**	333	90	90	40
1 1/2					11400	**34207004**	333	90	90	40

ОПЦИИ И ДОП. ОБОРУДОВАНИЕ

Монтажные детали
Сборочный комплект для установки дополнительного оборудования
(см. стр. 97)

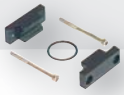

Устройство запирания на ключ

Запорные клапаны и блоки плавного пуска, отсечные клапаны, байпасные модули
(см. стр. 94-96)

Другие значения степени фильтрации. Другие типы слива: ручной или автоматический

Металлическая колба (Modulair 112)

Смонтированные вместе

РАЗМЕРЫ

(см. стр. 98)

2013/R02
Возможно изменение информации о наличии, конструкции и технических характеристик без уведомления. Все права защищены.

РЕГУЛЯТОРЫ

Тип Mini и Modulair 105-107-112-160
G 1/8 – G 1 1/2

	Mini	Modulair 105	Modulair 107-112-160
Рабочие среды	сжатый воздух или инертный газ		
Макс. давление на входе	12 бар	12 бар	16 бар
Регулируемое давление	см. таблицу выбора		
Температура окружающей среды	от -10 °C до +60 °C	от 0 °C до +50 °C	от -10 °C до +60 °C
Корпус	полиамид (PA)		окрашенный замак

- Широкий диапазон давлений: от 0,2 – 0,5 бар до 3 – 8 – 10 – 16 бар
- Обеспечивают постоянное давление на выходе: устройства оснащены гибкой мембраной и имеют функцию автоматической декомпрессии
- Надежные и долговечные

ТАБЛИЦА ПОДБОРА

Срок поставки со склада в Европе **ускоренный**

Размер трубопровода G	Modulair	регулируемое давление бар	расход при давлении 6 бар (стандартная эталонная атмосфера – ANR) л/мин	код с манометром	код без манометра	размеры (мм) A	B	C	D
регулятор – стандартный диапазон регулирования давления									
1/8	Mini (1)	0,5 ... 10	500	-	**34200311**	74	40	45	62
1/4			650	-	**34200313**	74	40	45	62
1/8	105	0,5 ... 8	550	**34225007**	**34225005**	90	41	42	69
1/4			650	**34225008**	**34225006**	90	41	42	69
1/8	107	0,5 ... 10	700	**34504037**	**34204033**	122	42	42	96
1/4			1200	**34204038**	**34204034**	122	42	42	96
1/4	112	0,5 ... 10	3900	**34203058**	**34203052**	143	55	66	113
3/8			5500	**34203059**	**34203053**	143	55	66	113
1/2			7000	**34203060**	**34203054**	143	55	66	113
3/4	160	0,5 ... 12	11000	**34207077**	**34207073**	182	90	90	133
1			16000	**34207078**	**34207074**	182	90	90	133
1 1/2			16000	**34207080**	**34207076**	182	90	90	133
3/4	160	0,5 ... 16	11000	**34207085**	**34207081**	182	90	90	133
1			16000	**34207086**	**34207082**	182	90	90	133
			16000	**34207088**	**34207084**	182	90	90	133
регулятор – стандартный диапазон регулирования давления – подготовлен для установки устройства запирания на ключ									
1/4	107	0,5 ... 10	1300	-	**34260171**	122	42	42	96
3/8	112	0,5 ... 10	3000	-	**34260175**	143	55	66	113
регулятор – малый диапазон регулирования давления (0,2 – 3 бар)									
1/8	Mini (1)	0,2 ... 3	500	-	**34200312**	74	40	45	62
1/4			650	-	**34200314**	74	40	45	62
1/8	105	0,2 ... 3	550	**34225261**	**34225259**	90	41	42	69
1/4			650	**34225262**	**34225260**	90	41	42	69
1/4	107	0,2 ... 3	1200	**34204044**	**34204040**	122	42	42	96
1/4	112	0,2 ... 3	3900	-	**34203064**	143	55	66	113
3/8			5500	-	**34203065**	143	55	66	113
1/2			7000	**34203072**	**34203066**	143	55	66	113
регулятор – малый диапазон регулирования давления (0,2 – 3 бар) – подготовлен для установки устройства запирания на ключ									
1/4	107	0,2 ... 3	1300	-	**34260170**	122	42	42	96
3/8	112	0,2 ... 3	3000	-	**34260174**	143	55	66	113
Миниатюрный регулятор – исполнение для работы с водой									
1/4	105	0,2 ... 3	15	**34225270**	**34225268**	90	41	42	62

(1) поставляется с верхним стопорным кольцом

РАЗМЕРЫ

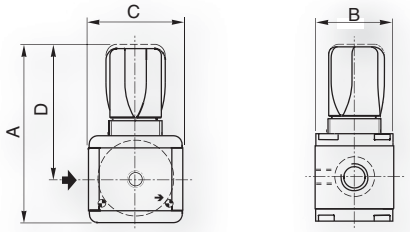

2013/R02
Возможно изменение информации о наличии, конструкции и технических характеристик без уведомления. Все права защищены.

МАСЛОРАСПЫЛИТЕЛИ

Тип Modulair 107-112-160

G 1/8 to G 1 1/2

		Modulair 107	Modulair 112	Modulair 160
Рабочие среды		сжатый воздух или инертный газ		
Макс. давление на входе	при темп. 23 °C	12 бар	12 бар	17,5 бар
	при темп. 50 °C	10 бар	10 бар	17,5 бар
Температура окружающей среды		от 0 °C до +50 °C	от 0 °C до +50 °C	от -10 °C до +50 °C (+60 °C при давлении 12,5 бар) (+60°C при 12,5 бар)
Корпус		окрашенный замак		
Колба		поликарбонат (PC) с защитным устройством		металлические, со смотровым стеклом индикации уровня

- Обеспечивают постоянный расход смазки: технология трубки Вентури – для идеального испарения масла
- Контроль уровня масла с помощью индикатора. Пополнение под давлением или не под давлением
- Возможность применения в различных промышленных условиях: пластмассовая колба с металлической защитой

ТАБЛИЦА ПОДБОРА

Срок поставки со склада в Европе **ускоренный**

Размер трубопровода G	Modulair	емкость колбы: общий объем см³	емкость колбы: макс. объем масла см³	расход при давлении 6 бар (стандартная эталонная атмосфера – ANR) л/мин	код	размеры (мм) A	B	C	D
маслораспылитель – колба из поликарбоната с защитным устройством									
1/8	107	50	30	1350	**34204001**	187	42	42	65
1/4	107	50	30	2500	**34204002**	187	42	42	65
1/4	112	114	73	3900	**34203270**	215	55	66	71
3/8	112	114	73	> 6500	**34203271**	215	55	66	71
1/2	112	114	73	> 6500	**34203272**	215	55	66	71
маслораспылитель – колба из поликарбоната без защитного устройства									
1/8	107	50	30	1350	**34204005**	107	42	42	65
1/4	107	50	30	2500	**34204006**	107	42	42	65
1/4	112	114	73	3900	**34203276**	215	55	66	71
3/8	112	114	73	> 6500	**34203277**	215	55	66	71
1/2	112	114	73	> 6500	**34203278**	215	55	66	71
маслораспылитель – металлическая колба с индикатором уровня									
3/4	160	520	500	16000	**34207233**	247	90	90	57
1	160	520	500	17700	**34207234**	247	90	90	57
1 1/2	160	520	500	17700	**34207236**	247	90	90	57

РАЗМЕРЫ

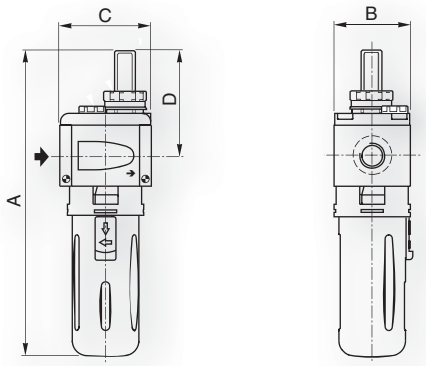

ОПЦИИ И ДОП. ОБОРУДОВАНИЕ

Монтажные детали (см. стр. 97)

Сборочный комплект для установки дополнительного оборудования (см. стр. 97)

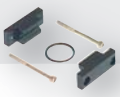

Смонтированные вместе

Металлическая колба (Modulair 112)

Пополнение масла осуществляется при наличии давления в маслораспылителе (Modulair 107)

2013/R02
Возможно изменение информации о наличии, конструкции и технических характеристик без уведомления. Все права защищены.

ОТСЕЧНОЙ КЛАПАН И БЛОК ПЛАВНОГО ПУСКА

Тип Modulair 107-112-160

G 1/4 – G 1 1/2

	Modulair 107	Modulair 112	Modulair 160
Рабочие среды	фильтрованный воздух или инертный газ, со смазкой или без смазки		
Рабочее давление	2,5 – 10 бар	3 – 10 бар	0,5 – 16 бар
Температура окружающей среды	от 0 °C до +50 °C		
Корпус	металл		

- Обеспечивает автоматический слив пневматического контура, когда система выходит из строя: отсечной клапан
- Обеспечивает нагнетание давления в оборудовании и системах: регулируемое постепенное восстановление давления
- Два типа управления: пневматическое (автоматический вариант) или электрическое (электропневматический вариант)
- Значение уставки фиксируется с помощью установочного штифта или ключом защиты

ТАБЛИЦА ПОДБОРА

Срок поставки со склада в Европе **ускоренный**

Размер трубопровода G	Modulair	расход при давлении 6 бар (стандартная эталонная атмосфера – ANR) л/мин	код	управляющий соленоидный клапан кол-во	код	~ ВА	= Вт	(M)	разъем
отсечной клапан 3/2 НЗ + блок плавного пуска 2/2 НЗ – автоматический									
1/4	107	1000	**34394014**	+ 1x	**30211112--A**	1,2	-	▼	размер 15
					30211112--D	-	1,2	▼	DIN 43650, 9,4 мм, форма C
1/4	107	1000	**34394006**	+ 1x	**19000017**(1)	4	3	▼	размер 30 ISO 4400 / EN 175301-803, форма A
1/4	112	2700	**34393107**						
3/8	112	2700	**34393108**						
1/2	112	2700	**34393109**						
блок плавного пуска 2/2 НЗ – автоматический									
1/4	107	1000	**34304022**	-					размер 30 ISO 4400 / EN 175301-803, форма A
1/2	112	2700	**34303021**						
отсечной клапан 3/2 НЗ + блок плавного пуска 2/2 НЗ – с электропневматическим управлением									
1/2	112	2700	**34393112**	+ 2x	**19000017**(1)	4	3	▼	размер 30 ISO 4400 / EN 175301-803, форма A
3/4	160	10500	**34397034**						
1	160	10500	**34397035**						
отсечной клапан 3/2 НЗ									
1/4	107	1000	**34394010**	+ 1x	**30211112--A**	1,2	-	▼	размер 15
					30211112--D	-	1,2	▼	DIN 43650, 9,4 мм, форма C
1/4	107	1000	**34394002**	+ 1x	**19000017**(1)	4	3	▼	размер 30 ISO 4400 / EN 175301-803, форма A
3/8	112	2700	**34393102**						
1/2	112	2700	**34393103**						
отсечной клапан 3/2 НЗ с пневматическим управлением + блок плавного пуска 2/2 НЗ автоматический									
3/4	160	10500	**34307006**	-					-
отсечной клапан 3/2 НЗ с электропневматическим управлением + блок плавного пуска 2/2 НЗ автоматический									
3/4	160	10500	**34397006**	+ 1x	**19200009**(1)	6	5	▼	размер 30 ISO 4400 / EN 175301-803, форма A
1	160	12000	**34397007**						
1 1/2	160	12000	**34397009**						

(1) : При оформлении заказа, пожалуйста, указывайте в дополнение к коду: напряжение / частоту (M): Ручное управление ▼ : с ручным управлением без фиксации

РАЗМЕРЫ

Modulair 107 – 112

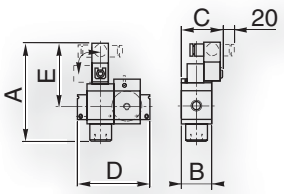

размеры (мм)

	A	B	C	D	E
Modulair 107	173	42	74	84	126
Modulair 112	182,5	55	73	125	115
Modulair 160	191	94	104	90	142

Modulair 160

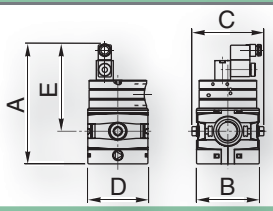

ОПЦИИ И ДОП. ОБОРУДОВАНИЕ

Монтажные детали (см. стр. 97)

Сборочный комплект для установки дополнительного оборудования (см. стр. 97)

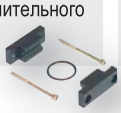

Глушитель выхлопного канала (см. стр. 100)

Смонтированные вместе

Манометры (см. стр. 98)

2013/R02
Возможно изменение информации о наличии, конструкции и технических характеристик без уведомления. Все права защищены.

ЗАПОРНЫЕ КЛАПАНЫ 3/2
С БЛОКИРУЕМЫМ РУЧНЫМ УСТРОЙСТВОМ УПРАВЛЕНИЯ
Тип Modulair 107-112-160
G 1/4 – G 1 1/2

	Modulair 107-112	Modulair 160
Рабочие среды	воздух или инертный газ	
Рабочее давление	макс. 16 бар	макс. 17,5 бар
Температура окружающей среды	от -10 °C до +50 °C	
Корпус	металл	

- Отсекают давление воздуха
- Останавливают нагнетание давления в установках после прерывания работы: многопозиционные
- Обеспечивают максимальный расход воздуха: конструкция шарового крана
- Простота в управлении: поворотом ручки на 90°

ТАБЛИЦА ПОДБОРА

Срок поставки со склада в Европе **ускоренный**

Размер трубопровода G	Modulair	макс. расход (1 – 2) л/мин	расход слива при давлении 6 бар (стандартная эталонная атмосфера – ANR) (2 – 3) л/мин	время слива (10 литров) с	код: исполнение с возможностью запирания на замок	код: стандартное исполнение	размеры (мм) A	B	C	D
1/4	107	прямой доступ	560	6	34304018		97	54	42	50
1/4	112	прямой доступ	200	53	34303052	34303013	106	70	58	74
3/8	112	прямой доступ	200	53	34303053	34303014	106	70	58	74
1/2	112	прямой доступ	200	53	34303054	34303015	106	70	58	74
3/4	160	прямой доступ	650	28	34307001		132,4	90	90	81
1	160	прямой доступ	650	28	34307002		132,4	90	90	81
1 1/2	160	прямой доступ	650	28	34307004		132,4	90	90	81

РАЗМЕРЫ

Modulair 107

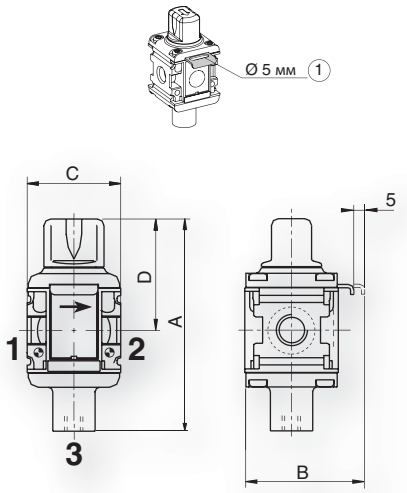

Modulair 112

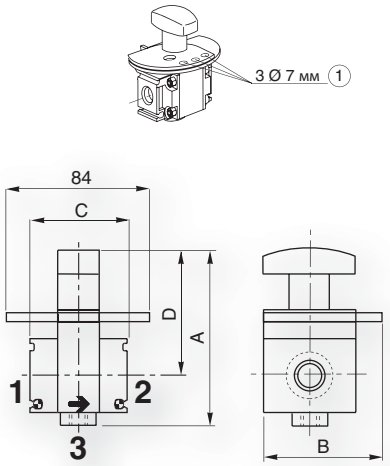

Modulair 160

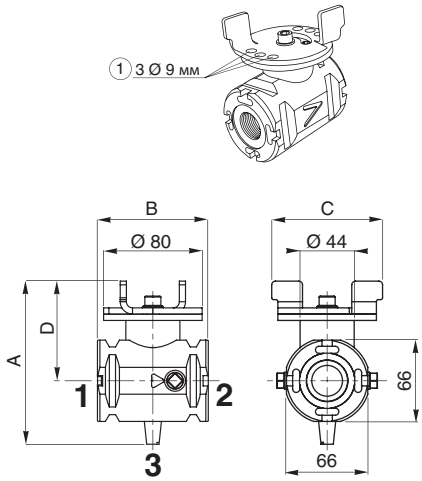

(1) Возможна фиксация в закрытом положении с помощью замка

ОПЦИИ И ДОП. ОБОРУДОВАНИЕ

Монтажные детали (см. стр. 97)

Сборочный комплект для установки дополнительного оборудования (см. стр. 97)

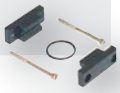

Глушитель выхлопного канала (см. стр. 100)

Смонтированные вместе

2013/R02
Возможно изменение информации о наличии, конструкции и технических характеристик без уведомления. Все права защищены.

БАЙПАСНЫЕ МОДУЛИ

Тип Modulair 107-112-160

G 1/4 to G 1

	Modulair 107-112	Modulair 160
Рабочие среды	воздух или инертный газ	
Рабочее давление	макс. 16 бар	макс. 17,5 бар
Температура окружающей среды	от -10 °C до +50 °C	
Корпус	металл	

- Обеспечивают подачу фильтрованного воздуха со смазкой или без смазки через вторичный контур
- Имеется возможность проверки уровня загрязнения фильтра с помощью реле давления
- Соединение без резьбы

ТАБЛИЦА ПОДБОРА

Срок поставки со склада в Европе: ускоренный

Размер трубопровода G	порты для байпаса Ø G	Modulair	установка реле давления	код	размеры (мм) A	B	C
3/8	2 порта 1/8, передний и задний	107	возможна (1)	**34304014**	51	42	42
1/4	3 порта 3/8, нижний, передний и задний	112	возможна (1)	**34303004**	47	55	66
3/8	3 порта 3/8, нижний, передний и задний	112	возможна (1)	**34303005**	47	55	66
1/2	3 порта 3/8, нижний, передний и задний	112	возможна (1)	**34303006**	47	55	66
3/4 - 1	4 порта: 1/8 верхний, 1 нижний, 1/4 передний и задний	160	возможна (1)	**34307020**	66	66	80

(1) реле давления с кодом монтажной плиты: 34900030 или 34900031 поставляется отдельно (см. стр. 102)

РАЗМЕРЫ

Modulair 107

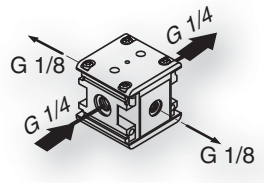

Modulair 112

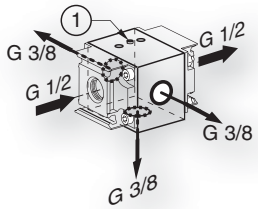

Modulair 160

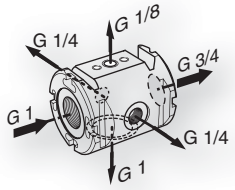

(1) Погружная, герметичная утопленная заглушка. Снимается перед установкой реле давления (демонтаж осуществляется с помощью ключа для шестигранных гаек размером 2 мм)

Modulair 107-112

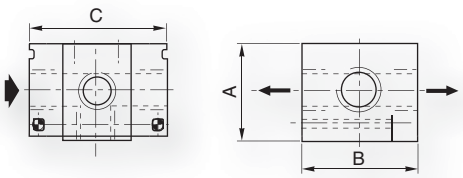

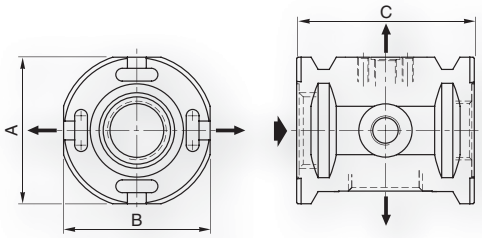

ОПЦИИ И ДОП. ОБОРУДОВАНИЕ

Монтажные детали (см. стр. 97)

Сборочный комплект для установки дополнительного оборудования (см. стр. 97)

Реле давления с монтажной плитой (см. стр. 102)

Смонтированные вместе

2013/R02
Возможно изменение информации о наличии, конструкции и технических характеристик без уведомления. Все права защищены.

ПРИНАДЛЕЖНОСТИ ДЛЯ ОБОРУДОВАНИЯ ВОЗДУХОПОДГОТОВКИ

ТАБЛИЦА ПОДБОРА

Срок поставки со склада в Европе **ускоренный**

СБОРОЧНЫЙ КОМПЛЕКТ ИЗ 2 ЭЛЕМЕНТОВ

код

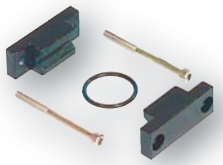

	Modulair 107	Modulair 112	Modulair 160
1 сборочный комплект из 2 элементов	**34304001**	**34303001**	**34307005**

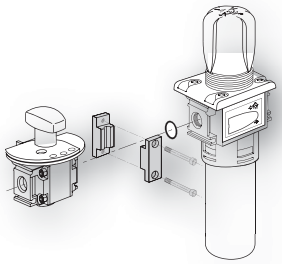

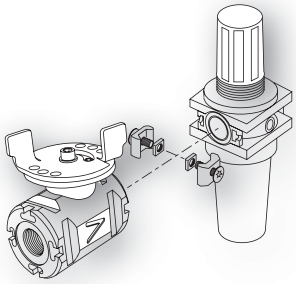

КРОНШТЕЙНЫ ДЛЯ БОКОВОГО МОНТАЖА

код

	Modulair 105	Modulair 107	Modulair 112	Modulair 160
1 комплект из двух кронштейнов бокового монтажа	**34325005**	**34304003**	**34303003**	**34307017**

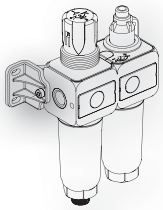

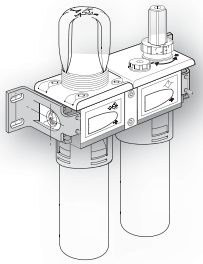

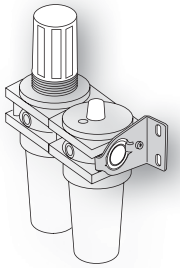

КРОНШТЕЙН ДЛЯ МОНТАЖА В ВЕРТИКАЛЬНОМ ПОЛОЖЕНИИ

код

	Modulair 105	Modulair 107	Modulair 112	Modulair 160
Кольцо для монтажа в вертикальном положении	**34300011** (1)	**34300011**	**34300004**	**34307015**
Кронштейн для монтажа в вертикальном положении	**34300016**	**34300016**	**34300017**	**34307016**

(1) Кольцо для монтажа в вертикальном положении поставляется с регулятором Modulair 105

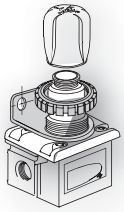

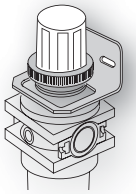

2013/R02
Возможно изменение информации о наличии, конструкции и технических характеристик без уведомления. Все права защищены.

ПРИНАДЛЕЖНОСТИ ДЛЯ ОБОРУДОВАНИЯ ВОЗДУХОПОДГОТОВКИ

ТАБЛИЦА ПОДБОРА

Срок поставки со склада в Европе **ускоренный**

МАНОМЕТРЫ

		размер	код	устанавливаемый на устройства Modulair			
				105	107	112	160
Одиночный манометр Ø 40 мм	0 - 4 бар	R1/8 с конусом	34300015	●	●		
	0 - 10 бар		34300014	●			
	0 - 12 бар		34300041		●		
Одиночный манометр Ø 50 мм	0 - 4 бар	R1/8 с конусом	34200061			●	
	0 - 12 бар		34200062			●	
	0 - 16 бар		34200997				●

МОНТАЖ НА ТРУБЕ

	размер	код
комплект из 2 соединительных фланцев	1 1/2	34307018

УСТРОЙСТВО БЛОКИРОВКИ

	код
устройство блокировки с ключом	34303050

АВТОМАТИЧЕСКИЙ СЛИВ

Автоматический сливной клапан накапливает и сливает воду из систем сжатого воздуха. Чтобы увеличить срок службы автоматического сливного клапана, в состав блока включен фильтрующий элемент с размером ячейки 55 мкм для фильтрования конденсата.

	размер	Рабочее давление	код
автоматический сливной клапан	1/2	**1-16 бар**	34201471

РАЗМЕРЫ

фильтр / регулятор + маслораспылитель

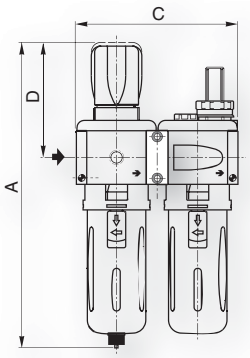

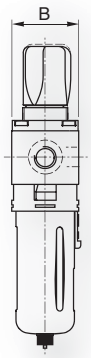

фильтр / регулятор

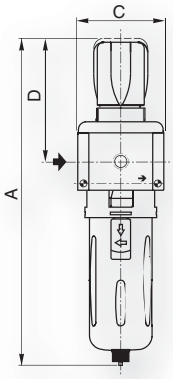

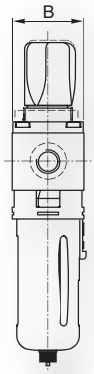

фильтр

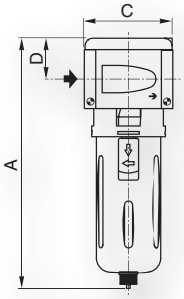

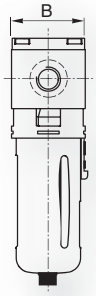

2013/R02
Возможно изменение информации о наличии, конструкции и технических характеристик без уведомления. Все права защищены.

Срок поставки со склада в Европе **ускоренный**

РЕГУЛЯТОРЫ РАСХОДА ДЛЯ МОНТАЖА НА ПАНЕЛИ «В ЛИНИЮ»

ХАРАКТЕРИСТИКИ

Рабочее давление: 1 – 10 бар

DRV100B: вакуум, 0,2 – 10 бар

Температура: от -10 °C до +60 °C

DRV100B: от -20 °C до +80 °C

Алюминиевый корпус

NBR (нитрил), уплотнение

размер трубопровода G	код	размеры (мм) A	B	C	D	E	F	J	K
1/8	34602152	34	56	16	24	24	12	4,5	-
1/4	34602153	50	75	25	35	35	18	6,5	-
3/8	34602154	58	75	25	35	40	18	6,5	-
1/2	34602155	65	92	30	46	50	22	6,5	-
3/4	34600156	110	119	39	58	70	37	6,5	-

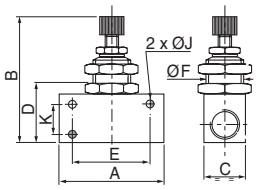

РЕГУЛЯТОРЫ РАСХОДА «БАНЖО», УСТАНАВЛИВАЕМЫЕ НА ПНЕВМОЦИЛИНДР

ХАРАКТЕРИСТИКИ

Рабочее давление: 1 – 10 бар

Температура: от 0 °C до +70 °C

Корпус: (см. таблицу)

NBR (нитрил), уплотнение

Допускает установку непосредственно в порты пневмоцилиндра для получения более компактных блоков

пластмассовый корпус – регулируемый с помощью кнопки / винта

размер трубопровода G	наружный диаметр трубы (мм)	код	размеры (мм) A	B макс.	D	E
M5	4	34602188	17	26	-	6
1/8	4	34602221	22	44	16	10
1/8	6	34602222	22	44	16	10
1/4	6	34602223	22	42,5	15	10
1/4	8	34602224	28	48	18,5	14
3/8	10	34602021	32	54	20	17
1/2	12	34602022	35	54	20	17

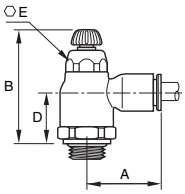

пластмассовый корпус – регулируемый с помощью встроенного винта

1/8	6	34602018	21	26	-	13
1/4	6	34602019	22	28	-	17
1/4	8	34602020	27	28	-	17

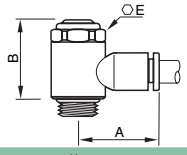

металлический корпус, выход с резьбой – регулируемый с помощью кнопки / винта

размер трубопровода G	код	размеры (мм) A	B макс.	D	E
1/8	34602181	22,5	52,5	23	10
1/4	34602182	32	55,5	25	14
3/8	34602183	34,5	62	27	17

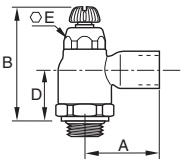

ПОВОРОТНОЕ МОНТАЖНОЕ УСТРОЙСТВО БЛОКИРОВКИ ПНЕВМОЦИЛИНДРА

Рабочие среды	воздух, инертный газ, фильтрованный, со смазкой или без смазки
Рабочее давление	10 бар, макс.
Давление в системе управления	1,5 – 4 бар
Температура окружающей среды	от -20 °C до +70 °C
Корпус	Обработанная латунь
Мембрана и уплотнения	NBR (нитрил)

размер трубопровода G	размер муфты ØD	код	размеры (мм) E	F	G	H	H1	H2	J	L
3/8	8	34602451	7,5	21	24	53	24,5	21	17	28

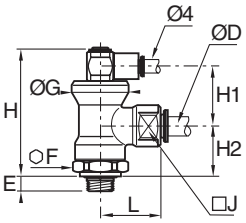

2013/R02
Возможно изменение информации о наличии, конструкции и технических характеристик без уведомления. Все права защищены.

ДОПОЛНИТЕЛЬНОЕ ПНЕВМАТИЧЕСКОЕ ОБОРУДОВАНИЕ

Срок поставки со склада в Европе | ускоренный | под заказ

РЕГУЛЯТОРЫ ВЫХЛОПА

ХАРАКТЕРИСТИКИ

- Рабочее давление: 0 – 30 бар
- Температура: от -10 °C до +80 °C
- Латунный корпус

размер трубопровода G	размер проходного сечения (мм)	код
1/8	5	34600107
1/4	8	34600108

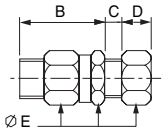

размеры (мм) B	C мин.	C макс.	D	E
22	1	4	8,5	13
29	1	5	11,5	17

РЕГУЛЯТОРЫ ВЫХЛОПА + ГЛУШИТЕЛИ

ХАРАКТЕРИСТИКИ

- Рабочее давление: 0 – 10 бар
- Температура: от -10 °C до +80 °C
- Корпус из технического полимера
- Пористая пластмасса как элемент глушителя

размер трубопровода G	код
1/8	34600413
1/4	34600414
3/8	34600415

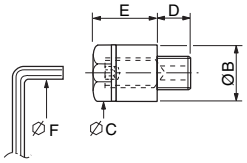

размеры (мм) B	C	D	E	F
15	13	6	14,5	2,5
18	15	7	22	4
2x4	20	8	30	6

ГЛУШИТЕЛИ С ВЫСОКОЙ ПРОПУСКНОЙ СПОСОБНОСТЬЮ

ГЛУШИТЕЛИ С ВЫСОКОЙ ПРОПУСКНОЙ СПОСОБНОСТЬЮ

- Рабочее давление: 10 бар, макс.
- 40 бар опционально
- Температура: от -40 °C до +140 °C
- Корпус: оцинкованная сталь и алюминий

размер трубопровода G	расход при давлении 6,2 бар л/мин	код
1/2	7240	SE50HB
1	22600	SE100HB
2	90600	SE200HB

G 1/8 – G 2

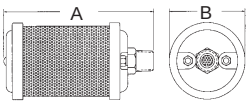

G 3

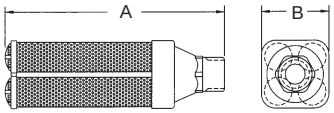

размеры (мм) A	B
152	80
222	98
479	133

ГЛУШИТЕЛИ ВЫХЛОПА

ХАРАКТЕРИСТИКИ

- Рабочее давление: 0 – 10 бар
- Температура окружающей среды: от -10 °C до +80 °C
- Корпус: (см. таблицу)

размер трубопровода G	код: пластмассовый корпус	код: бронзовый корпус
M5	-	34600207
1/8	34600406	34600001
1/4	34600407	34600002
3/8	34600408	34600003
1/2	34600409	34600004
3/4	-	34600005
1	-	34600006

пластмассовый корпус

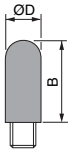

бронзовый корпус

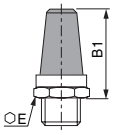

размеры (мм) B	B1	D	E
27	22,4	13	13
34	41,6	15	16
55	49,2	18	24
62	54,6	23	27
	82,3		36
	93,5		50

ХАРАКТЕРИСТИКИ

- Рабочее давление: 0 – 10 бар
- Температура окружающей среды: от -10 °C до +80 °C
- Корпус: нержавеющая сталь

размер трубопровода	код
G 1/8	34600418
G 1/4	34600419
NPT 1/8	34600482
NPT 1/4	34600483
NPT 1/2	34600481

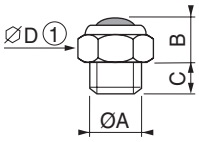

размеры (мм) A	B	C	D
1/8	10	6	13
1/4	11	8	16
1/2	14	9	24

ХАРАКТЕРИСТИКИ

- Рабочее давление: 0 – 12 бар
- Температура: от -10 °C до +80 °C
- Корпус: бронза

размер трубопровода G	код
M5	34600491
1/4	34600493

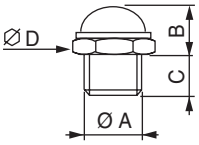

размеры (мм) A	B	C	D
M5	4,5	3,5	8
1/4	11	8	16

МЕТАЛЛИЧЕСКИЕ ВОЗДУШНЫЕ ГЛУШИТЕЛИ

ХАРАКТЕРИСТИКИ

- Рабочее давление: 0 – 13,8 бар
- Температура: от -20 °C до +110 °C
- Корпус: сталь, оцинкованная и бихромированная
- Перфорированная трубка: латунь

размер трубопровода G	расход при давлении 6,2 бар л/мин	код
1/8	1246	M1MB
1/4	2718	M2MB
3/8	5660	M3MB
1/2	8600	M4MB
3/4	15850	M5MB
1	22650	M6MB

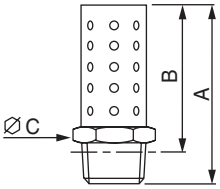

размеры (мм) A	B	C
35	31	11
44	39	14
57	51	18
69	61	22
80	71	27
99	88	33

2013/R02
Возможно изменение информации о наличии, конструкции и технических характеристик без уведомления. Все права защищены.

ДОПОЛНИТЕЛЬНОЕ ПНЕВМАТИЧЕСКОЕ ОБОРУДОВАНИЕ

Срок поставки со склада в Европе **ускоренный**

ГЛУШИТЕЛИ ВЫХЛОПА С ФИЛЬТРОМ

ХАРАКТЕРИСТИКИ

- Рабочее давление: 0 – 16 бар
- Температура: от -5 °C до +50 °C
- Макс. перепад давления: 0,5 бар
- корпус из PP (полипропилен) и алюминия
- NBR (нитрил), уплотнение

размер трубопровода G	макс. расход (при стандартной эталонной атмосфере – ANR) л/мин.	код
1/2	1300	34600213
3/4	1600	34600214
1	2900	34600215

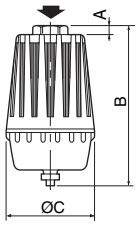

размеры (мм) A	B	C
12	180	90
12	180	90
15	250	110

ЧЕЛНОЧНЫЕ КЛАПАНЫ

ХАРАКТЕРИСТИКИ

- Рабочее давление: 1 – 10 бар
- Температура: от -10 °C до +60 °C
- Алюминиевый корпус
- Внутренние детали: сталь + NBR (нитрил)

размер трубопровода G	размер проходного сечения (мм)	код
1/8	3,2	34600127
1/4	6	34600119

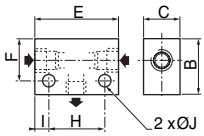

размеры (мм) B	C	E	F	H	I	J
26	16	51	20,5	32	9,5	4,5
30	20	52	21,5	35	8,5	5,5

ОБРАТНЫЕ КЛАПАНЫ

ХАРАКТЕРИСТИКИ

- Рабочее давление: 0,5 – 10 бар
- Температура: от -10 °C до +60 °C
- Никелированный латунный корпус
- NBR (нитрил), уплотнение

размер трубопровода G	расход при давлении 6 бар (ANR) л/мин	код
1/8	920	34602124
1/4	1650	34602125
3/8	2400	34602444
1/2	3500	34602126

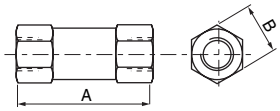

размеры (мм) A	B
36,5	13
41	16
51	20
62	24

БЫСТРОДЕЙСТВУЮЩИЕ ВЫПУСКНЫЕ КЛАПАНЫ

ХАРАКТЕРИСТИКИ

- Рабочее давление: 0,5 – 10 бар
- Температура: от -10 °C до +60 °C
- Корпус из легкого сплава
- мембрана из NBR (нитрил)

размер трубопровода G	размер проходного сечения (мм)	код
1/4	12	34600136
3/8	12	34600137
1/2	20	34600138
3/4	20	34600139

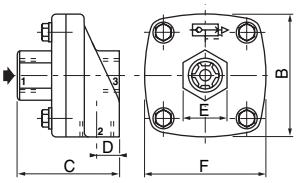

размеры (мм) B	C	D	E	F
64	52	13	25	64
64	52	13	25	64
85	72	19	38	97
85	72	19	38	97

ХАРАКТЕРИСТИКИ

- Рабочее давление: 1 – 10 бар
- Температура: от -20 °C до +70 °C
- Корпус: никелированная латунь
- Мембрана: PUR (полиуретан)
- (возможен вариант с мембраной из материала FPM-Viton®)

(Viton® – зарегистрированная торговая марка компании Dupont Performance Elastomers)

размер трубопровода G	код
3/8	SEV37C
1/2	SEV50C

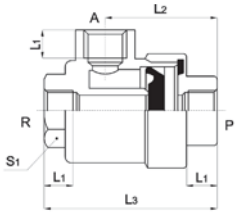

размеры (мм) L1	L2	L3	S1
11	35	54	19
14	45	72	26

ЭЛЕКТРОННЫЕ ТАЙМЕРЫ

ХАРАКТЕРИСТИКИ

- Количество контактов: 2 + заземление
- Сертификация: CSA (Канадская ассоциация по стандартизации)
- Корпус: PA (полиамид)
- Разъем соответствует: ISO 4400
- Стандартные напряжения: 24 – 240 В пост. тока / перем. тока (50 / 60 Гц)

Макс. мощность (I = 1 A макс.): **24 ВА (24 В) – 240 ВА (240 В)**

управление таймером ВКЛ. сигнал сек.	управление таймером ВЫКЛ. сигнал мин.		напряжение пост. ток/ перем. ток = / ~ В	код
2...40	0,5...45	180°x180°	24 to 240	88122627

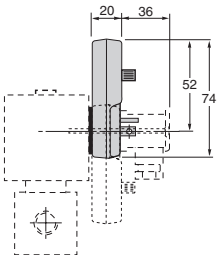

2013/R02
Возможно изменение информации о наличии, конструкции и технических характеристик без уведомления. Все права защищены.

Срок поставки со склада в Европе **ускоренный**

РЕГУЛИРУЕМЫЕ РЕЛЕ ДАВЛЕНИЕ ДЛЯ УСТАНОВКИ НА МОНТАЖНОЙ ПЛИТЕ ИЛИ С РЕЗЬБОВЫМ СОЕДИНЕНИЕМ G1/4

Визуальная индикация и электрическая защита	отсутствует	имеется
Рабочие среды	воздух, инертный газ, фильтрованный, со смазкой или без смазки	
Диапазон регулирования	см. ниже	
Гистерезис	0,4 бар / 1 бар	
Отключающая способность	5 А – 250 В, резистивная нагрузка	2 А – 24 В пост. тока, резистивная нагрузка
Температура	от -10 °C до +60 °C	от 0 °C до +60 °C
Подключение электрических цепей	ISO 4400 / EN 175301-803, форма А	
Макс. напряжение	250 В перем. тока / пост. тока	24 В пост. тока
Класс защиты	IP65	
Корпус	PC (поликарбонат)	
Уплотнения	NBR (нитрил)	

	Диапазон регулирования	код
Резьбовой корпус		
с боковым подключением пневматической системы, с резьбой G1/4	0,5 – 10 бар	**34900018**
с боковым подключением пневматической системы, с резьбой G1/4	0,2 – 6 бар	**34900015**
с боковым подключением пневматической системы, с резьбой G1/4, с индикацией состояния и электрической защитой	0,5 – 10 бар	**34900019**
Для установки на монтажной плите		
с устройствами подключения к пневматической системе на монтажной плите	0,5 – 10 бар	**34900030**
с устройствами подключения к пневматической системе на монтажной плите, с индикаторами состояния и электрической защитой	0,5 – 10 бар	**34900031**
Регулируемое реле вакуума		
с боковым подключением пневматической системы, с резьбой G1/4	0,5 – 10 бар	**34900012**

все варианты исполнения | **корпус с резьбой G1/4** | **монтажная плита**

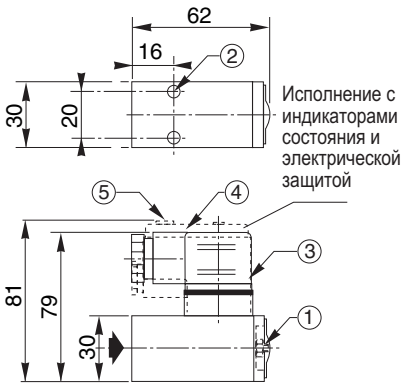

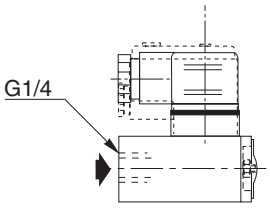

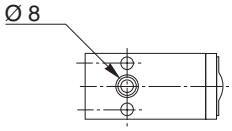

1. винт регулировки давления (винт с шестигранной головкой 3 мм)
2. 2 монтажных отверстия, Ø 5,5 мм
3. разъем ISO 4400, 4 клеммы, поворачивающийся на 90° x 90°
4. не вращающийся разъем
5. держатель маркировочной таблички

ПНЕВМАТИЧЕСКИЙ ИНДИКАТОР

ХАРАКТЕРИСТИКИ

Рабочие среды	воздух, инертный газ, фильтрованный, со смазкой или без смазки
Рабочее давление	2 – 8 бар
Температура окружающей среды	от +5 °C до +70 °C
Угол обзора	180°
Линза	PC (поликарбонат)
Корпус и хомут	POM (полиацеталь)
Гайка	Латунь

цвет	код
красный	**34600130**
желтый	**34600131**

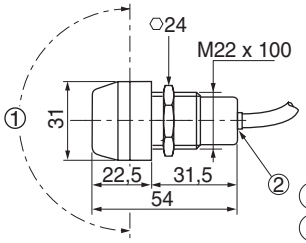

1. Угол обзора 180°
2. С быстросъемным подключением для труб наружным диаметром Ø 4 мм

2013/R02
Возможно изменение информации о наличии, конструкции и технических характеристик без уведомления. Все права защищены.

РАЗЪЕМЫ
размеры 15, 22 и 30

	размер 15	размер 22	размер 30
Технические характеристики разъема	DIN 43650, 9,4 мм, форма C	DIN 43650, 11 мм, промышленный стандарт B	ISO 4400 / EN 175301-803, форма A
Количество контактов	2 + общая земля		
Расстояние между контактами	9,4/8 мм	11 мм	18 мм
Класс защиты	IP65		
Соединительный кабель	винтовое или кабельное соединение		
Поперечное сечение проводов	0,5 мм²/ 0,75 мм²	0,75 мм²/1,5 мм²	
Стандартный корпус	PA (полиамид), усиленный стекловолокном		
Корпус со светодиодом	прозрачный полиамид (PA)		
Диаметр кабеля	4 to 6 мм	6 to 8 мм	6 to 10 мм
Вариант со светодиодом	-	6 to 8 мм	8 to 10 мм

- Для применений вне помещений / внутри помещений
- Класс защиты IP65
- Встроенная визуализация и электрическая защита
- Простота подключения и контроль питания для разъема размера 30 (съемная крышка)

ТАБЛИЦА ПОДБОРА

Срок поставки со склада в Европе	ускоренный	стандартный

Напряжение пост. тока (=) / перем. тока (~) В	размер 15 9,4 мм	размер 15 8 мм	размер 22	размер 30
	код			
Стандартный разъем				
все	**88143581**	**88130211**	**88122404**	**88122602**
Разъем с кабелем длиной 2 метра				
все	**88143567**	-	**88122413**	**88122612**
Разъем со встроенной визуальной индикацией и защитой				
24 В пост. тока / перем. тока	**88143580** (1)	-	**88122405**	**88122603**
48 В пост. тока / перем. тока	-		**88122406**	**88122604**
115 В пост. тока / перем. тока	-		**88122407**	**88122605**
230 В пост. тока / перем. тока	-		**88122410**	**88122608**
Разъем с защитой TRANSIL и светодиодной индикацией общего назначения				
115 В пост. тока / перем. тока				**88122618** (2)
115 В пост. тока / перем. тока				**88122619** (3)
Разъем с защитой TRANSIL и светодиодной индикацией для применения в автомобильной промышленности				
24 В пост. тока / перем. тока				**88122620** (1)
24 В пост. тока / перем. тока				**88122621** (3)

(1) : кабель длиной 2 м (2) : кабель длиной 3 м (3) : кабель длиной 5 м

РАЗМЕРЫ

размер 15

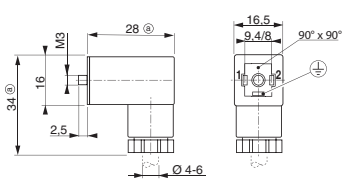

размер 22

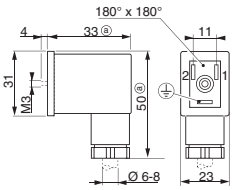

размер 30

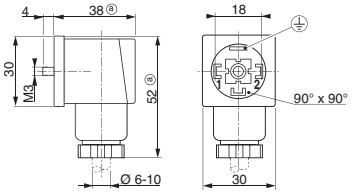

ОПЦИИ И ДОП. ОБОРУДОВАНИЕ

Партия из 100 разъемов, стандартный размер 22, код: **88122421**

Партия из 100 разъемов, стандартный размер 30, код: **88122636**

2013/R02
Возможно изменение информации о наличии, конструкции и технических характеристик без уведомления. Все права защищены.

КАТУШКИ НА ЗАМЕНУ

ТАБЛИЦА ПОДБОРА

код изделия	тип катушки
18900001	C22A-2,5W
18900002	C22A-2,5W
18900010	C22A-2,5W
18900011	C22A-2,5W
18900032	CM22-2,5/3 W
19000005	C25A-3W
19000006	C25A-3W
19000008	C25A-3W
19000013	C25A-3W
19000014	C25A-3W
19000016	C25A-3W
19000017	C25A-3W
19000018	C25A-3W
19000021	C25A-3W
19000022	C25A-3W
19201001	C30A
19201002	C30A
19201003	C30A
19201007	C30A
19201008	C30A
19201009	C30A
19201022	C30A
19201023	C30A
19201024	C30A
19201028	C30A
19201029	C30A
19201030	C30A
19201136	C30A
19201137	C30A
19201138	C30A
19201142	C30A
19201143	C30A
19201144	C30A
EME210C094	CMXX-FT
SCE210B154	CM12-FB/-FT
SCE210B155	CM12-FB/-FT
SCE210B156	CM12-FB/-FT
SCE210C033	CMXX-FT
SCE210C034	CMXX-FT
SCE210C035	CMXX-FT
SCE210C093	CMXX-FT
SCE210C094	CMXX-FT
SCE210D001	CM6-FT
SCE210D002	CM6-FT
SCE210D009	CM6-FT
SCE210D022	CM6-FT
SCE210D095	CMXX-FT
SCE210-100	CMXX-FT
SCE220A021	CMXX-HT
SCE220-025	CMXX-HT/CM12-FT
SCE222B094	CMXX-FT/CM12-FT
SCE222B095	CMXX-FT/CM12-FT
SCE222E002LT	CMXX-FT/CM12-FT
SCE238D001	CM22-4W/6,9W
SCE238D001(MO)	CM22-4W/6,9W
SCE238D002	CM22-4W/6,9W
SCE238D002(MO)	CM22-4W/6,9W
SCE238D003	CM22-4W/6,9W
SCE238D003(MO)	CM22-4W/6,9W
SCE238D004	CM22-4W/6,9W
SCE238D004(MO)	CM22-4W/6,9W
SCE238D005	CM22-4W/6,9W
SCE238D005(MO)	CM22-4W/6,9W
SCE238D006	CM25-5/6,9W
SCE238D006(MO)	CM25-5/6,9W
SCE238D007	CM25-5/6,9W
SCE238D008	CM25-5/6,9W
SCE238D008(MO)	CM25-5/6,9W
SCE238D009	CM25-5/6,9W
SCE238D010	CM25-5/6,9W
SCG238A044	CM6-FT
SCG238A046	CM6-FT
SCG238A047	CM6-FT
SCG238A048	CM6-FT
SCG238A050	CM6-FB
SCG238C016	ANX-7,5W
SCG238C017	ANX-7,5W
SCG238C017(MO)	ANX-7,5W
SCG238C018	ANX-7,5W
SCG240A101	BMX-6W
SCG240A103	AMX-6W
SCG256B001VMS	CM22-4W/6,9W
SCG256B002VMS	CM22-4W/6,9W
SCG256B003VMS	CM22-4W/6,9W

код изделия	тип катушки
SCG256B004VMS	CM22-4W/6,9W
SCG256B004NVMS	CM22-4W/6,9W
SCG256B016VMS	CM22-4W/6,9W
SCG256B402VMS	CM22-4W/6,9W
SCG256B404VMS	CM22-4W/6,9W
SCG256B466VMS	CM25-5/6,9W
SCG256B470VMS	CM25-5/6,9W
E262K020S1N00FL	M6 II -FT
E262K020S1N00FR	M6 II -FT
E262K020S1N00FT	M6 II -FT
E262K020S1N00F8	M6 II -FT
E262K020S1N00H1	M6 II -HT
E262K020S1N00H9	M6 II -HT
E262K022S1N00FL	M6 II -FT
E262K022S1N00FR	M6 II -FT
E262K022S1N00FT	M6 II -FT
E262K022S1N00F8	M6 II -FT
E262K022S1N00H1	M6 II -HT
E262K022S1N00H9	M6 II -HT
E262K022S1V00FL	M6 II -FT
E262K022S1V00FR	M6 II -FT
E262K022S1V00FT	M6 II -FT
E262K022S1V00F8	M6 II -FT
E262K022S1V00H1	M6 II -HT
E262K022S1V00H9	M6 II -HT
E262K023S1N00FL	M6 II -FB
E262K023S1N00FR	M6 II -FB
E262K023S1N00FT	M6 II -FB
E262K023S1N00F8	M6 II -FB
E262K023S1N00H1	M6 II -HB
E262K023S1N00H9	M6 II -HB
E262K108S1N00FL	MXX II -FT
E262K108S1N00FR	MXX II -FT
E262K108S1N00FT	MXX II -FT
E262K108S1N00F8	MXX II -FT
E262K108S1N00H1	MXX II -HT
E262K108S1N00H9	MXX II -HT
E262K202S1N00FL	MXX II -FT
E262K202S1N00FR	MXX II -FT
E262K202S1N00FT	MXX II -FT
E262K202S1N00F8	MXX II -FT
E262K202S1N00H1	MXX II -HT
E262K202S1N00H9	MXX II -HT
E262K232S1N00FL	MXX II -FT
E262K232S1N00FR	MXX II -FT
E262K232S1N00FT	MXX II -FT
E262K232S1N00F8	MXX II -FT
E262K232S1N00H1	MXX II -HT
E262K232S1N00H9	MXX II -HT
E262K232S1N01FL	MXX II -FT
E262K232S1N01FR	MXX II -FT
E262K232S1N01FT	MXX II -FT
E262K232S1N01F8	MXX II -FT
E262K232S1N01H1	MXX II -HT
E262K232S1N01H9	MXX II -HT
E262K090S1N00FL	M6 II -FT
E262K090S1N00FR	M6 II -FT
E262K090S1N00FT	M6 II -FT
E262K090S1N00F8	M6 II -FT
E262K090S1N00H1	M6 II -FT
E262K090S1N00H9	M6 II -FT
E262K108S1N01FL	MXX II -FT
E262K108S1N01FR	MXX II -FT
E262K108S1N01FT	MXX II -FT
E262K108S1N01F8	MXX II -FT
E262K108S1N01H1	MXX II -HT
E262K108S1N01H9	MXX II -HT
E262K182S1N01FL	MXX II -FT
E262K182S1N01FR	MXX II -FT
E262K182S1N01FT	MXX II -FT
E262K182S1N01F8	MXX II -FT
E262K182S1N01H1	MXX II -HT
E262K182S1N01H9	MXX II -HT
E262K184S1N01FL	MXX II -FT
E262K184S1N01FR	MXX II -FT
E262K184S1N01FT	MXX II -FT
E262K184S1N01F8	MXX II -FT
E262K184S1N01H1	MXX II -HT
E262K184S1N01H9	MXX II -HT
E262K202S1N01FL	MXX II -FT
E262K202S1N01FR	MXX II -FT
E262K202S1N01FT	MXX II -FT
E262K202S1N01F8	MXX II -FT
E262K202S1N01H1	MXX II -HT

код изделия	тип катушки
E262K202S1N01H9	MXX II -HT
E262K208S1N00FL	MXX II -FT
E262K208S1N00FR	MXX II -FT
E262K208S1N00FT	MXX II -FT
E262K208S1N00F8	MXX II -FT
E262K208S1N00H1	MXX II -HT
E262K208S1N00H9	MXX II -HT
E262K208S1N01FL	MXX II -FT
E262K208S1N01FR	MXX II -FT
E262K208S1N01FT	MXX II -FT
E262K208S1N01F8	MXX II -FT
E262K208S1N01H1	MXX II -HT
E262K208S1N01H9	MXX II -HT
E262K208S1E00FL	MXX II -FT
E262K208S1E00FR	MXX II -FT
E262K208S1E00FT	MXX II -FT
E262K208S1E00F8	MXX II -FT
E262K208S1E00H1	MXX II -HT
E262K208S1E00H9	MXX II -HT
E262K212S1N00FL	MXX II -FB
E262K212S1N00FR	MXX II -FB
E262K212S1N00FT	MXX II -FB
E262K212S1N00F8	MXX II -FB
E262K212S1N00H1	MXX II -HB
E262K212S1N00H9	MXX II -HB
E262K261S1N00FL	MXX II -FT
E262K261S1N00FR	MXX II -FT
E262K261S1N00FT	MXX II -FT
E262K261S1N00F8	MXX II -FT
E262K261S1N00H1	MXX II -HT
E262K261S1N00H9	MXX II -HT
E262K262S1N00FL	MXX II -FT
E262K262S1N00FR	MXX II -FT
E262K262S1N00FT	MXX II -FT
E262K262S1N00F8	MXX II -FT
E262K262S1N00H1	MXX II -HT
E262K262S1N00H9	MXX II -HT
G262K002S1N00FL	M6 II -FT
G262K002S1N00FR	M6 II -FT
G262K002S1N00FT	M6 II -FT
G262K002S1N00F8	M6 II -FT
G262K002S1N00H1	M6 II -HT
G262K002S1N00H9	M6 II -HT
E263K124S1N01FL	MXX II -FT
E263K124S1N01FR	MXX II -FT
E263K124S1N01FT	MXX II -FT
E263K124S1N01F8	MXX II -FT
E263K124S1N01H1	MXX II -HT
E263K124S1N01H9	MXX II -HT
E263K195S1N01FL	MXX II -FT
E263K195S1N01FR	MXX II -FT
E263K195S1N01FT	MXX II -FT
E263K195S1N01F8	MXX II -FT
E263K195S1N01H1	MXX II -HT
E263K195S1N01H9	MXX II -HT
E263K200S1N01FL	MXX II -FT
E263K200S1N01FR	MXX II -FT
E263K200S1N01FT	MXX II -FT
E263K200S1N01F8	MXX II -FT
E263K200S1N01H1	MXX II -HT
E263K200S1N01H9	MXX II -HT
E263K331S1N01FL	MXX II -FT
E263K331S1N01FR	MXX II -FT
E263K331S1N01FT	MXX II -FT
E263K331S1N01F8	MXX II -FT
E263K331S1N01H1	MXX II -HT
E263K331S1N01H9	MXX II -HT
SCB263-209LT	CMXX-FT
SCB263A210LT	CMXX-FT
SCE263-209LT	CMXX-FT
SCE263A210LT	CMXX-FT
SCE263B206LT	CMXX-FT
E314K008S1V00FL	MXX II -FT
E314K008S1V00FR	MXX II -FT
E314K008S1V00FT	MXX II -FT
E314K008S1V00F8	MXX II -FT
E314K008S1V00F1	MXX II -FT
E314K008S1V00F9	MXX II -FT
E314K035S1N00FL	MXX II -FT
E314K035S1N00FR	MXX II -FT
E314K035S1N00FT	MXX II -FT
E314K035S1N00F8	MXX II -FT
E314K035S1N00F1	MXX II -FT
E314K035S1N00F9	MXX II -FT

код изделия	тип катушки
E314K035S1N01FL	MXX II -FT
E314K035S1N01FR	MXX II -FT
E314K035S1N01FT	MXX II -FT
E314K035S1N01F8	MXX II -FT
E314K035S1N01F1	MXX II -FT
E314K035S1N01F9	MXX II -FT
E314K054S1N00FL	MXX II -FT
E314K054S1N00FR	MXX II -FT
E314K054S1N00FT	MXX II -FT
E314K054S1N00F8	MXX II -FT
E314K054S1N00F1	MXX II -FT
E314K054S1N00F9	MXX II -FT
E314K054S1N01FL	MXX II -FT
E314K054S1N01FR	MXX II -FT
E314K054S1N01FT	MXX II -FT
E314K054S1N01F8	MXX II -FT
E314K054S1N01F1	MXX II -FT
E314K054S1N01F9	MXX II -FT
E314K068S1V00FL	MXX II -FT
E314K068S1V00FR	MXX II -FT
E314K068S1V00FT	MXX II -FT
E314K068S1V00F8	MXX II -FT
E314K068S1V00F1	MXX II -FT
E314K068S1V00F9	MXX II -FT
SCG327B001	CM12-FT
SCG356B001VMS	CM22-4W/6,9W
SCG356B002VMS	CM22-4W/6,9W
SCG356B004VMS	CM22-4W/6,9W
SCG356B006VMS	CM22-4W/6,9W
SCG356B053VMS	CM22-4W/6,9W
SCG356B466VMS	CM25-5/6,9W
SCG356B470VMS	CM25-5/6,9W
SCE370A002	JMX
SCE370A017	CMXX-FT
SCE370A017(MS)	CMXX-FT
SCHTE370A017	CMXX-FT
SCE370A021MS	CMXX-FT
SCE370A046	CMXX-FT
55102009	CM22-2,5W
55102011	CM22-2,5W
SCG551A001MS	CM22-2,5/3 W
SCG551A002MS	CM22-2,5/3 W
SCG551A005MS	CM22-2,5/3 W
SCG551A017MS	CM22-2,5/3 W
SCG551A018MS	CM22-2,5/3 W
SCG551A067MS	CM22-2,5/3 W

2013/R02
Возможно изменение информации о наличии, конструкции и технических характеристик без уведомления. Все права защищены.

КАТУШКИ НА ЗАМЕНУ

ТАБЛИЦА ПОДБОРА

	тип катушки	код					
		Переменный ток (AC) (~) (50Гц)				Постоянный ток (DC)	
		24В ~	48В ~	115В ~	230В ~	24В =	48В =
	AMX-6W	43005153	-	43005155	43005157	-	-
	ANX-7,5W	43005273	-	43005274	43005275	43005272	-
	BMX-6W	43005168	-	43005169	43005171	-	-
	CM6-FB	400325-201	400325-205	400325-218	400325-217	400325-242	400325-244
	CM6-FT	400325-101	400325-105	400325-118	400325-117	400325-142	400325-144
	CMXX-FT	400425-101	400425-105	400425-118	400425-117	400425-142	400425-144
	CMXX-HT	400426-101	400426-105	400426-118	400426-117	400426-142	400426-144
	CM12-FB/-FT	400525-101	400525-105	400525-118	400525-117	400625-242	400625-244
	CM12-FT	400525-101	400525-105	400525-118	400525-117	400625-142	400625-144
	CM22 - 4W/6,9W	400127-181	400127-185	400127-198	400127-197	400127-142	400127-144
	CM22 - 2,5/3W (серии 189 банжо/ SCG551)	400127-081	400127-085	400127-098	400127-097	400904-542	400904-544
	C22A-2,5W (серии 189/551)	43004416	43004417	43004419	43004422	43004166	43004167
	CM25 - 5/6,9W	400727-181	400727-185	400727-118	400727-117	400727-185	400727-118
	C25A-3W	43004469	43004473	43004471	43004472	43004473	43004471
	C30A	43005604	43005611	43005617	43005627	43005642	-
	JMX	43005090	43005091	43005093	43005096	43005099	43005100
	M6 II - FT	238213-006	238213-016	238213-033	238213-059	-	-
	M6 II - HT	-	-	-	-	238513-006	238513-017
	M6 II - FB	238213-106	238213-116	238213-133	238213-157	-	-
	M6 II - HB	-	-	-	-	238513-106	238513-117
	MXX II - FT	238613-006	238613-016	238613-033	238613-059	238713-006	238713-017
	MXX II - HT	-	-	-	-	238913-006	238913-017
	MXX II - HC	238813-006	238813-016	238813-033	238813-059	-	-
	MXX II - FB	238613-106	238613-116	238613-133	238613-159	-	-
	MXX II - HB	-	-	-	-	238913-106	238913-117

2013/R02
Возможно изменение информации о наличии, конструкции и технических характеристик без уведомления. Все права защищены.

КАК СДЕЛАТЬ ЗАКАЗ

КЛАПАНЫ

Пример конфигурации (клапан с пневматическим приводом)

=

код
E290B052

+

управляющий соленоидный клапан **SCG356B053VMS**

+ напряжение / частота

230В / перем. тока

СОЛЕНОИДНЫЕ КЛАПАНЫ

Пример нового 15-значного кода изделия

15-ЗНАЧНЫЙ КОД ИЗДЕЛИЯ (включающий в себя указание напряжения / частоты)
E262K020S1N00F8

Пример конфигурации (соленоидный клапан с разъемом)

+ напряжение / частота

код
SCG256B002VMS

24 В / пост. тока

Пример конфигурации (соленоидный клапан с разъемом)

=

код
19000014

+ напряжение / частота

24 В / пост. тока

+

разъем размером 30
88122602

ЗОЛОТНИКОВЫЕ КЛАПАНЫ

Пример конфигурации (золотниковый клапан с резьбовым соединением, с электропневматическим управлением)

полный код клапана со встроенными управляющими клапанами
SCG551A018MS

+ напряжение / частота

24 В / пост. тока

2013/R02
Возможно изменение информации о наличии, конструкции и технических характеристик без уведомления. Все права защищены.

КАК СДЕЛАТЬ ЗАКАЗ

ПНЕВМОЦИЛИНДРЫ

Пример конфигурации (новая серия 453 – 15-ЗНАЧНЫЙ КОД ИЗДЕЛИЯ)

15-значный код пневмоцилиндра с вариантом доп. оборудования UCG: направляющее устройство типа «U»
G453A5SK0100UCG

количество и код датчиков
2 x **P494A0022300A00**

Пример конфигурации (пневмоцилиндр Isoclair)

код и/или обозначение пневмоцилиндра
G438A3SK0100CHC
и/или CIS 32 PA 100 DM

монтажные кронштейны
(доп. оборудование)
P493A3325000A00

количество и код датчиков
2 x **P494A0022300A00**

количество и код монтажных комплектов датчиков
2 x P494A3129300A00

ЗОЛОТНИКОВЫЕ КЛАПАНЫ

Пример конфигурации (золотниковый клапан ISO 15407-1 26 мм, с монтажной плитой, с электропневматическим управлением)

полностью укомплектованный клапан:
15-значный код
2 x **R503A2B10N82PF1**
(с резиновым уплотнением – 5/2, с пружинным возвратом)
+ 2 x **R503A2BD0N82PF1**
(с резиновым уплотнением – 2 x 3/2 НЗ)

коды соединяемых монтажных плит: 15-значный код
2 x **G503AMV22MA0020**

комплект из 2 торцевых пластин: 15-значный код
G503AK428304004

ОБОРУДОВАНИЕ ДЛЯ ВОЗДУХОПОДГОТОВКИ

Пример конфигурации (фильтр / регулятор + маслораспылитель)

код полного узла
34225184

монтажные кронштейны
34325005

2013/R02
Возможно изменение информации о наличии, конструкции и технических характеристик без уведомления. Все права защищены.

КОД ЗАКАЗА / СТРАНИЦА

Код	Страница
010653	30
010654	30
010655	30
010656	30
010657	30
010661	30
010662	30
010663	30
010664	30
010665	30
010666	30
010667	30
010669	30
010670	30
010671	30
010672	30
010673	30
010674	30
010675	30
010676	30
010677	30
010678	30
010679	30
010680	30
010681	30
010682	30
010683	30
010684	30
010685	31
010686	31
010687	31
010688	31
010689	31
010690	31
010691	31
010692	31
010693	31
010694	31
010695	31
010696	31
010697	31
010698	31
010699	31
010700	31
010714	30
010715	30
010716	30
010717	30
010718	30
010722	30
010723	30
010724	30
010725	30
010726	30
010727	30
010728	30
010730	30
010731	30
010732	30
010733	30
010734	30
010735	30
010736	30
010737	30
010738	30
010739	30
010740	30
010741	30
010742	30
010743	30
010744	30
010745	30
010746	31
010747	31
010748	31
010749	31
010750	31
010751	31
010752	31
010753	31
010754	31
010755	31
010756	31
010757	31
010758	31
010759	31
010760	31
010761	31
010762	30
010763	30
010764	30
010765	30
010766	30
010770	30
010771	30
010772	30
010773	30
010774	30
010775	30
010776	30
010778	30
010779	30

Код	Страница
010780	30
010781	30
010782	30
010783	30
010784	30
010785	30
010786	30
010787	30
010788	30
010789	30
010790	30
010791	30
010792	30
010793	30
010794	31
010795	31
010796	31
010797	31
010798	31
010799	31
010800	31
010801	31
010802	31
010803	31
010804	31
010805	31
010806	31
010807	31
010808	31
010809	31
010832	30
010833	30
010834	30
010835	30
010836	30
010837	30
010838	30
010839	30
010840	31
010841	31
010842	31
010843	31
010844	30
010845	30
010846	30
010847	30
010848	30
010849	30
010850	30
010851	30
010852	31
010853	31
010854	31
010855	31
010856	30
010857	30
010858	30
010859	30
010860	30
010861	30
010862	30
010863	30
010864	31
010865	31
010866	31
010867	31
18900001	48
18900002	48
18900007	48
18900010	48
18900011	48
18900018	48
18900019	48
18900032	8
19000005	48
19000006	48
19000008	48
19000013	49
19000014	49
19000016	49
19000017	48
19000018	49
19000021	48
19000022	48
19200002	53
19200003	53
19201001	48
19201002	48
19201003	48
19201007	48
19201008	48
19201009	48
19201022	49
19201023	49
19201024	49
19201028	49
19201029	49
19201030	49
19201136	49
19201137	49
19201138	49
19201142	49

Код	Страница
19201143	49
19201144	49
SCE210B154	12
SCE210B155	12
SCE210B156	12
SCE210C033	12
SCE210C034	12
SCE210C035	12
SCE210C093	12
SCE210C094	12
SCE210D001	13
SCE210D002	13
SCE210D004	13
SCE210D009	13
SCE210D022	13
SCE210D095	12
SCE210-100	13
E220K405S1T01	14
E220K406S1T01	14
E220K408S1T01	14
E220K409S1T01	14
SCE222E002LT	14
238213-006	105
238213-016	105
238213-033	105
238213-059	105
238213-106	105
238213-116	105
238213-133	105
238213-157	105
238613-006	105
238613-016	105
238613-033	105
238613-059	105
238613-106	105
238613-116	105
238613-133	105
238613-159	105
238813-006	105
238813-016	105
238813-033	105
238813-059	105
SCE238D001	13
SCE238D001MO	13
SCE238D002	13
SCE238D002MO	13
SCE238D003	13
SCE238D003MO	13
SCE238D004	13
SCE238D004MO	13
SCE238D005	13
SCE238D006	13
SCE238D005MO	13
SCE238D006MO	13
SCE238D007	13
SCE238D008	13
SCE238D008MO	13
SCE238D009	13
SCE238D010	13
SCG238A044	12
SCG238A046	12
SCG238A047	12
SCG238A048	12
SCG238A050	12
SCG238D016	13
SCG238D017	13
SCG238D017MO	13
SCG238D018	13
240-205	81
240-206	81
SCG256B001VMS	10
SCG256B002VMS	10
SCG256B003VMS	10
SCG256B004VMS	10
SCG256B016VMS	11
SCG256B402VMS	10
SCG256B404VMS	10
SCG256B466VMS	10
SCG256B470VMS	10
26190067	52
26190068	52
26190069	52
26290352	52
26290353	53
26290354	52
G262K002S1N00	10
E262K020S1N00	10
E262K022S1N00	10
E262K022S1V00	10
E262K023S1N00	10
E262K090S1N00	10
E262K108S1N00	10
E262K108S1N01	10
E262K182S1N01	11
E262K184S1N01	11
E262K202S1N00	10
E262K202S1N01	10
E262K208S1N00	10
E262K208S1E00	10
E262K208S1N01	10
E262K212S1N00	10
E262K232S1N00	10

Код	Страница
E262K232S1N01	10
E262K261S1N00	10
E262K262S1N00	10
26390002	52
26390005	53
E263K124S1N01	10
E263K200S1N01	10
E263K195S1N01	11
E263K331S1N01	11
SCE263-209LT	11
SCE263A210LT	11
SCE263B206LT	11
26490026	52
26690001	52
26690003	52
26690017	53
26690018	53
26790001	52
26790002	52
26790013	53
28490040	53
28490041	53
28490043	53
28490001	52
28490002	52
28490005	52
28590213	52
28590215	52
28590238	53
28590239	53
28690023	52
28690026	53
SCG287A001	18
E290A014	7
E290A015	7
E290A016	7
E290A017	7
E290A019	7
E290A020	7
E290A021	7
E290A023	7
E290A024	7
E290A025	7
E290A034	8
E290A039	7
E290A040	7
E290A042	7
E290A043	7
E290A058	7
E290A059	7
E290A060	7
E290A062	7
E290A063	7
E290A064	7
E290A067	7
E290A068	7
E290A085	7
E290A086	7
E290A384	7
E290A385	7
E290A386	7
E290A387	8
E290A388	8
E290A389	8
E290A390	7
E290A391	7
E290A392	7
E290A393	7
E290A394	7
E290A395	7
E290A396	8
E290A397	8
E290A398	8
E290A399	7
E290A400	7
E290A401	7
E290A482	7
E290A485	7
E290A487	7
E290A488	7
E290A498	7
E290A500	7
E290A501	7
E290A791	7
E290A791VI	8
E290A792	7
E290A792VI	8
E290A793	7
E290A793VI	8
E290A794	8
E290A795	8
E290A796	8
E290A797	7
E290A798	7
E290A799	7
E290B002	7
E290B004	7
E290B005	7
E290B008	7
E290B009	7
E290B010	7
E290B011	7

Код	Страница
E290B026	8
E290B027	8
E290B028	8
E290B036	7
E290B037	7
E290B038	7
E290B045	7
E290B047	7
E290B048	7
E290B051	7
E290B052	7
E290B053	7
E290B054	7
E290B069	8
E290B070	8
E290B071	8
E290B079	7
E290B080	7
E290C	5
P290CA430078001	5
P290CA438907001	5
G3	80
30210112--P	47
30211109--D	47
30211109--P	47
30211112--D	47
30211112--P	47
30211113--D	47
30211113--P	47
30211122--D	47
30211122--P	47
30211127--D	47
30211178--P	51
30211179--P	51
30212109--P	47
30215178--L	51
30215178--P	51
30215179--P	51
30400001	51
30400007	51
30400008	51
30400011	51
30400024	51
30701001	73
30701002	73
30701005	73
30701006	73
30701009	73
30701010	73
30701011	73
30701012	73
30701013	73
30701015	73
30800001	74
30800005	74
30800010	74
30800011	74
30800012	74
30800016	74
30800017	74
30800018	74
30800027	74
30800030	74
30900001	74
30900002	74
30900003	74
30900004	74
30900006	74
31000006	74
31000011	74
31000013	74
31090001	74
31090002	74
E314K008S1V00	20
E314K035S1N00	20
E314K035S1N01	20
E314K054S1N00	20
E314K054S1N01	20
E314K068S1V00	20
E314K143S1N01	8
32000001	74
33400036	53
34200061	98
34200062	98
34200311	92
34200312	92
34200313	92
34200314	92
34200997	98
34201471	98
34203001	91
34203002	91
34203003	91
34203008	91
34203009	91
34203038	91
34203039	91
34203040	91
34203052	92
34203053	92
34203054	92
34203058	92

2013/R02
Возможно изменение информации о наличии, конструкции и технических характеристик без уведомления. Все права защищены.

КОД ЗАКАЗА / СТРАНИЦА

Код	Страница	Код	Страница	Код	Страница	Код	Страница	Код	Страница
34203059	92	34207110	90	34307018	98	35500165	64	43005093	105
34203060	92	34207112	90	34307020	96	35500166	64	43005096	105
34203064	92	34207161	90	34325005	97	35500169	64	43005099	105
34203065	92	34207162	90	34393102	94	35500170	64	43005100	105
34203066	92	34207164	90	34393103	94	35500171	64	43005153	105
34203072	92	34207165	90	34393107	94	35500173	64	43005155	105
34203080	90	34207166	90	34393108	94	35500174	64	43005157	105
34203081	90	34207168	90	34393109	94	35500192	64	43005168	105
34203082	90	34207177	90	34393112	94	35500324	65	43005169	105
34203086	90	34207178	90	34394002	94	35500333	65	43005171	105
34203087	90	34207180	90	34394006	94	35500334	65	43005272	105
34203088	90	34207181	90	34394010	94	35500335	65	43005273	105
34203092	90	34207182	90	34394014	94	35500336	65	43005274	105
34203094	90	34207184	90	34397006	94	35500337	65	43005275	105
34203098	90	34207233	93	34397007	94	35500338	65	43005604	105
34203100	90	34207234	93	34397009	94	35500339	65	43005611	105
34203130	90	34207236	93	34397034	94	35500341	65	43005617	105
34203131	90	34207237	89	34397035	94	35500342	65	43005627	105
34203137	90	34207238	89	34600001	100	35500343	65	43005642	105
34203149	90	34207240	89	34600002	100	35500344	65	P493A1111000A00	35
34203270	93	34207241	89	34600003	100	35500345	65	P493A1113000A00	35
34203271	93	34207242	89	34600004	100	35500346	65	P493A1121010A00	35
34203272	93	34207244	89	34600005	100	35500382	64	P493A1121110A00	35
34203276	93	34207253	89	34600006	100	35500560	64	P493A1122010A00	35
34203277	93	34207254	89	34600107	100	35500562	64	P493A1122100A00	35
34203278	93	34207257	89	34600108	100	SCG356B001VMS	20	P493A1123010A00	35
34203290	89	34207258	89	34600109	54	SCG356B002VMS	20	P493A1123100A00	35
34203291	89	34207260	89	34600119	101	SCG356B004VMS	20	P493A1124000A00	35
34203292	89	34207309	89	34600127	101	SCG356B006VMS	20	P493A1126000A00	35
34203302	89	34207310	89	34600130	102	SCG356B053VMS	20	P493A1128000A00	35
34203303	89	34207312	89	34600131	102	SCG356B466VMS	20	P493A1129000A00	35
34203304	89	34207313	89	34600136	101	SCG356B470VMS	20	P493A3111000A00	35
34203314	89	34207314	89	34600137	101	35700002	53	P493A3113000A00	35
34203315	89	34207316	89	34600138	101	35700003	53	P493A3121010A00	35
34203316	89	34207325	89	34600139	101	35700004	53	P493A3121110A00	35
34203326	89	34207326	89	34600156	99	35700014	52	P493A3122010A00	35
34203327	89	34207329	89	34600207	100	35700018	53	P493A3122100A00	35
34203328	89	34207330	89	34600209	54	35700020	53	P493A3123010A00	35
34203340	90	34207332	89	34600213	101	SCE370A002	20	P493A3123100A00	35
34203341	90	34225005	92	34600214	101	SCE370A017	20	P493A3124000A00	35
34203342	90	34225006	92	34600215	101	SCE370A017MS	20	P493A3125100A00	35
34203372	90	34225007	92	34600406	100	SCHTE370A017	20	P493A3126000A00	35
34203373	90	34225008	92	34600407	100	400127-081	105	P493A3128000A00	35
34203374	90	34225101	89	34600408	100	400127-085	105	P493A3129000A00	35
34203394	89	34225102	89	34600409	100	400127-097	105	P493A3131000A00	35
34203395	89	34225103	89	34600413	100	400127-098	105	P493A3131000A00	43
34203397	89	34225122	90	34600414	100	400127-142	105	P493A3132000A00	35
34203398	89	34225124	90	34600415	100	400127-144	105	P493A3132000A00	43
34204001	93	34225134	91	34600418	100	400127-181	105	P493A3134000A00	35
34204002	93	34225181	89	34600419	100	400127-185	105	P493A3325000A00	43
34204005	93	34225182	89	34600476	64	400127-197	105	P493A332F000A00	43
34204006	93	34225183	89	34600481	100	400325-101	105	P493A4111000A00	35
34204012	91	34225184	89	34600482	100	400325-105	105	P493A4113000A00	35
34204016	91	34225201	90	34600483	100	400325-117	105	P493A4121010A00	35
34204024	91	34225202	90	34600491	100	400325-118	105	P493A4121110A00	35
34204033	92	34225204	90	34600493	100	400325-142	105	P493A4122010A00	35
34204034	92	34225213	91	34602018	99	400325-144	105	P493A4122100A00	35
34204037	92	34225254	91	34602019	99	400325-201	105	P493A4123010A00	35
34204038	92	34225259	92	34602020	99	400325-205	105	P493A4123100A00	35
34204040	92	34225260	92	34602021	99	400325-217	105	P493A4124000A00	35
34204044	92	34225261	92	34602022	99	400325-218	105	P493A4125100A00	35
34204045	90	34225262	92	34602124	101	400325-242	105	P493A4126000A00	35
34204046	90	34225268	92	34602125	101	400325-244	105	P493A4128000A00	35
34204050	90	34225270	92	34602126	101	400425-101	105	P493A4129000A00	35
34204052	90	34260170	92	34602152	99	400425-105	105	P493A4131000A00	35
34204056	90	34260171	92	34602153	99	400425-117	105	P493A4132000A00	35
34204069	90	34260174	92	34602154	99	400425-118	105	P493A4132000A00	43
34204070	90	34260175	92	34602155	99	400425-142	105	P493A4134000A00	35
34204074	90	34300004	97	34602181	99	400425-144	105	P493A4141300A00	43
34204128	89	34300011	97	34602182	99	400426-101	105	P493A4325000A00	35
34204131	89	34300014	98	34602183	99	400426-105	105	P493A432F000A00	43
34204132	89	34300015	98	34602188	99	400426-117	105	P493A5111000A00	35
34204134	89	34300016	97	34602221	99	400426-118	105	P493A5113000A00	35
34204137	89	34300017	97	34602222	99	400426-142	105	P493A5121010A00	35
34204138	89	34300041	98	34602223	99	400426-144	105	P493A5121110A00	35
34207001	91	34303001	97	34602224	99	400525-101	105	P493A5122010A00	35
34207002	91	34303003	97	34602444	101	400525-105	105	P493A5122100A00	35
34207004	91	34303004	96	34602451	99	400525-117	105	P493A5123010A00	35
34207009	91	34303005	96	34900012	102	400525-118	105	P493A5123100A00	35
34207010	91	34303006	96	34900015	102	400625-142	105	P493A5124000A00	35
34207012	91	34303013	95	34900018	102	400625-144	105	P493A5125100A00	35
34207073	92	34303014	95	34900019	102	400625-242	105	P493A5126000A00	35
34207074	92	34303015	95	34900030	102	400625-244	105	P493A5128000A00	35
34207076	92	34303021	94	34900031	102	400727-117	105	P493A5129000A00	35
34207077	92	34303050	98	35300047	49	400727-118	105	P493A5131000A00	35
34207078	92	34303052	95	35300048	49	400727-181	105	P493A5132000A00	35
34207080	92	34303053	95	35300049	49	400727-185	105	P493A5132000A00	43
34207081	92	34303054	95	35300057	49	400904-542	105	P493A5134000A00	35
34207082	92	34304001	97	35300069	49	400904-544	105	P493A5151300A00	43
34207084	92	34304003	97	35300070	49	43004166	105	P493A5325000A00	35
34207085	92	34304014	96	35300071	49	43004167	105	P493A532F000A00	43
34207086	92	34304018	95	35500061	64	43004416	105	P493A6111000A00	35
34207088	92	34304022	94	35500076	64	43004417	105	P493A6113000A00	35
34207089	90	34307001	95	35500077	64	43004419	105	P493A6121010A00	35
34207090	90	34307002	95	35500085	64	43004422	105	P493A6121110A00	35
34207092	90	34307004	95	35500087	64	43004469	105	P493A6122010A00	35
34207093	90	34307005	97	35500088	64	43004471	105	P493A6122100A00	35
34207094	90	34307006	94	35500101	64	43004472	105	P493A6123010A00	35
34207096	90	34307015	97	35500102	64	43004473	105	P493A6123100A00	35
34207106	90	34307016	97	35500156	64	43005090	105	P493A6124000A00	35
34207109	90	34307017	97	35500159	64	43005091	105	P493A6125100A00	35

2013/R02
Возможно изменение информации о наличии, конструкции и технических характеристик без уведомления. Все права защищены.

КОД ЗАКАЗА / СТРАНИЦА

Код	Страница
P493A6126000A00	35
P493A6128000A00	35
P493A6129000A00	35
P493A6129000A00	35
P493A6325000A00	43
P493A8111000A00	35
P493A8113000A00	35
P493A8121010A00	35
P493A8121110A00	35
P493A8122010A00	35
P493A8122100A00	35
P493A8123010A00	35
P493A8123100A00	35
P493A8124000A00	35
P493A8125100A00	35
P493A8126000A00	35
P493A8128000A00	35
P493A8129000A00	35
P493A8131000A00	35
P493A8132000A00	35
P493AJ425000A00	43
P493AJ42C000A00	43
P493AJ42F000A00	43
P493AJ431000A00	43
P493AJ432000A00	43
P493AL425000A00	43
P493AL42C000A00	43
P493AL42F000A00	43
P493AL431000A00	43
P493AL432000A00	43
P493AP121010A00	35
P493AP122010A00	35
P493AP131000A00	35
P493AP132000A00	35
P493AQ131000A00	35
P493AQ132000A00	35
P494A0021100A00	44
P494A0021300A00	44
P494A0021400A00	44
P494A0021500A00	44
P494A0021700A00	44
P494A0022100A00	44
P494A0022300A00	44
P494A0022500A00	44
P494A0022600A00	44
P494A0022800A00	44
P494A2440617A00	44
P494A3129200A00	44
P494A3129300A00	44
P494A3129600A00	44
P494A4129300A00	44
P494A4129600A00	44
P494A5129200A00	44
P494A5129600A00	44
P494A6129600A00	44
P494A8129200A00	44
P494AJ129300A00	44
P494AK129300A00	44
P494AK129600A00	44
P494AL129300A00	44
P494AL129600A00	44
P494AM129300A00	44
P494AP129200A00	44
P499A5440620A00	44
P499A5440620A00	44
P499A6440621A00	44
P499A7440622A00	44
G435	40
G438	41
G441	25
G449	27
G450	30
G453A...	29
G503AA3A30A0030	57
G503AA3A3M56Y20	58
G503AA3A3M59W20	58
G503AK428304004	57
G503AMV220A0030	57
G503	57-78
P503AB428359001	57
R503	56-58
51900001	66
51900002	66
51900004	66
51900005	66
51900078	65
52000001	66
52000002	66
52000003	66
52000004	66
52000005	66
52000006	66
52000007	66
52000008	66
52000009	66
52000010	66
52000077	65
52000078	65
52000079	65
52000090	66
52000189	66

Код	Страница
52000192	66
52000193	66
52000196	66
52000209	66
52000376	65
52000380	66
52000386	66
52100001	66
52100002	66
52100003	66
52100004	66
52100005	66
52100006	66
52100008	66
52100009	66
52100010	66
52100077	65
52100078	65
52100079	65
52100090	66
54101017	60
54101018	60
54101019	60
54101020	60
54101021	60
54101022	60
54191023	61
54191024	61
54191025	61
54191026	61
54191027	61
54191028	61
54191029	61
54191030	61
54202017	60
54202018	60
54202019	60
54202020	60
54202021	60
54292023	61
54292024	61
54292027	61
54292028	61
54292029	61
54391023	61
54391027	61
54391028	61
54400003	60
54490017	61
54490022	61
55000009	76
55000010	76
55000011	76
55000012	74
55000039	76
55000040	76
55000043	76
55000046	74
55000047	74
55102005	69
55102009	69
55102011	69
55102082	71
55102083	71
55102084	74
55102086	71
55102088	71
55102089	71
55102091	71
55102092	71
55102093	71
55102094	71
55102095	71
55102096	72
55102097	72
55102098	72
55102099	72
55102118	69
SCG551A001	22
SCG551A001MS	22
SCG551A002MS	22
SCG551A005MS	22
SCG551A017MS	22
SCG551A018MS	22
SCG551A067MS	22
G551A101	22
G551A105	68
G551A106	68
G551A117	68
G551A118	68
55200036	71
55200038	72
55200039	72
P599AE428441001	81
P599AE428441002	81
P599AE428442001	81
P599AE428442002	81
605D0100	85
605D0106	85
605D2300	85
605D2306	85

Код	Страница
608010111	83
608012311	83
608060111	83
608062311	83
608210111	83
608212311	83
608260111	83
608262311	83
609010111	83
609012311	83
609060111	83
609062311	83
609210111	83
609212311	83
609260111	83
609262311	83
614357D001106	86
614357D001110	86
614357D001120	86
614357D023106	86
614357D023110	86
614357D023120	86
614357D101106	86
614357D101112	86
614357D123106	86
614357D123112	86
614357D201106	86
614357D201112	86
614357D223106	86
614357D223112	86
614357D701106	86
614357D701110	86
614357D701120	86
614357D723106	86
614357D723110	86
614357D723120	86
614357E001106	86
614357E001110	86
614357E001120	86
614357E023106	86
614357E023110	86
614357E023120	86
614357E101106	86
614357E101112	86
614357E123106	86
614357E123112	86
614357E201106	86
614357E201112	86
614357E223106	86
614357E223112	86
614357E701106	86
614357E701110	86
614357E701120	86
614357E723106	86
614357E723110	86
614357E723120	86
88100034	68
88100035	68
88100036	68
88100037	68
88100038	68
88100049	68
88100074	60
88100256	83
88100344	69
88100727	83
88100732	83
88122404	103
88122405	103
88122406	103
88122407	103
88122410	103
88122413	103
88122602	103
88122603	103
88122604	103
88122605	103
88122608	103
88122612	103
88122618	103
88122619	103
88122620	103
88122621	103
88122627	101
88126110	52
88126401	52
88128408	52
88130203	47
88130211	103
88130401	66
88130735	73
88130736	73
88130737	73
88130739	73
88130740	73
88130741	73
88130742	73
88130743	73
88130744	73
88130745	73
88130753	73

Код	Страница
88130754	73
88130755	73
88130757	73
88130758	73
88130759	73
88130760	73
88130761	73
88130762	73
88130763	73
88130766	73
88130767	73
88130770	73
88130771	73
88130775	73
88130802	74
88130803	74
88130804	74
88130807	74
88131001	74
88131005	74
88135517	64
88135527	65
88135528	65
88135532	65
88143567	103
88143580	103
88143581	103
88263002	47
CGT	31
M1MB	100
M2MB	100
M3MB	100
M4MB	100
M5MB	100
M6MB	100
NDB25F22U02MSB3	81
NDB25F22U05MSB3	81
NDB25F22U10MSB3	81
NDB37F22U02MSB3	81
NDB37F22U02MSB3	81
NDB37F22U02MSB3	81
SE50HB	100
SE100HB	100
SE200HB	100
SEV37C	101
SEV50C	101
ZF2FA400OG00000	71

2013/R02
Возможно изменение информации о наличии, конструкции и технических характеристик без уведомления. Все права защищены.

papiers
Avec Ecofolio
tous les papiers
se recyclent.